Вертикальный токарный центр

REV 16 C-M

Заводской номер станка 1648

5.

ДОКУМЕНТАЦИЯ ДЛЯ ЭЛЕКТРООБОРУДОВАНИЯ

Завод-изготовитель: **TOSHULIN, a.s.**

ТИП	REV 16 C-M
НОМЕР СТАНКА	1648

ЭЛЕКТРИЧЕСКИЕ ДАННЫЕ	
ПИТАТЕЛЬНОЕ НАПРЯЖЕНИЕ	3 x 400V, 50 Hz, POWER SYSTEM TN-C
УСТАНОВЛЕННАЯ МОЩНОСТЬ, ВХОДНОЙ ТОК	170 kVA, 250 A
ОТКЛЮЧАЮЩАЯ СПОСОБНОСТЬ КОРОТКОГО ЗАМЫКАНИЯ	50 kA
ГЛАВНЫЙ ДВИГАТЕЛЬ	60 kW AC
ПОКРЫТИЕ ЭЛЕКТРОШКАФА	IP54 / IP20
НАПРЯЖЕНИЕ И СОРТ ЭЛЕКТРИЧЕСКОГО ТОКА ДЛЯ ВСПОМОГАТЕЛЬНЫХ ЦЕПЕЙ	
ОСВЕЩЕНИЕ ЭЛЕКТРОШКАФА	230 V AC
УПРАВЛЕНИЕ, СОЛЕНОИДНЫЕ ВЕНТИЛИ	24 V DC / 230 V AC

ПРОГРАММНОЕ ОБЕСПЕЧЕНИЕ - SOFTWARE	
PMC	1648R112F0DPLC00
PMC DCS	1648R112F0DDCS00
CNC / SERVO	D6F1 18.0 / 90C5 0004

ДОКУМЕНТАЦИЯ ДЛЯ ЭЛЕКТРООБОРУДОВАНИЯ

ЗАВОД-ИЗГОТОВИТЕЛЬ: TOSHULIN a.s.

ЭТА ДОКУМЕНТАЦИЯ ИЗГОТОВЛЕНА В ПРОГРАММЕ EPLAN ELECTRIC P8

Составил	M.Borek	Название проекта: REV 16 C-M	Название страницы: ДАННЫЕ ПРОЕКТА	Номер проекта: 1648F0iD	= A00
Проверил	M.Borek				
Станартизациж.	M.Skýpala				
Ообрил	Z.Zbranek			Лист: 1	Листов: 1
Дата	25.11.2011				+

Содержание

Устройство	Место	Страница	Название страницы	Дата	Составил
A00		1	ДАННЫЕ ПРОЕКТА	25.11.2011	M.Borek
A01		1	СОДЕРЖАНИЕ	29.11.2011	M.Borek
A01		2	СОДЕРЖАНИЕ	29.11.2011	M.Borek
A01		3	СОДЕРЖАНИЕ	29.11.2011	M.Borek
B01		1	ВВОДНЫЙ ТЕКСТ	29.11.2011	M.Borek
B01		2	ВВОДНЫЙ ТЕКСТ	29.11.2011	M.Borek
B01		3	ВВОДНЫЙ ТЕКСТ	29.11.2011	M.Borek
B01		4	ВВОДНЫЙ ТЕКСТ	29.11.2011	M.Borek
B01		5	ВВОДНЫЙ ТЕКСТ	29.11.2011	M.Borek
B01		6	ВВОДНЫЙ ТЕКСТ	29.11.2011	M.Borek
D01	R01	1	ЗАЗЕМЛЕНИЕ СТАНКА, ГЛАВНЫЙ ВЫКЛЮЧАТЕЛЬ	28.11.2011	M.Borek
D01	R01	2	ЦЕПИ ПИТАНИЯ	29.11.2011	M.Borek
D01	R01	3	ЦЕПИ ПИТАНИЯ	29.11.2011	M.Borek
D01	R01	4	ЦЕПИ АВАРИЙНОЙ ОСТАНОВКИ	29.11.2011	M.Borek
D01	R01	5	ПРЕДОХРАНИТЕЛЬНОЕ РЕЛЕ ЦЕПИ АВАРИЙНОЙ ОСТАНОВКИ	29.11.2011	M.Borek
D01	R01	6	ПРЕДОХРАНИТЕЛЬНОЕ РЕЛЕ ДЛЯ ЗАЩИТНЫХ КОЖУХОВ	25.11.2011	M.Borek
D01	R01	7	ПРЕДОХРАНИТЕЛЬНОЕ РЕЛЕ ДВЕРИ В ПРОСТРАНСТВО МАГАЗИНА	25.11.2011	M.Borek
D01	R01	8	ПРЕДОХРАНИТЕЛЬНОЕ РЕЛЕ ДВЕРИ МЕЖДУ РАБОЧИМ ПРОСТРАНСТВОМ И МАГАЗИНОМ	29.11.2011	M.Borek
D02	R01	1	СОСТАВ СИСТЕМЫ УПРАВЛЕНИЯ	29.11.2011	M.Borek
D02	R01	2	СОСТАВ СИСТЕМЫ УПРАВЛЕНИЯ	28.11.2011	M.Borek
D02	R01	3	СОСТАВ СИСТЕМЫ УПРАВЛЕНИЯ	29.11.2011	M.Borek
D02	R01	4	СОСТАВ СИСТЕМЫ УПРАВЛЕНИЯ	29.11.2011	M.Borek
D02	R01	5	СОСТАВ СИСТЕМЫ УПРАВЛЕНИЯ	25.11.2011	M.Borek
D11	R01	1	ВСПОМОГАТЕЛЬНЫЕ ЦЕПИ 24V	25.11.2011	M.Borek
D11	R01	2	ВСПОМОГАТЕЛЬНЫЕ ЦЕПИ 24V	29.11.2011	M.Borek
D11	R01	3	ВСПОМОГАТЕЛЬНЫЕ ЦЕПИ 24V	29.11.2011	M.Borek
D13	R01	1	ОСВЕЩЕНИЕ СТАНКА	28.11.2011	M.Borek
E01	R01	1	ВСПОМОГАТЕЛЬНЫЕ ПРИВОДЫ	29.11.2011	M.Borek
E03	R01	1	ВСПОМОГАТЕЛЬНЫЕ ПРИВОДЫ - ПРИВОД ДЛЯ ПОДЪЁМА ПОПЕРЕЧИНЫ	29.11.2011	M.Borek
E04	R01	1	ПРИВОД КОНВЕЙЕРА СТРУЖЕК	29.11.2011	M.Borek

Содержание

Устройство	Место	Страница	Название страницы	Дата	Составил
E07	R01	1	ОХЛАЖДЕНИЕ ИНСТРУМЕНТОВ	29.11.2011	M.Borek
F01	R01	1	ОХЛАЖДЕНИЕ МАСЛА	29.11.2011	M.Borek
H04	R01	1	ГЛАВНЫЙ ПРИВОД	28.11.2011	M.Borek
H04	R01	2	ГЛАВНЫЙ ПРИВОД	29.11.2011	M.Borek
K05	R01	1	ПРИВОД ОСИ X	29.11.2011	M.Borek
K05	R01	2	ПРИВОД ОСИ Z	29.11.2011	M.Borek
K05	R01	3	ПРИВОД МАГАЗИНА ИНСТРУМЕНТОВ	29.11.2011	M.Borek
K05	R01	4	ПРИВОД ОСИ C	29.11.2011	M.Borek
L03	R01	1	ПРИВОД РОТАЦИОННЫХ ИНСТРУМЕНТОВ	29.11.2011	M.Borek
M11	R02	1	УСТРОЙСТВО ВВОДОВ - ПАНЕЛЬ УПРАВЛЕНИЯ	28.11.2011	M.Borek
M12	R01	1	УСТРОЙСТВО ВВОДОВ	29.11.2011	M.Borek
M12	R01	2	УСТРОЙСТВО ВВОДОВ	29.11.2011	M.Borek
M12	R01	3	УСТРОЙСТВО ВВОДОВ	29.11.2011	M.Borek
M12	R01	4	УСТРОЙСТВО ВВОДОВ	29.11.2011	M.Borek
M12	R01	5	УСТРОЙСТВО ВВОДОВ	29.11.2011	M.Borek
M12	R01	6	УСТРОЙСТВО ВВОДОВ	29.11.2011	M.Borek
M13	R01	1	УСТРОЙСТВО ВВОДОВ	28.11.2011	M.Borek
M18	R01	1	ЗАМЕНА ИНСТРУМЕНТОВ	29.11.2011	M.Borek
M18	R01	2	УПОРЫ НА ОСЯХ X,Z	29.11.2011	M.Borek
M18	R01	3	ПОЛЗУН, ВСПОМОГАТЕЛЬНЫЙ ШПИНДЕЛЬ	29.11.2011	M.Borek
M18	R01	4	УПОРЫ НА ПОПЕРЕЧИНЕ	25.11.2011	M.Borek
M18	R01	5	АРРЕТИРОВАНИЕ ПОПЕРЕЧИНЫ	28.11.2011	M.Borek
M18	R01	6	АВАРИЙНЫЕ ПОЛОЖЕНИЯ , АВАРИЙНЫЕ КРИВОШИПЫ	29.11.2011	M.Borek
M18	R01	7	ПЛАНШАЙБА	29.11.2011	M.Borek
M18	R01	8	ГИДРАВЛИЧЕСКИЙ АГРЕГАТ	29.11.2011	M.Borek
M21	R02	1	УСТРОЙСТВО ВЫВОДОВ	28.11.2011	M.Borek
M22	R01	1	УСТРОЙСТВО ВЫВОДОВ	29.11.2011	M.Borek
M22	R01	2	УСТРОЙСТВО ВЫВОДОВ	29.11.2011	M.Borek
M22	R01	3	УСТРОЙСТВО ВЫВОДОВ	29.11.2011	M.Borek
M22	R01	4	УСТРОЙСТВО ВЫВОДОВ	29.11.2011	M.Borek

Содержание

Устройство	Место	Страница	Название страницы	Дата	Составил
M22	R01	5	УСТРОЙСТВО ВЫВОДОВ	29.11.2011	M.Borek
M22	R01	6	УСТРОЙСТВО ВЫВОДОВ	29.11.2011	M.Borek
M22	R01	7	УСТРОЙСТВО ВЫВОДОВ	29.11.2011	M.Borek
M22	R01	8	УСТРОЙСТВО ВЫВОДОВ	28.11.2011	M.Borek
M23	R01	1	УСТРОЙСТВО ВЫВОДОВ	29.11.2011	M.Borek
M23	R01	2	УСТРОЙСТВО ВЫВОДОВ	29.11.2011	M.Borek
V02	R01	1	СОСТАВ ЭЛЕКТРОШКАФА	25.11.2011	M.Borek
X01		1	РАСПРЕДЕЛЕНИЕ НА СТАНКЕ	29.11.2011	M.Borek
X01		2	РАСПРЕДЕЛЕНИЕ НА СТАНКЕ	29.11.2011	M.Borek
X02	R02	1	МОНТАЖНАЯ СХЕМА ПАНЕЛИ УПРАВЛЕНИЯ	25.11.2011	M.Borek
X10	R01	1	ВВОДЫ / ВЫВОДЫ	29.11.2011	M.Borek
X10	R01	2	ЭЛЕКТРОШКАФ	29.11.2011	M.Borek
X10	R02	1	ПАНЕЛЬ УПРАВЛЕНИЯ	29.11.2011	M.Borek
X10	R03	1	КОРОБКА НА СТОЙКЕ	29.11.2011	M.Borek
X10	R04	1	КОРОБКА НА ПОПЕРЕЧИНЕ	29.11.2011	M.Borek
X10	R05	1	КОРОБКА НА СУППОРТЕ	29.11.2011	M.Borek
X10	R06	1	КОРОБКА ГИДРАВЛИКИ	29.11.2011	M.Borek
X10	R08	1	ЗАЩИТНЫЕ КОЖУХИ	29.11.2011	M.Borek
X10	R11	1	ПОЛЗУН	29.11.2011	M.Borek
X20	R01	1	ЭЛЕКТРОШКАФ - ГИДРАВЛИКА HAN40D ЭЛЕКТРОШКАФ - СТАНИНА HAN25D	29.11.2011	M.Borek
X20	R01	2	ЭЛЕКТРОШКАФ - ЗАЩИТНЫЕ КОЖУХИ HAN25D ЭЛЕКТРОШКАФ - ПОПЕРЕЧИНА HAN25D	29.11.2011	M.Borek
X20	R01	3	ЭЛЕКТРОШКАФ - СУППОРТ HAN40D ЭЛЕКТРОШКАФ - ПАНЕЛЬ УПРАВЛЕНИЯ HAN25D	29.11.2011	M.Borek
X50		1	СПЕЦИФИКАЦИЯ ДЕТАЛЕЙ	29.11.2011	M.Borek
X50		2	СПЕЦИФИКАЦИЯ ДЕТАЛЕЙ	29.11.2011	M.Borek
X50		3	СПЕЦИФИКАЦИЯ ДЕТАЛЕЙ	29.11.2011	M.Borek
X50		4	СПЕЦИФИКАЦИЯ ДЕТАЛЕЙ	29.11.2011	M.Borek
X50		5	СПЕЦИФИКАЦИЯ ДЕТАЛЕЙ	29.11.2011	M.Borek
X50		6	СПЕЦИФИКАЦИЯ ДЕТАЛЕЙ	29.11.2011	M.Borek
X50		7	СПЕЦИФИКАЦИЯ ДЕТАЛЕЙ	29.11.2011	M.Borek
X50		8	СПЕЦИФИКАЦИЯ ДЕТАЛЕЙ	29.11.2011	M.Borek

Предисловие

Представляем вам эту сопроводительную документацию к поставленному станку, где вы найдете информации и инструкции для правильного введения станка в эксплуатацию, для его обслуживания и для текущего ремонта. Эта документация в себе заключает электросхемы, список использованных аппаратов и и список эквивалентов. Она предназначена для работников обслуживающего и ремонтного персонала для электрооборудования станка, для технического руководства и для оператора. Мы постоянно улучшаем наши станки или проводим разные модификации по желанию заказчика. Поэтому возможно, что чертежи и другие данные не согласны всегда вполне в деталях. Мы надеемся что этот текст будет для вас ценным руководством для правильного использования поставленного станка и верим что вы будете вполне довольны точностью, мощностью и надежностью станка, если будут соблюдаться все инструкции указанные в этом тексте.

Исполнение

Электрооборудование данного станка было проектировано, сделано и испытано по норме ČSN EN 60204-1.

Начальная и периодическая ревизия

Перед введением станка в постоянную эксплуатацию у эксплуатационника необходимо сделать начальную ревизию. Дальше следует выполнять периодические ревизии.

Потребитель в Чешской республике обязан провести в соответствии с нормой ČSN 33 1500 начальную ревизию электрооборудования согласно ČSN 33 2000-6-61 и в соответствии с нормой ČSN 33 1500 он обязан проводить периодические ревизии электрооборудования.
Потребитель за границей обязан провести начальную ревизию и выполнять периодические ревизии электрооборудования согласно имеющим силу в стране потребителя директивам и нормам для введения металлообрабатывающих станков в эксплуатацию.

Объяснение логической структуры и искания в схемах

Отдельные схемы разделяются на колонки для легкой ориентации. Под катушками реле и контакторов находятся использованные контакты включительно номеров выводов и ссылки на колонку, где эти контакты находятся (напр. 3). Если контакт находится на другом листе, перед номером колонки написан тоже соответствующий номер листа (напр. 14.3). Документация для электрооборудования делится на отдельные оборудования (смотри Содержание). Если контакт находится в другом оборудовании, перед номером листя и перед номером колонки написано тоже надлежащее обозначение оборудования (напр. =M18/14.3 – контакт на схеме M18, на ее листе 14 в колонке 3).
У контакта определяется положение катушки тем же методом.
При переходу от одного листа к другому листу находится у соответствующего при помощи стрелки указанного перерыва тоже надлежащее обозначение оборудования, номер листа и номер колонки, где другой стрелкой указано продолжение связи.
Для легкой ориентации в программном обеспечении заключает в себе документация дамп программы управления для программируемого автомата и диагностику.
Для легкой ориентации в распределении на станке у каждой отдельной части определяется место (напр. +R10).

Обозначение отдельных мест на станке REV:

R1 - Электрошкаф
R2 - Панель управления (тоже вспомогательная панель управления)
R3 - Станина и стойка
R4 - Поперечина (опция)
R5 - Суппорт
R6 - Гидравлический агрегат
R7 - Патрон
R8 - Защитные кожухи
R9 - Конвейеры стружек
R10 - Холодильник масла для смазки подшипника планшайбы
R11 - Ползун
R12 - Подъем панели управления
R13 - Насос масла для смазки подшипника планшайбы и уровнемер
R14 - Магазин инструментов (цепной)
R16 - Магазин инструментов (цепной) – второй суппорт
R17 - Охлаждение инструментов
R20 - Станина
R21 - Левый суппорт
R22 - Левый ползун
R30 - Гидравлический агрегат для системы замены палет
R31 - Манипулятор системы замены палет – основание
R32 - Манипулятор системы замены палет – поворотная часть
R33 - Установочное место – основание
R34 - Установочное место – панель управления
R35 - Место откладывания B
R36 - Место откладывания C
R37 - Место откладывания D
R40 - Магазин инструментальных головок
R41 - Линейная головка Y
R42 - Ротационная головка Y
R43 - Головка B
R44 - Головка с планшайбой

Список сокращений, употребленных в документации:

ASM - Модуль управления асинхронными двигателями
AUT - Автоматически
AVN - Автоматическая замена инструментов
BHG - Вспомогательная панель управления фирмы SIEMENS
CW - Направление +
CCW - Направление –
CPU - Центральный процессор
DOPR - Конвейер стружек
CHL - Охлаждение
IST - Действительное значение
JOG - Ручное управление
MNP(MANIP) - Манипулятор (Передвижчик)
PAL - Палета
PAM - Память
PV - Вспомогательный шпиндель
REF - Эталонный режим, контрольная точка
RN - Ротационный инструмент
SMYK - Ползун
SN - Токарный резец
SOLL - Номинальное значение
STAN - Место хранения инструмента (станция)
T - Инструмент
UP - Зажимание
VENT - Вентилятор
ZAP - Включение
ZAS - Магазин
ZRN - Магазин ротационных инструментов
ZSN - Магазин токарных резцов

Инструкция по уходу за электрооборудованием с точки зрения безопасности труда

Уход за электрооборудованием может выполнять только знающий человек по норме ČSN EN 60 204-1 арт. 3.55. Необходимо регулярно выполнять контроль цепи защиты и измерение сопротивления изоляции по норме ČSN EN 60 204-1 арт. 20.2 и 20.3 (ежегодно). Рекомендуется выполнять регулярный контроль важных функций станка, как например цепь аварийной остановки, конечные положения ходовых групп, контроль зажимного усилия и функции ползуна (смотри Инструкцию по обслуживанию ползуна), стоп программы с планшайбой (еженедельно).

В целях повышения безопасности труда отдельные ходовые группы станка блокируются следующим способом:

1. Присоединение электропроводки блокируется запираемым выключателем.
2. Переключение передач для планшайбы блокируется на остановку планшайбы.
3. Пуск вращения и хода планшайбы блокируется на включение передачи, защитные кожухи в защитном положении, включенный и закрепленный патрон или выключенный и открепленный патрон, на блокировку поперечины и на отказы главного привода и системы управления.
4. Прямое реверсирование планшайбы блокируется на полное затормаживание вращения.
5. Расцепление патронного крепления блокируется на нулевое число оборотов планшайбы и на открытые защитные кожухи.
6. Преобразователи подач, вспомогательного шпинделя и вращения планшайбы блокированы на подготовленность системы управления, температуру преобразователей и двигателей.
7. Открытие защитных кожухов блокируется на вращение планшайбы и вспомогательного шпинделя. Если защитные кожухи открыты, только возможно поворачивать планшайбу скоростью 7 об/мин. и вспомогательный шпиндель 20 об/мин. при помощи неарретирующих кнопок, пускать в ход ходовые группы станка в координатных осях скоростью 2 м/мин. и пускать в ход конвейеры стружек при помощи неарретирующей кнопки.
8. После вставки ручного кривошипа (суппорт, ползун) блокирован преобразователь подач.
9. Передвижка поперечины блокирована на нулевую скорость планшайбы, на деблокировку и отарретирование поперечины (поперечина – опция).
10. Преобразователь подач блокирован на наезд на аварийные конечные выключатели.
11. Ход программы блокирован на включенную передачу, закрепленное изделие, блокированную поперечину, давление масла гидравлического агрегата вспомогательных функций, зажимное усилие инструмента и аварийные конечные положения.
12. Условный ход программы (окончание операции) блокирован на смазку подшипника планшайбы, температуру масла гидравлического агрегата вспомогательных функций, на дефект центральной смазки и засорение фильтров масла. Если одно условие не выполнено, начнет мигать сигнальная лампочка технологической подготовленности станка (H3) и программа после окончания операции остановится. Повторный пуск блокирован.
13. Автоматическая замена инструментов блокирована на открытый защитный кожух магазина. Вращение магазина блокировано на закрытие вручную управляемой двери магазина. Открытие двери магазина инструментов блокировано на окончание ручного вращения магазина. Блокировка открытия двери сигнализируется миганием сигнальной лампочки (H27). (Более подробно – смотри Диагностика)
14. Ручное открепление инструментальной головки блокируется на выбранный наладочный режим станка, открытые защитные кожухи, на ключ для предварительного выбора открепления инструментальной головки (SB27) в положении 1 и нажатую кнопку для открепления инструментальной головки на стороне ползуна (SB28).
15. Пуск вращения вспомогательного шпинделя блокирован на закрепленный ротационный инструмент, защитные кожухи в защитном положении, зажатое изделие, включение передачи ротационного инструмента и деблокированный преобразователь.
16. После перерыва замены инструментов и после выезда из места замены инструментов необходимо закрыть защитный кожух магазина инструментов.
17. Ручная установка положения магазина инструментов блокируется на предварительный выбор ручного вращения, автоматическая замена инструментов не должна быть на ходу и защитные кожухи магазина должны быть закрыты.
18. Движение ротационной оси блокировано на зажатое изделие.

Идентификация отказов

В этой главе описываются возможные причины отказов на электрооборудовании и способ искания этих отказов. Когда идентифицируется отказ, нужно поступать по электродокументации данного станка.

1. Невозможно включить главный выключатель QM1.

Проверьте цепь управления катушкой QM1 (если используется на станке) (трансформатор T1, защитные выключатели FA1, FA2).

2. Невозможно включить преобразователи привода и агрегат для вспомогательных функций.

Проверьте цепь кнопок, реле включительно концевых выключателей и предохрвнительных выключателей для аварийных кривошипов. Дальше проверьте цепь контакторов (теплозащита, предохранители).

3. Смазка подшипника планшайбы не работает – мигает сигнальная лампочка H3 на панели управления станком.

Проверьте количество смазочного масла, цепь контактора KM21, защитные выключатели для электродвигателей QF1, QF7 и выключатель давления SP4.

4. Автоматическая смазка станка не работает.

Проверьте уровень в баке агрегата смазки, плотность системы распределеиня смазки, выключатели давления SP9, SP10, SP11 и поплавковый выключатель SL7.

5. Поворачивание планшайбы не работает.

Проверьте цепи реле и привод, условия для поворачивания – ручной режим, открепленная планшайба.

6. Невозможно включить выбранное число оборотов планшайбы в программе.

Проверьте, работает ли поворачивание планшайбы кнопками. Проверьте цепи для пуска вращения планшайбы.

7. Подачи ходовых групп в ручном управлении не работают.

Проверьте, включенный ли привод подачи, не находится ли некоторая ходовая группа на выключателе аварийного конечного положения SQ121, SQ132, SQ125, SQ133, SQ127, SQ134 (KA6). Проверьте цепи реле KA54, KA180.

8. Автоматическая замена инструментов

а) Магазин не вращается.

Проверьте цепь двигателя. Проверьте отарретирование магазина.

б) Арретирование магазина не работает.

Проверьте ход гидравлического агрегата и цепи электрогидравлических распределителей. Проверьте, находится ли магазин точно в положении для арретирования.

9. Блокировка подачи

Сигнализируется сообщением на NC. Возможные причины: замена инструментов на ходу, измерение на ходу, главный привод не включен, ошибочная вентиляция главного привода, планшайба не начала вращаться после требования или вспомогательный шпиндель не начал вращаться после требования, инструмент должен быть закреплен, изделие не зажатое или патрон не выключен.

10. Блокировка чтения

Блокировка сигнализируется на дисплейе. Вспомогательная функция на ходу (переключение NC + C/NC и назад, передвижение поперечины, изменение передачи планшайбы или вспомогательного шпинделя, замена инструментов, установка положения планшайбы или отказы смазки планшайбы, давления и температуры гидравлической системы, температуры NC, устранение люфта привода планшайбы, открепление или закрепление планшайбы /опция/).

Для оценки отказов и сообщений находится на дисплейе системы управления текстуальное сообщение. Соответствующий текст – смотри Диагностика. На панели управления станком находится сигнальная лампочка "технологическая готовность". Эта сигнальная лампочка не светит, если регулятор подачи не включен, или регулятор планшайбы не включен, или если условие для хода программы не выполнено. Сигнальная лампочка мигает, если условие для условного хода программы не выполнено, или в течение переключения "токарный режим – фрезерный режим" и наоборот.

В целях ускорения идентификации отказа необходимо при контакте с заводом-изготовителем станка указывать всегда размер станка, заводской номер станка, номера всех отказов (сообщений) или текст сообщения.

Указания по уходу

Все контактные включательные аппараты и все бесконтактные аппараты управления находятся в электрических распределительных шкафах. Поэтому рекомендуется – особенно в пыльной среде – открывать двери в электрических распределительных шкафах как можно меньше, потому что аппараты могут засориться.
Рекомендуется производить регулярный контроль функции вентилятора в электрических распределительных шкафах. В зависимости от пыльности среды следует производить очистку фильтров вентиляции, именно каждых шесть месяцев.

Предострежение

В случае, что станок оборудован катушкой низшего напряжения главного выключателя, после выключения главного выключателя остаются под напряжением цепи трансформаторов T1 и T2. (Трансформаторы T1 и T2 и защитный выключатель FA2 находятся под защитным кожухом с предупреждающим обозначением.)
Помехоподавляющие конденсаторы у контакторов двигателей остаются тоже заряжены. Строго запрещается производить очистку и уход без выключения главного выключателя.
В случае, что главный шпиндель имеет привод переменного тока (AC), остается после выключения главного выключателя на конденсаторах преобразователей остаточный заряд в течение приблизительно 4 минут.
Что касается открытия дверей электрошкафов, не открывать двери до полного затормаживания приводных двигателей. Преобразователь может повредиться или уничтожиться.

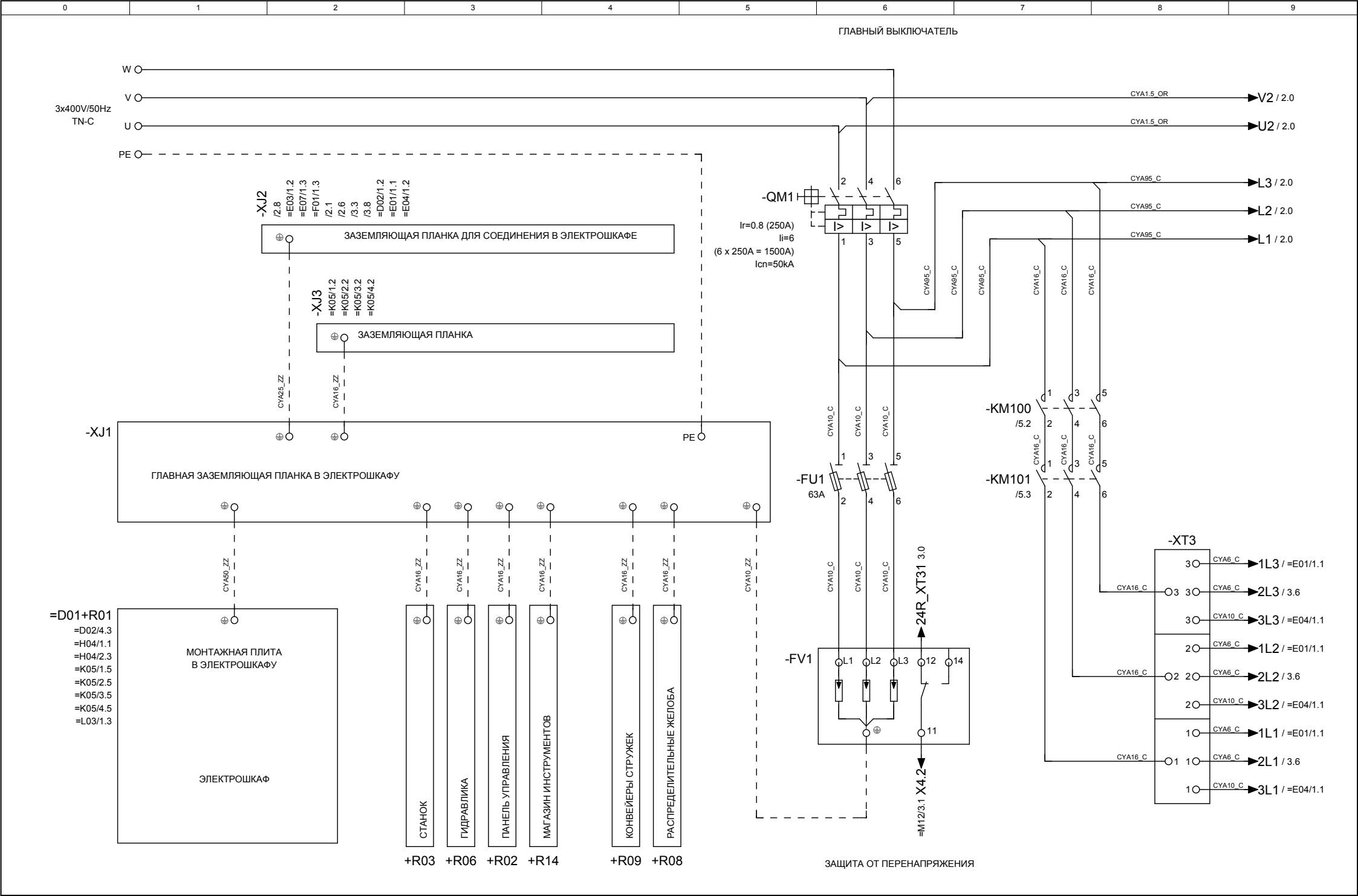

TOSHULIN	Составил	M.Borek	Название проекта: REV 16 C-M	Номер проекта: 1648F0iD	= D01
	Проверил	M.Borek			
	Станартизациж.	M.Skýpala			
	Ообрил	Z.Zbranek		Лист: 1 / Листов: 8	+ R01
	Дата	28.11.2011			

Название страницы: ЗАЗЕМЛЕНИЕ СТАНКА, ГЛАВНЫЙ ВЫКЛЮЧАТЕЛЬ

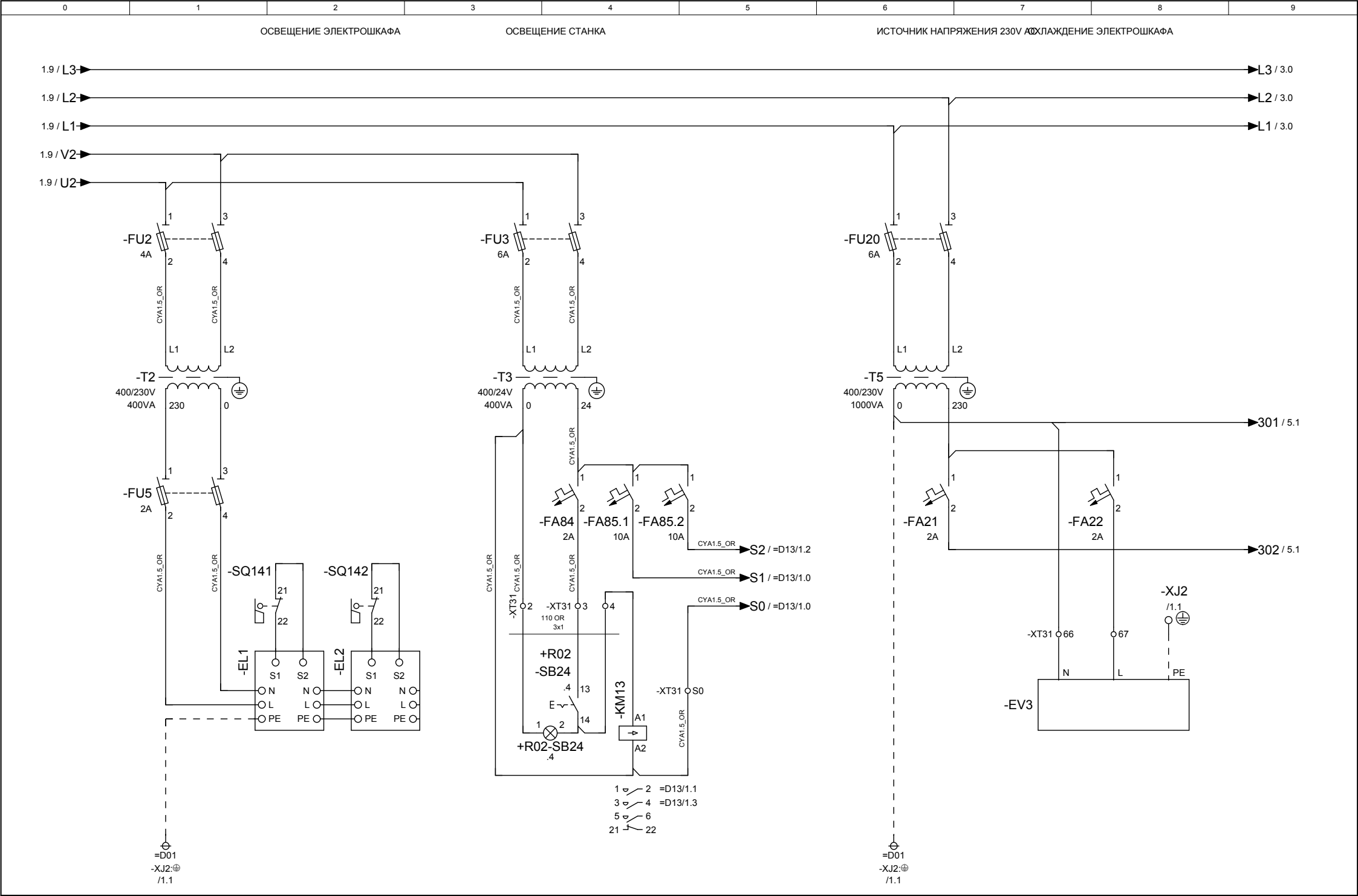

TOSHULIN	Составил	M.Borek	Название проекта: REV 16 C-M	Название страницы: ЦЕПИ ПИТАНИЯ	Номер проекта: 1648F0iD
	Проверил	M.Borek			= D01
	Станартизациж.	M.Skýpala			Лист: 2 / Листов: 8
	Ообрил	Z.Zbranek			+ R01
	Дата	29.11.2011			

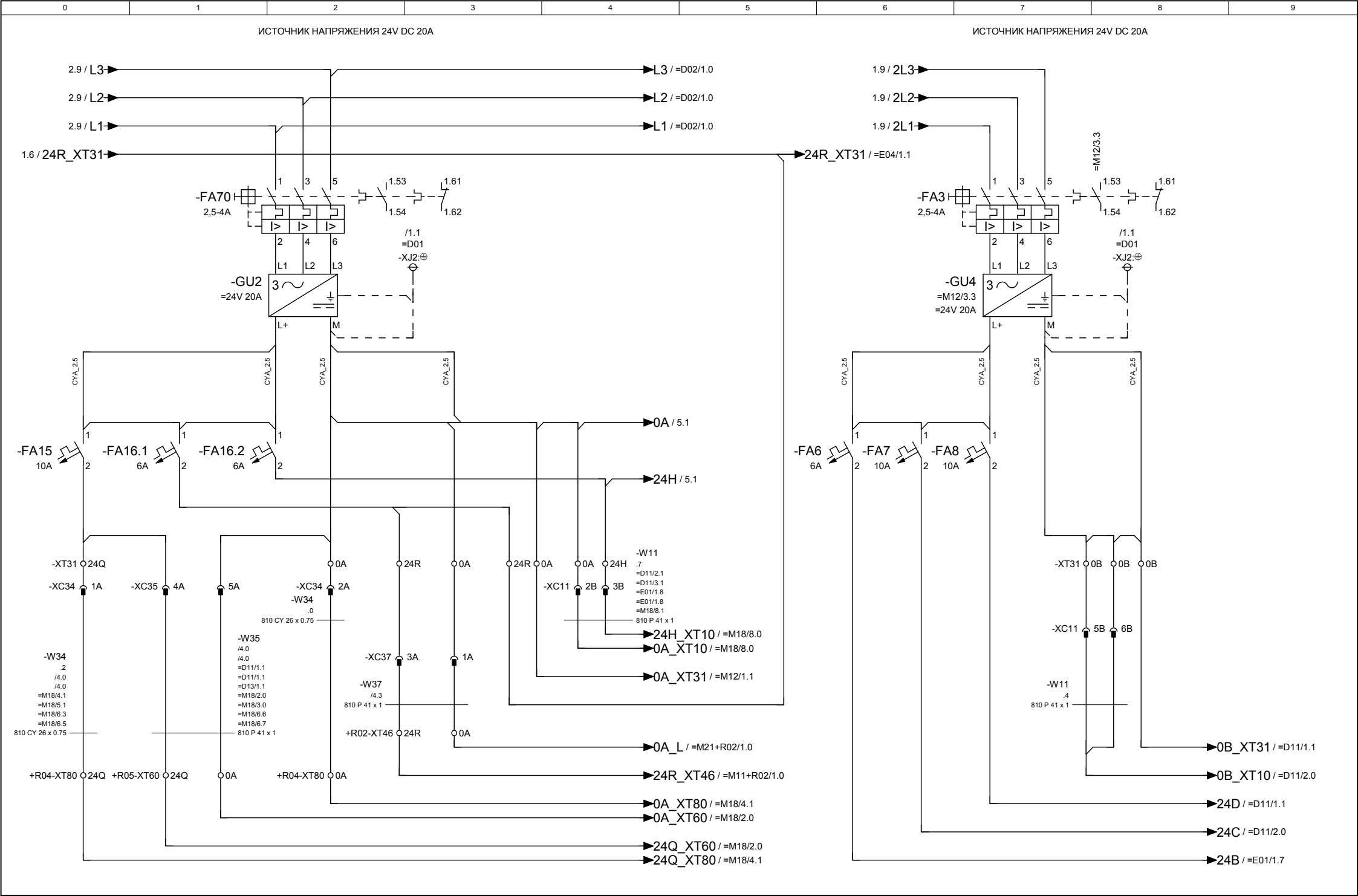

TOSHULIN	Составил	M.Borek	Название проекта: REV 16 C-M	Название страницы: ЦЕПИ ПИТАНИЯ	Номер проекта: 1648F0iD = D01
	Проверил	M.Borek			Лист: 3 Листов: 8 + R01
	Станартизациж.	M.Skýpala			
	Ообрил	Z.Zbranek			
	Дата	29.11.2011			

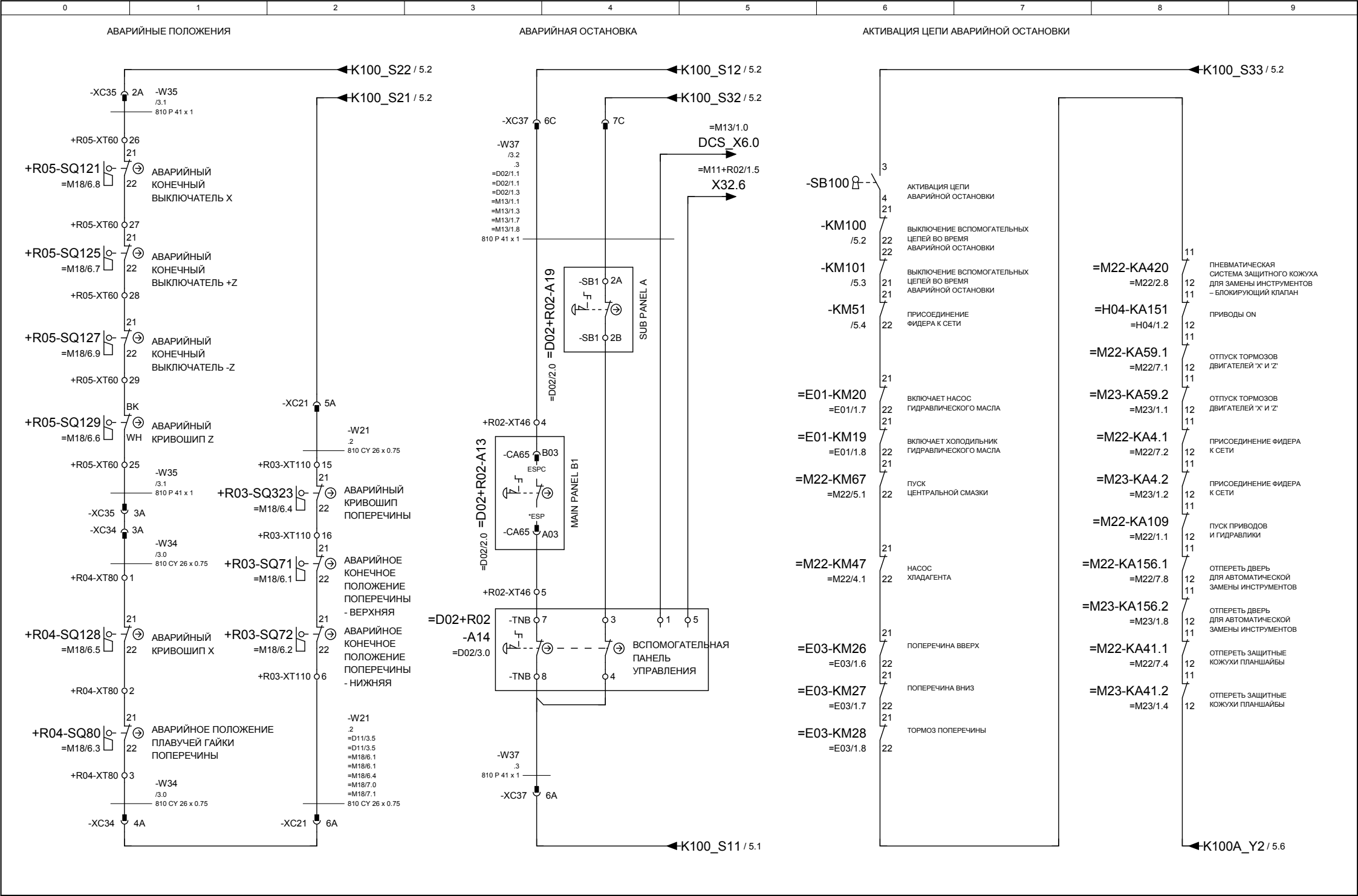

TOSHULIN	Составил	M.Borek	Название проекта: REV 16 C-M	Название страницы: ЦЕПИ АВАРИЙНОЙ ОСТАНОВКИ
	Проверил	M.Borek		
	Станартизациж.	M.Skýpala		
	Ообрил	Z.Zbranek		
	Дата	29.11.2011		

Номер проекта:	1648F0iD		= D01
Лист: 4	Листов: 8		+ R01

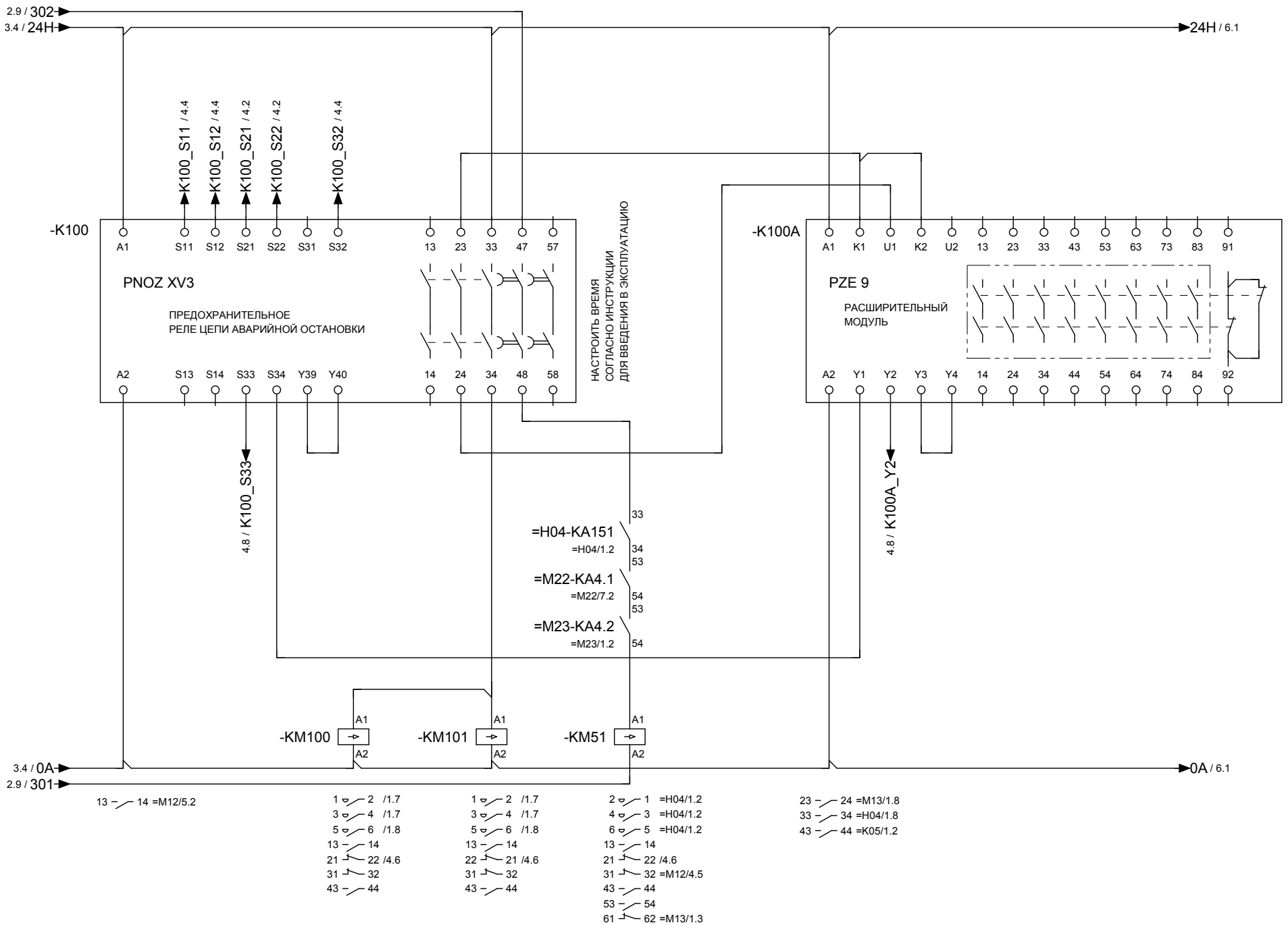

TOSHULIN	Составил	M.Borek	Название проекта: REV 16 C-M	Название страницы: ПРЕДОХРАНИТЕЛЬНОЕ РЕЛЕ ЦЕПИ АВАРИЙНОЙ ОСТАНОВКИ	Номер проекта: 1648F0iD = D01
	Проверил	M.Borek			
	Станартизациж.	M.Skýpala			Лист: 5 Листов: 8 + R01
	Ообрил	Z.Zbranek			
	Дата	29.11.2011			

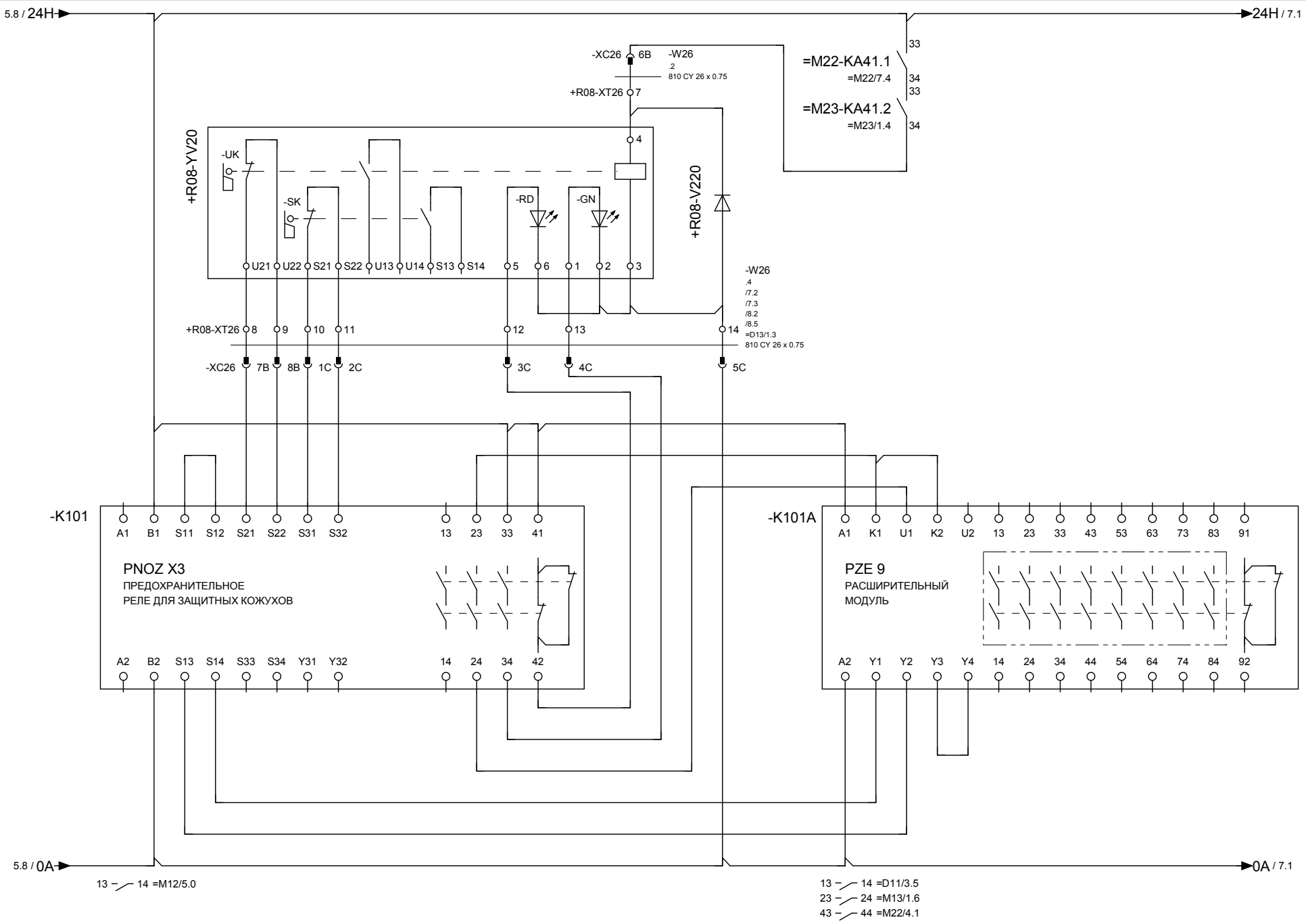

TOSHULIN	Составил	M.Borek	Название проекта: REV 16 C-M	Название страницы: ПРЕДОХРАНИТЕЛЬНОЕ РЕЛЕ ДЛЯ ЗАЩИТНЫХ КОЖУХОВ	Номер проекта: 1648F0iD
	Проверил	M.Borek			= D01
	Станартизациж.	M.Skýpala			Лист: 6 / Листов: 8
	Ообрил	Z.Zbranek			+ R01
	Дата	25.11.2011			

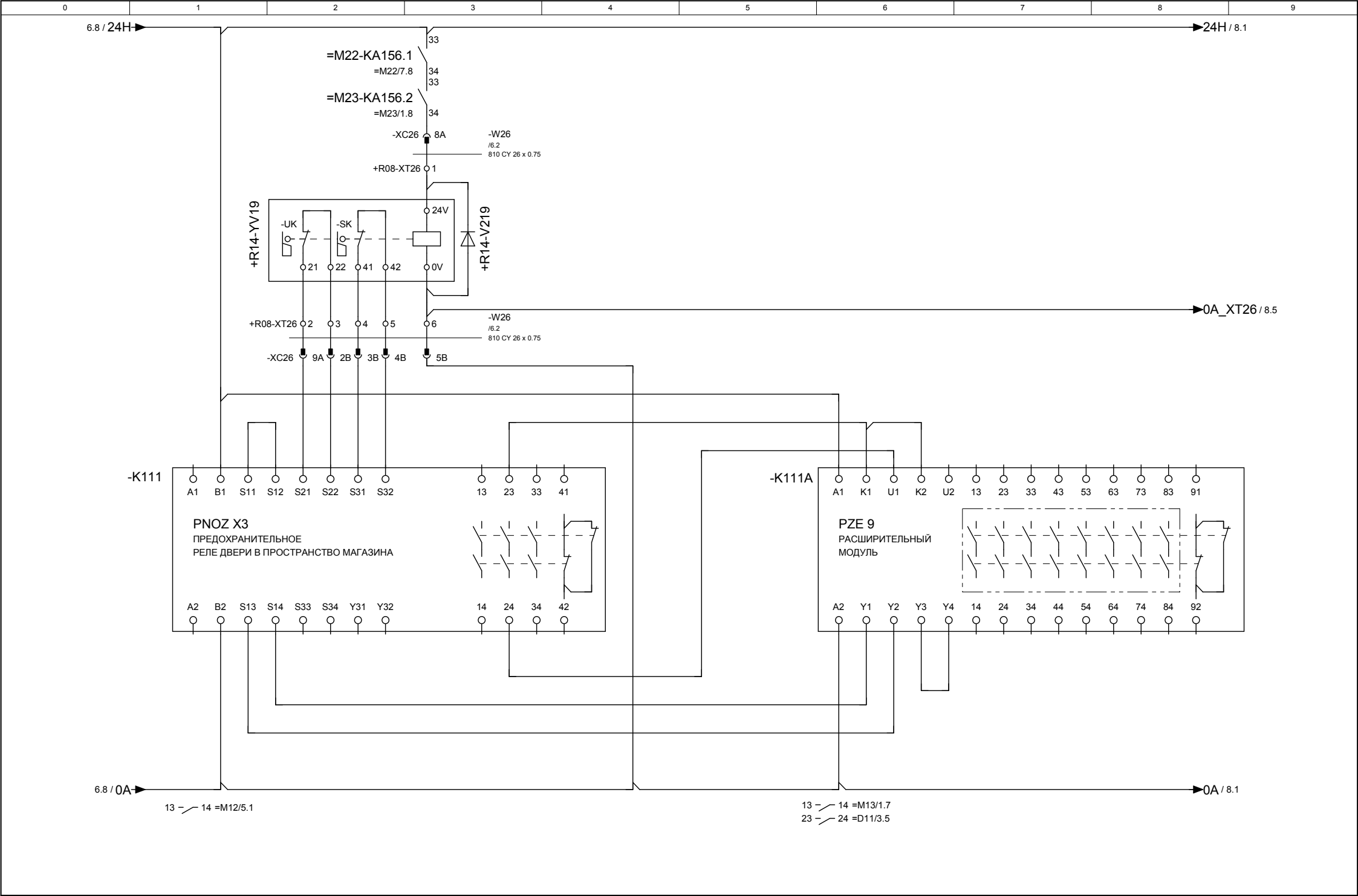

TOSHULIN	Составил	M.Borek	Название проекта: REV 16 C-M	Название страницы: ПРЕДОХРАНИТЕЛЬНОЕ РЕЛЕ ДВЕРИ В ПРОСТРАНСТВО МАГАЗИНА	Номер проекта: 1648F0iD
	Проверил	M.Borek			= D01
	Станартизациж.	M.Skýpala			Лист: 7 / Листов: 8
	Ообрил	Z.Zbranek			+ R01
	Дата	25.11.2011			

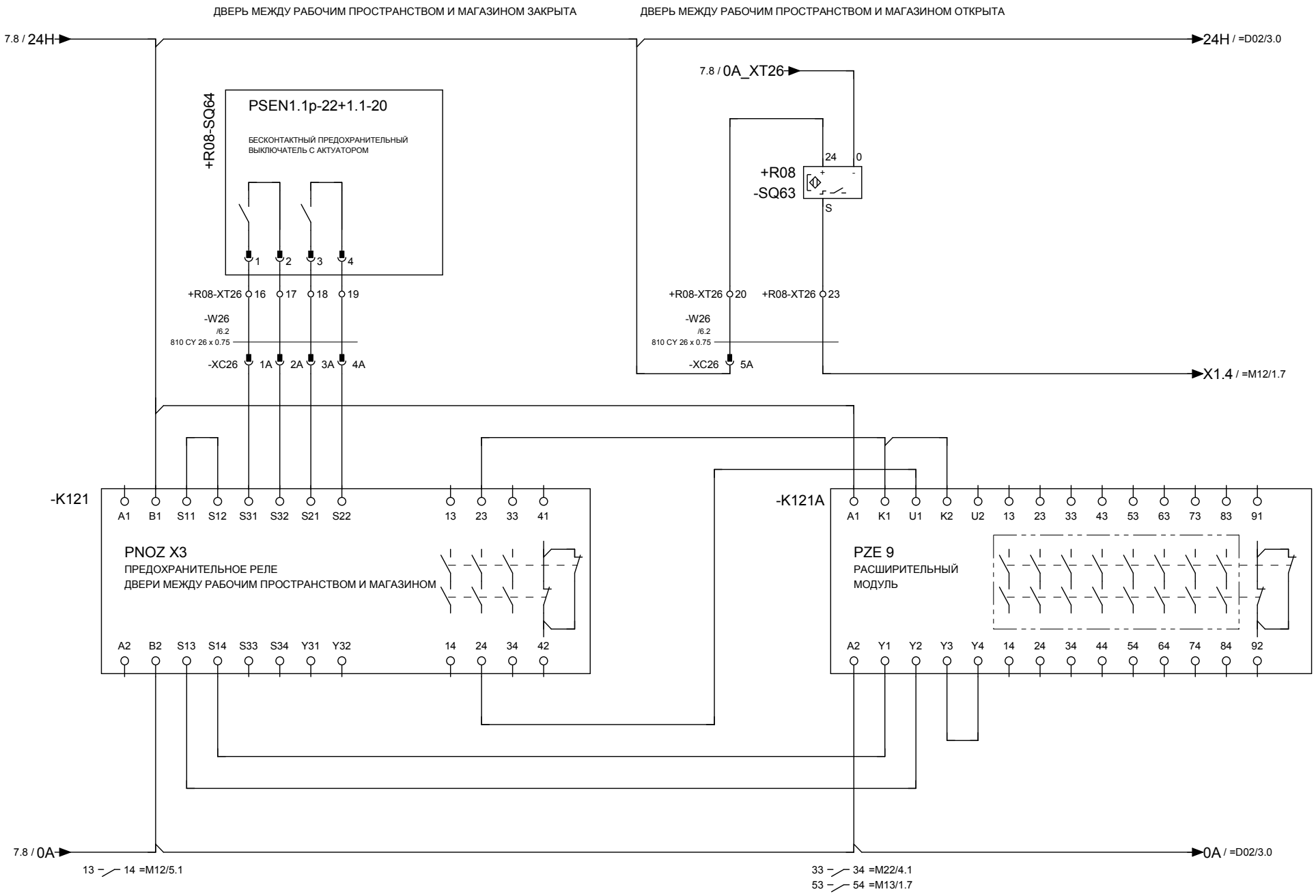

TOSHULIN	Составил	M.Borek	Название проекта: REV 16 C-M	Название страницы: ПРЕДОХРАНИТЕЛЬНОЕ РЕЛЕ ДВЕРИ МЕЖДУ РАБОЧИМ ПРОСТРАНСТВОМ И МАГАЗИНОМ	Номер проекта: 1648F0iD
	Проверил	M.Borek			= D01
	Станартизациж.	M.Skýpala			Лист: 8 / Листов: 8
	Ообрил	Z.Zbranek			+ R01
	Дата	29.11.2011			

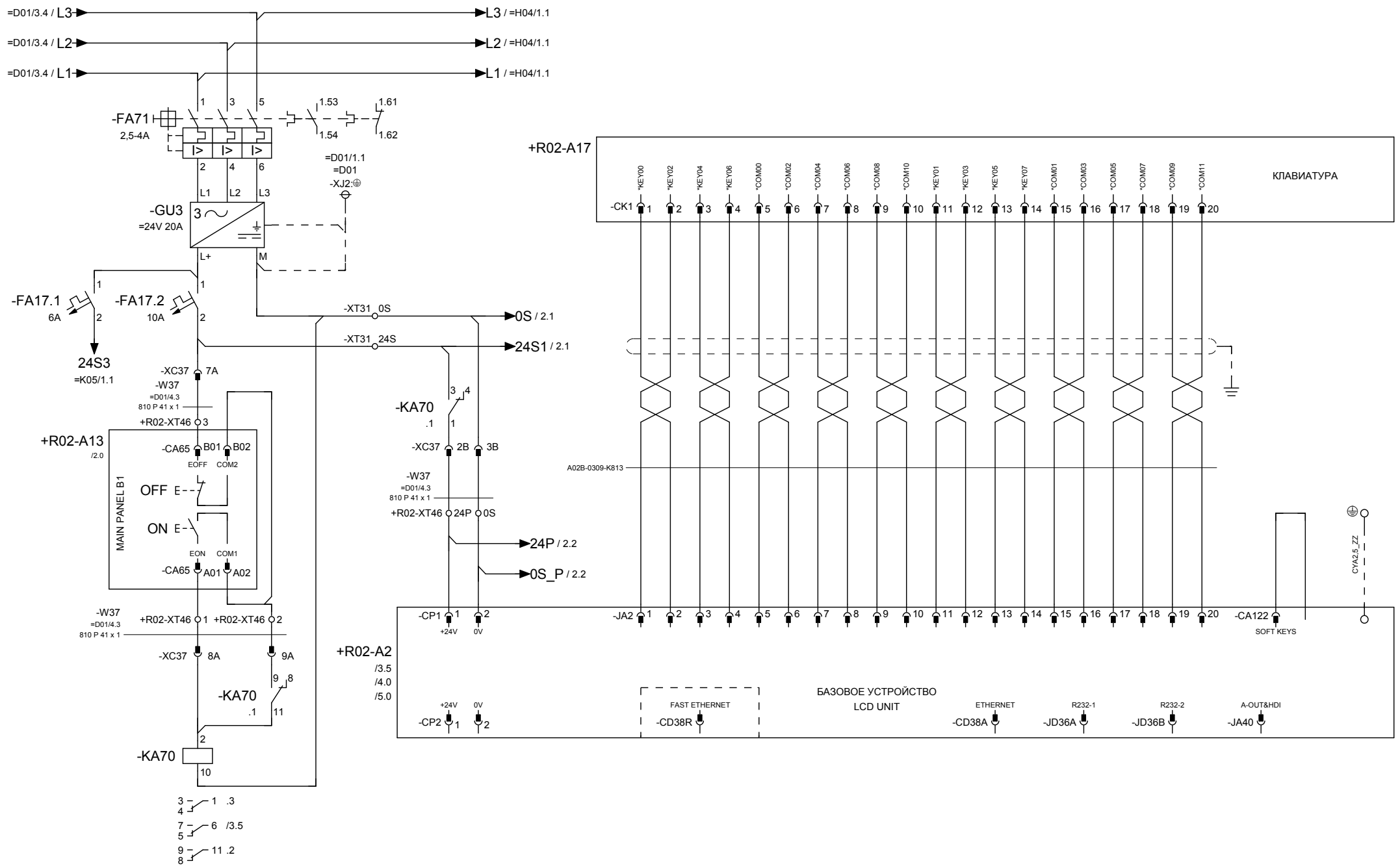

TOSHULIN	Составил	M.Borek	Название проекта: REV 16 C-M	Название страницы: СОСТАВ СИСТЕМЫ УПРАВЛЕНИЯ	Номер проекта: 1648F0iD
	Проверил	M.Borek			= D02
	Станартизациж.	M.Skýpala			Лист: 1 / Листов: 5
	Ообрил	Z.Zbranek			+ R01
	Дата	29.11.2011			

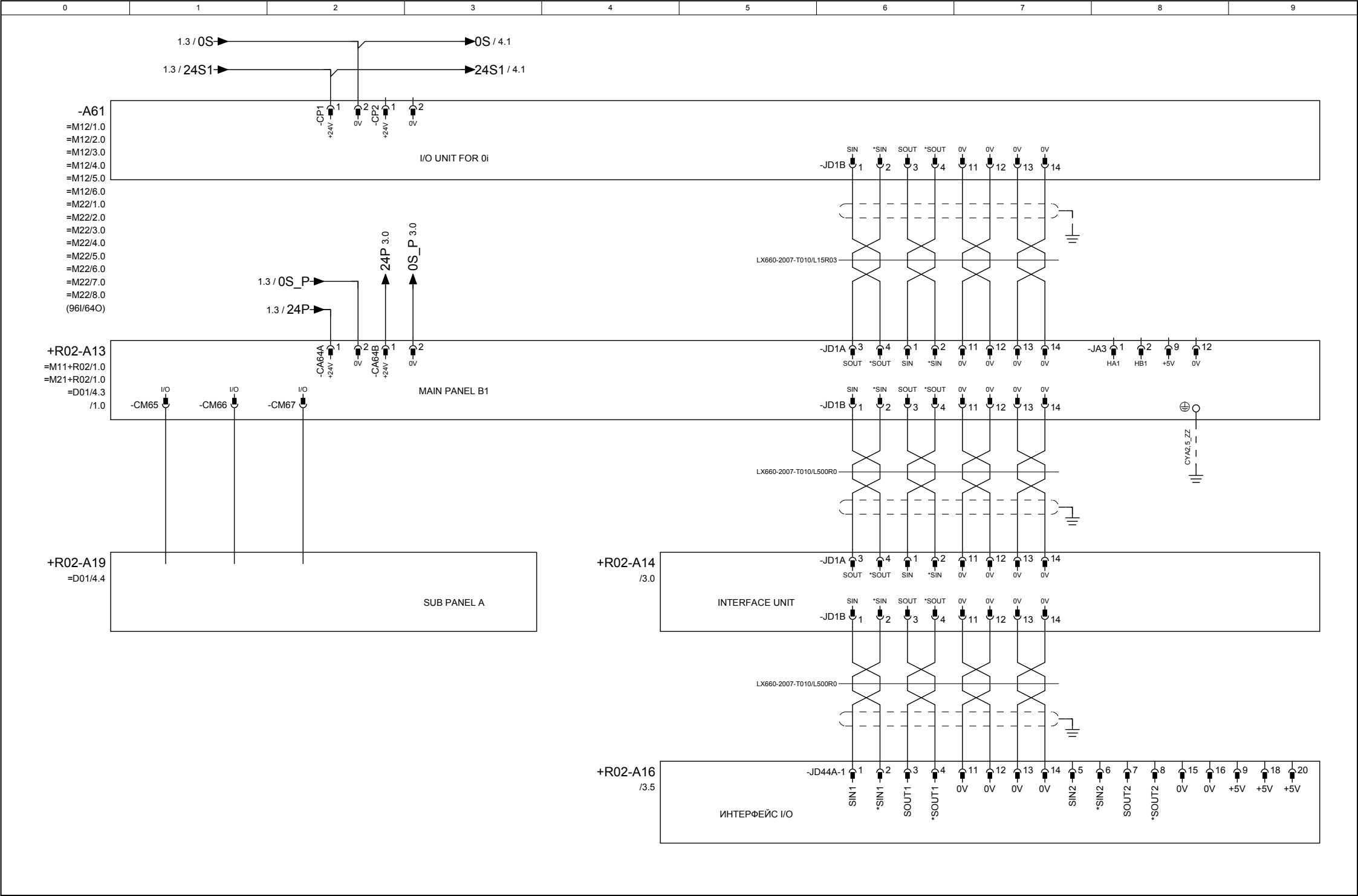

TOSHULIN	Составил	M.Borek	Название проекта: REV 16 C-M	Название страницы: СОСТАВ СИСТЕМЫ УПРАВЛЕНИЯ	Номер проекта: 1648F0iD = D02
	Проверил	M.Borek			Лист: 2 Листов: 5 + R01
	Станартизациж.	M.Skýpala			
	Ообрил	Z.Zbranek			
	Дата	28.11.2011			

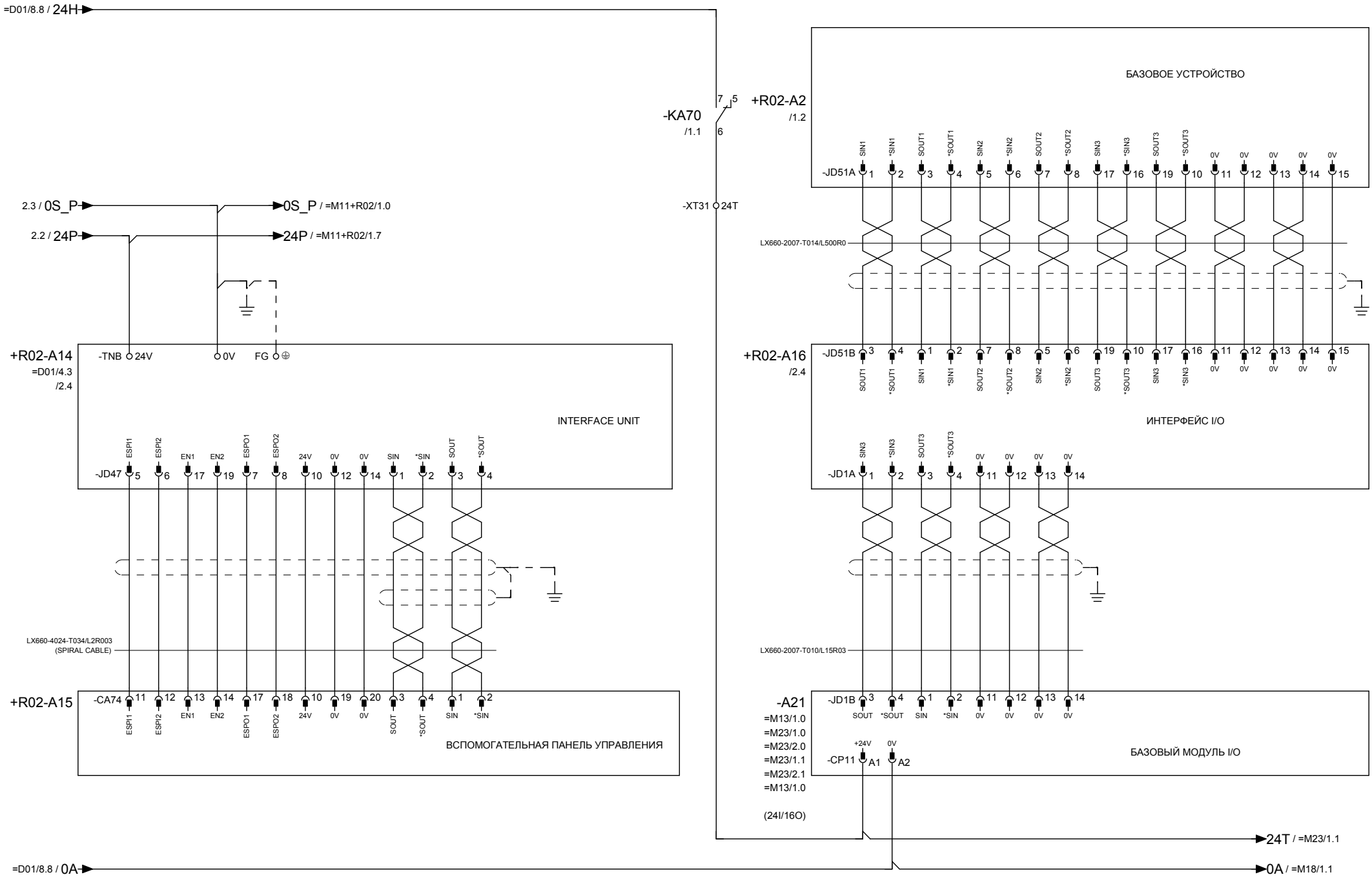

TOSHULIN	Составил	M.Borek	Название проекта: REV 16 C-M	Название страницы: СОСТАВ СИСТЕМЫ УПРАВЛЕНИЯ	Номер проекта: 1648F0iD
	Проверил	M.Borek			= D02
	Станартизациж.	M.Skýpala			Лист: 3 / Листов: 5
	Ообрил	Z.Zbranek			+ R01
	Дата	29.11.2011			

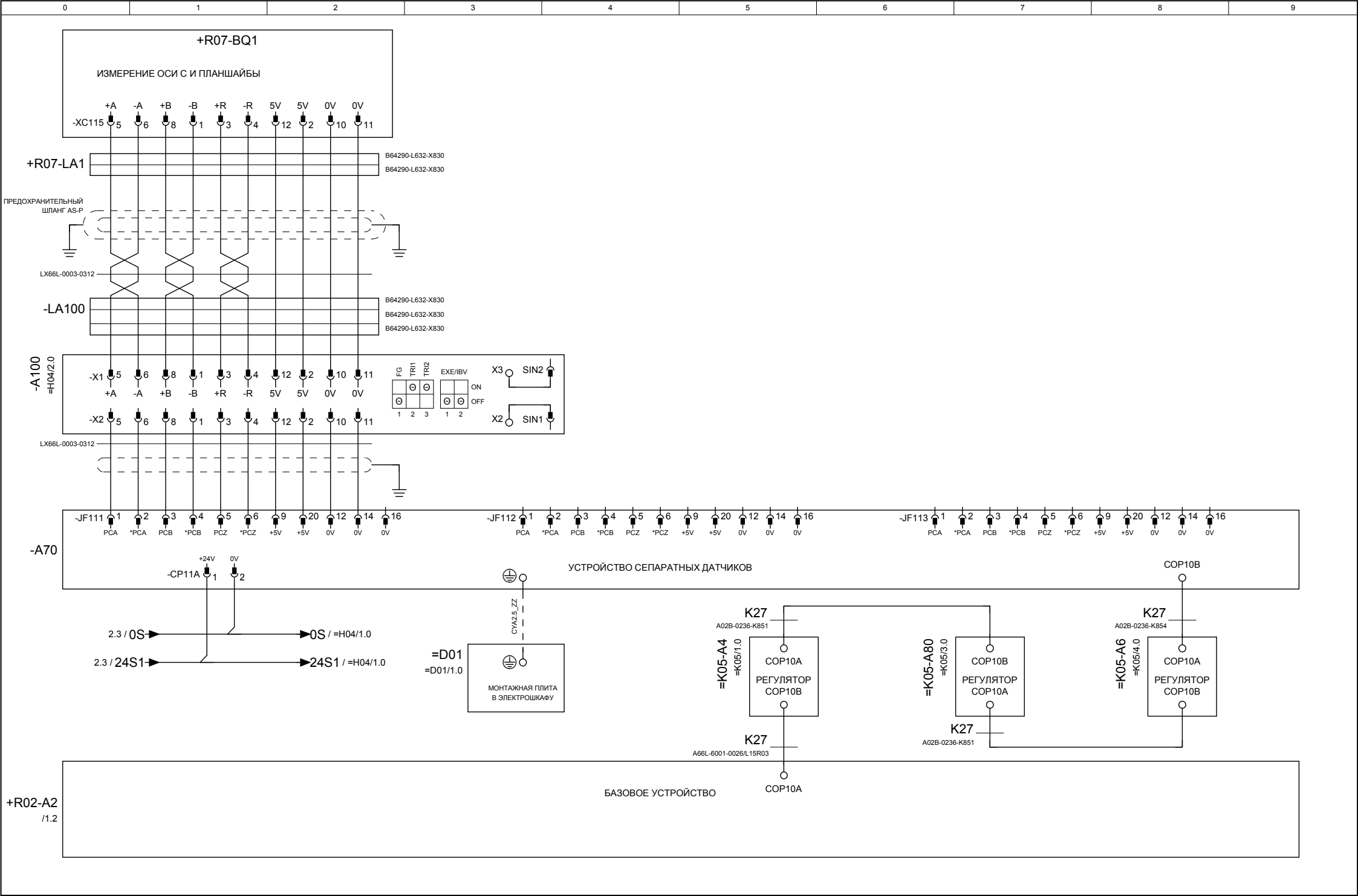

TOSHULIN	Составил	M.Borek	Название проекта: REV 16 C-M	Название страницы: СОСТАВ СИСТЕМЫ УПРАВЛЕНИЯ	Номер проекта: 1648F0iD
	Проверил	M.Borek			= D02
	Станартизациж.	M.Skýpala			Лист: 4 / Листов: 5
	Ообрил	Z.Zbranek			+ R01
	Дата	29.11.2011			

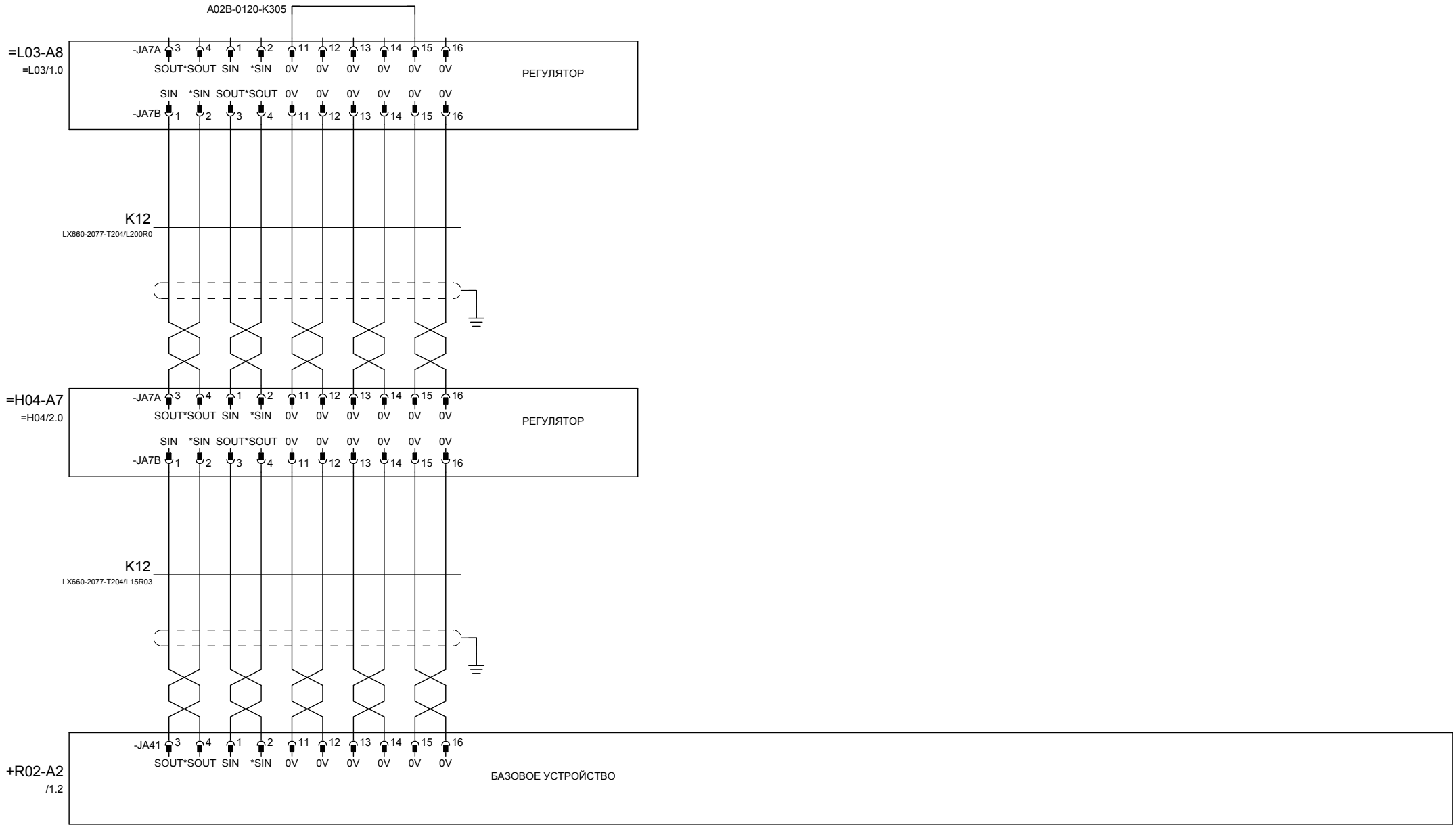

TOSHULIN	Составил	M.Borek	Название проекта: REV 16 C-M	Название страницы: СОСТАВ СИСТЕМЫ УПРАВЛЕНИЯ	Номер проекта: 1648F0iD
	Проверил	M.Borek			
	Станартизациж.	M.Skýpala			
	Ообрил	Z.Zbranek			
	Дата	25.11.2011			

Лист: 5 | Листов: 5 | = D02 | + R01

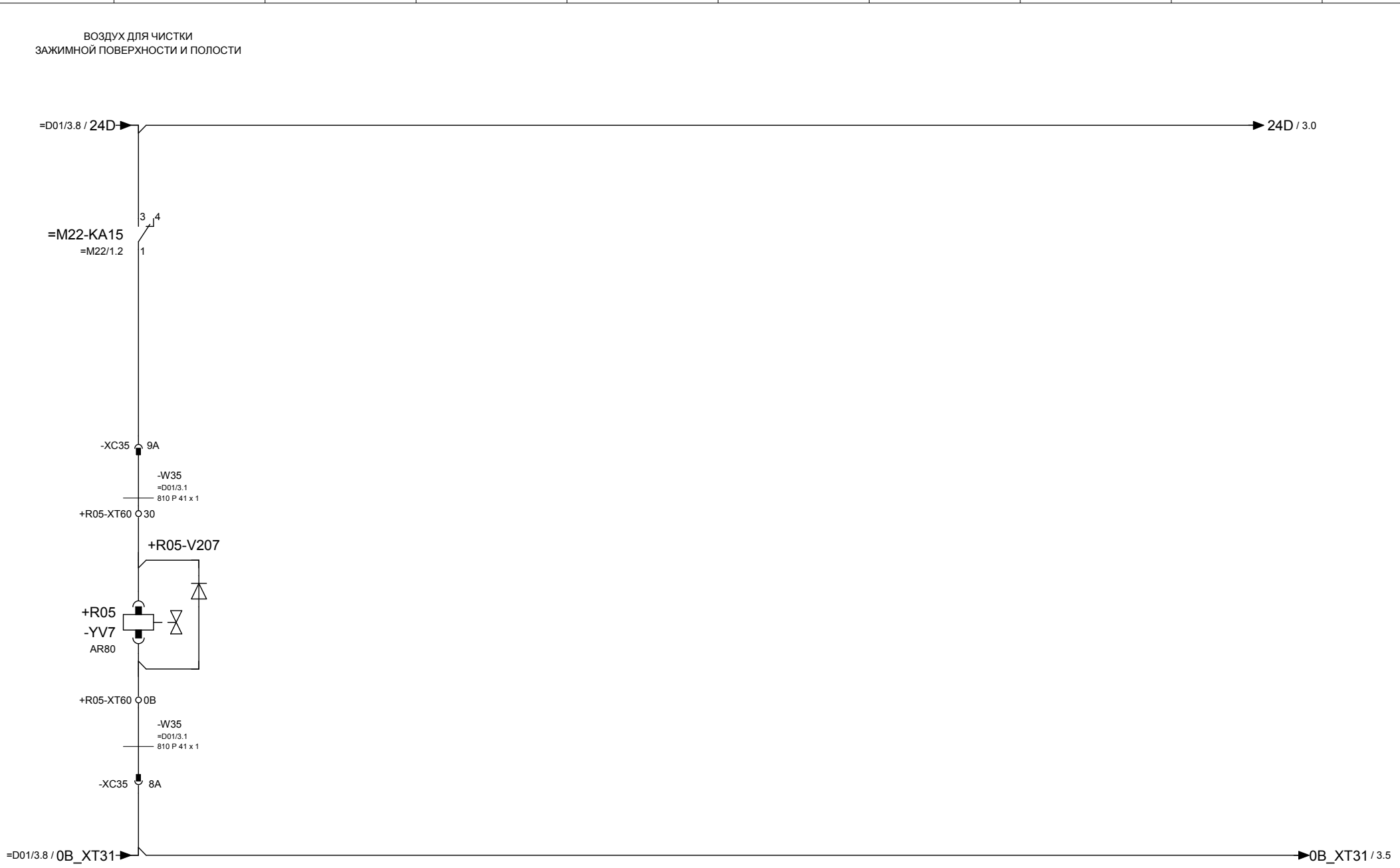

TOSHULIN	Составил	M.Borek	Название проекта:	Название страницы:	Номер проекта: 1648F0iD	= D11
	Проверил	M.Borek	REV 16 C-M	ВСПОМОГАТЕЛЬНЫЕ ЦЕПИ 24V		
	Станартизациж.	M.Skýpala			Лист: 1 / Листов: 3	+ R01
	Ообрил	Z.Zbranek				
	Дата	25.11.2011				

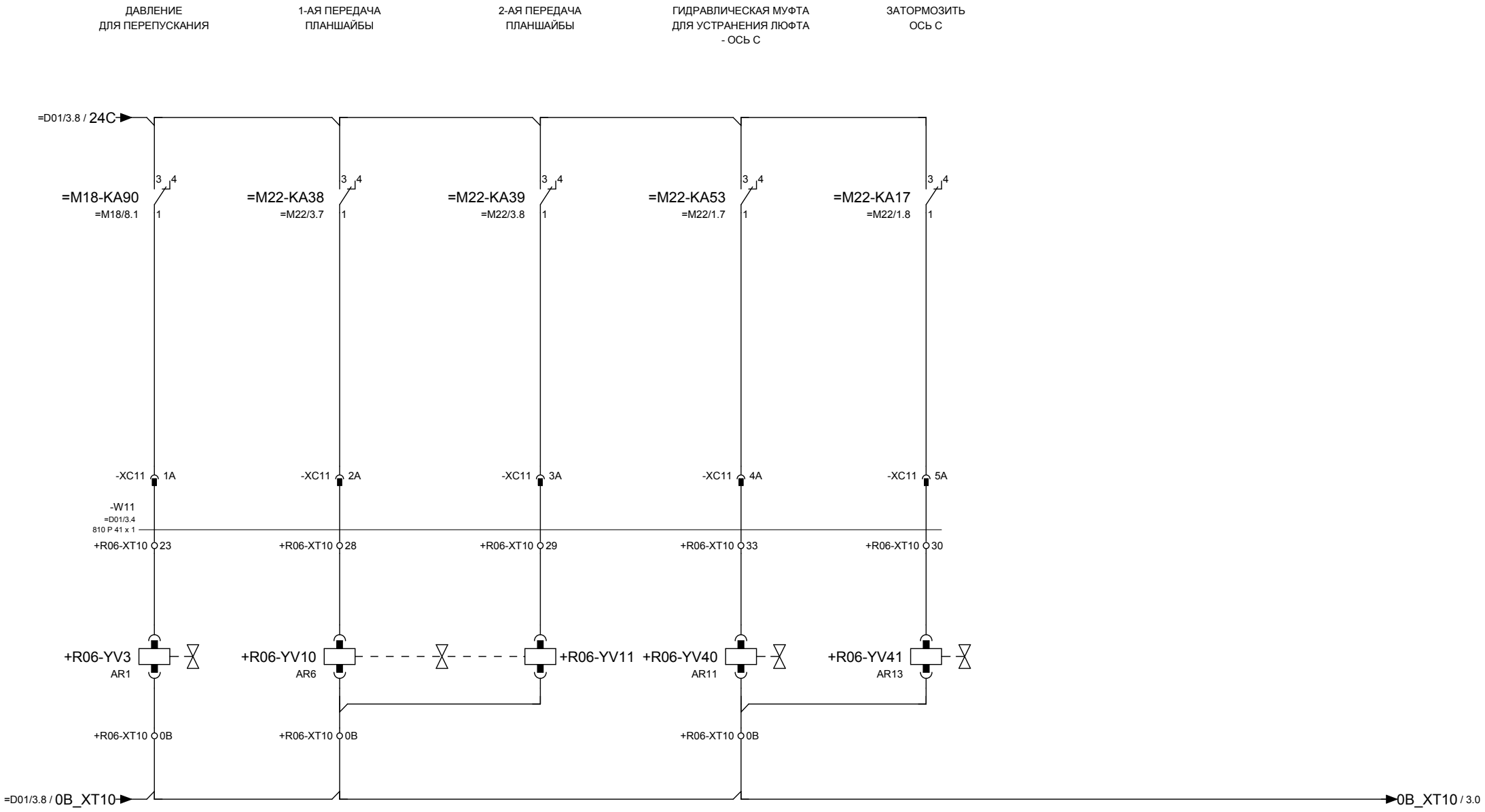

TOSHULIN	Составил	M.Borek	Название проекта: REV 16 C-M	Название страницы: ВСПОМОГАТЕЛЬНЫЕ ЦЕПИ 24V	Номер проекта: 1648F0iD
	Проверил	M.Borek			
	Станартизациж.	M.Skýpala			
	Ообрил	Z.Zbranek			Лист: 2 / Листов: 3
	Дата	29.11.2011			= D11 / + R01

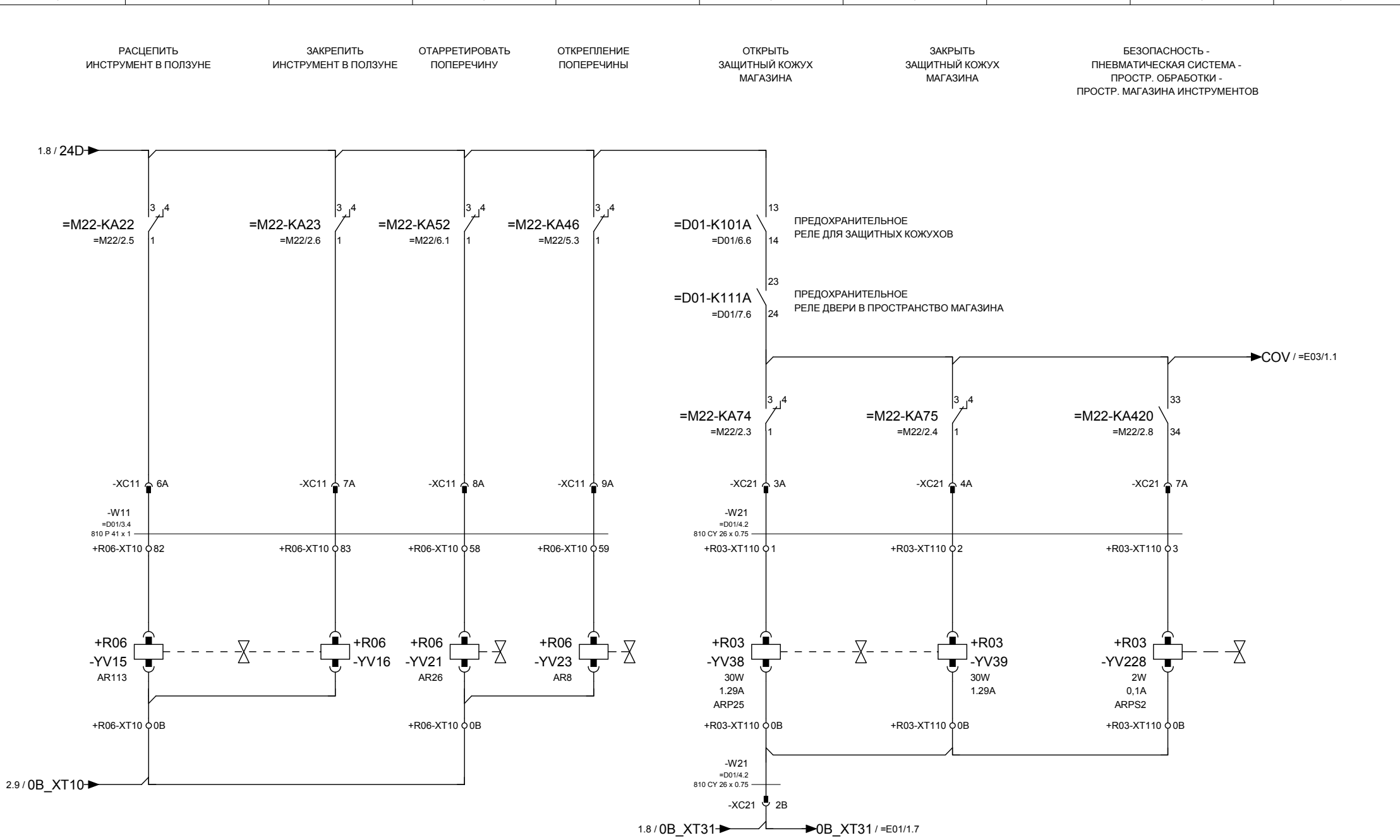

TOSHULIN	Составил	M.Borek	Название проекта: REV 16 C-M	Название страницы: ВСПОМОГАТЕЛЬНЫЕ ЦЕПИ 24V	Номер проекта: 1648F0iD = D11
	Проверил	M.Borek			Лист: 3 Листов: 3 + R01
	Станартизациж.	M.Skýpala			
	Ообрил	Z.Zbranek			
	Дата	29.11.2011			

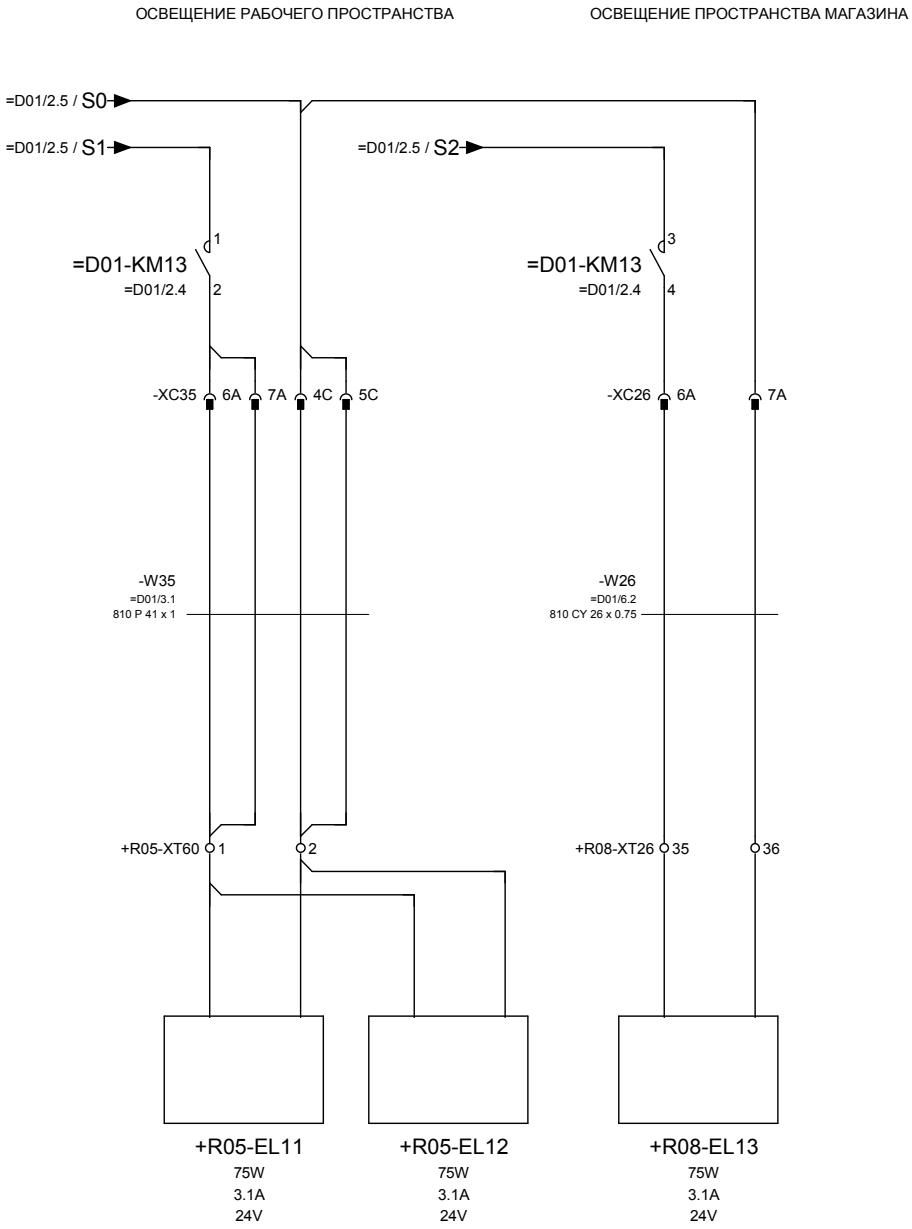

TOSHULIN	Составил	M.Borek	Название проекта: REV 16 C-M	Название страницы: ОСВЕЩЕНИЕ СТАНКА	Номер проекта: 1648F0iD
	Проверил	M.Borek			= D13
	Станартизациж.	M.Skýpala			Лист: 1 / Листов: 1
	Ообрил	Z.Zbranek			+ R01
	Дата	28.11.2011			

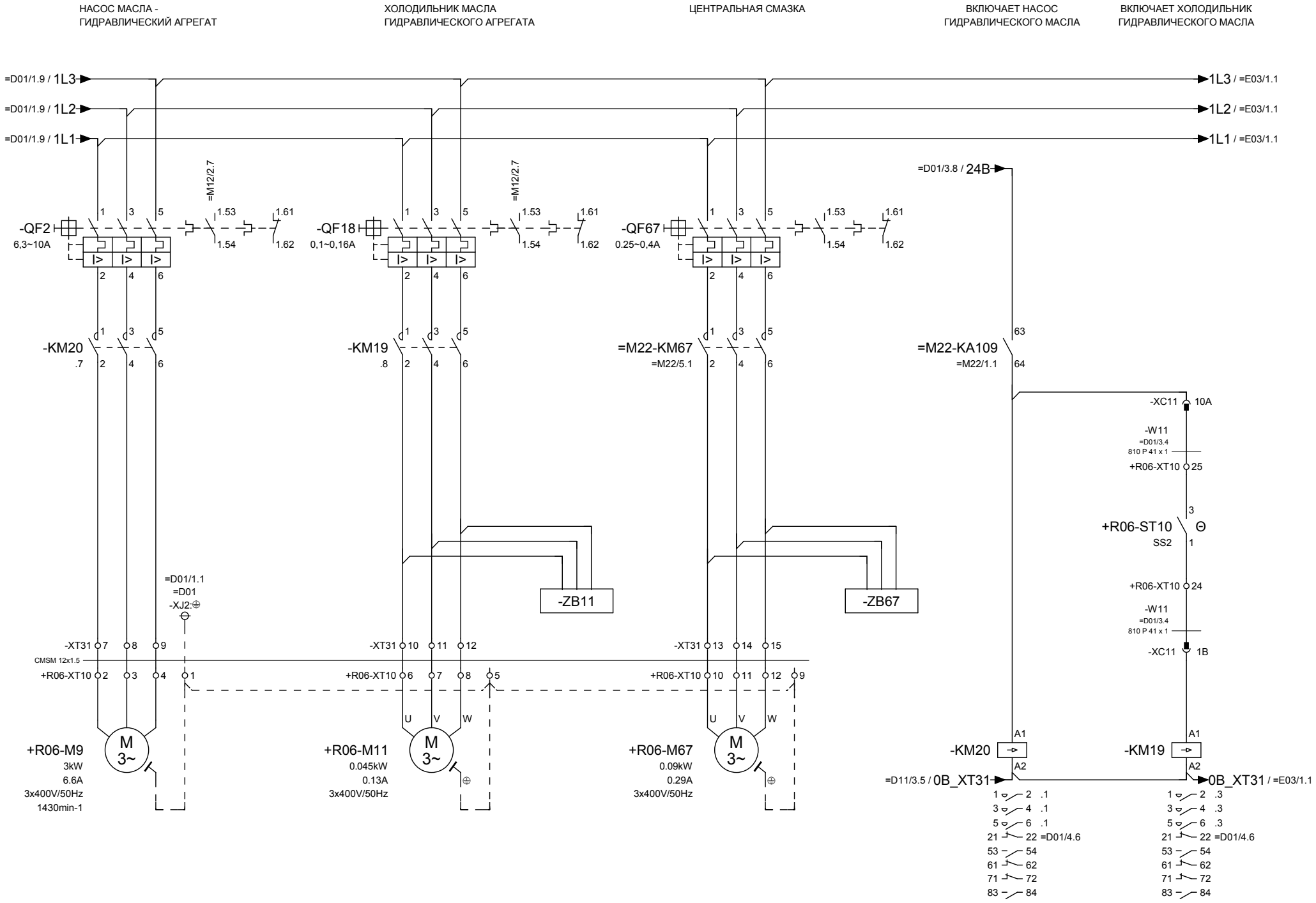

TOSHULIN	Составил	M.Borek	Название проекта: REV 16 C-M	Номер проекта: 1648F0iD	= E01
	Проверил	M.Borek			
	Станартизациж.	M.Skýpala			
	Ообрил	Z.Zbranek	Название страницы: ВСПОМОГАТЕЛЬНЫЕ ПРИВОДЫ	Лист: 1 / Листов: 1	+ R01
	Дата	29.11.2011			

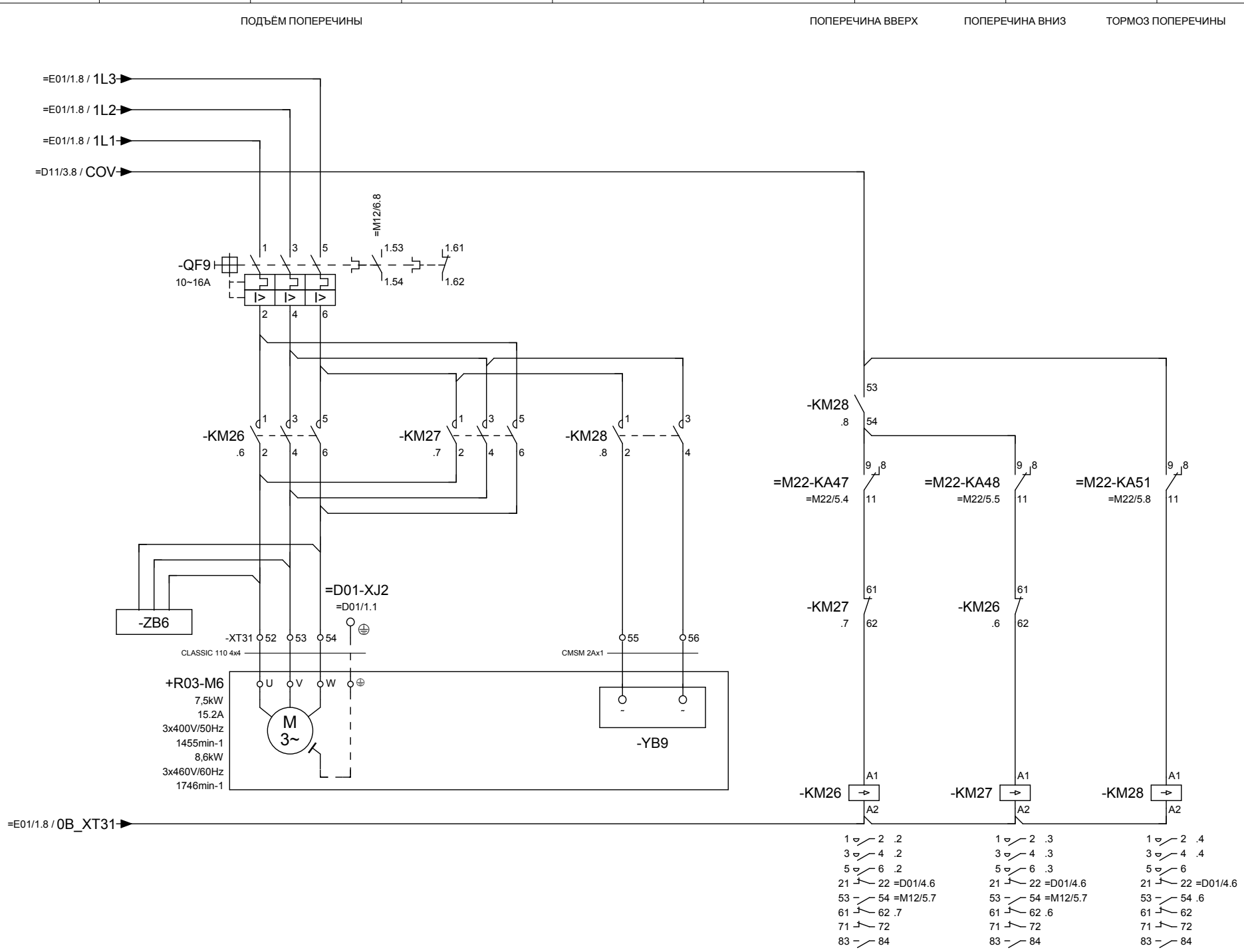

TOSHULIN	Составил	M.Borek	Название проекта: REV 16 C-M	Номер проекта: 1648F0iD	= E03
	Проверил	M.Borek			
	Станартизациж.	M.Skýpala			
	Ообрил	Z.Zbranek		Лист: 1	Листов: 1
	Дата	29.11.2011			+ R01

Название страницы:
ВСПОМОГАТЕЛЬНЫЕ
ПРИВОДЫ - ПРИВОД ДЛЯ ПОДЪЁМА ПОПЕРЕЧИНЫ

КОНВЕЙЕР-ПОДЪЁМНИК СТРУЖЕК

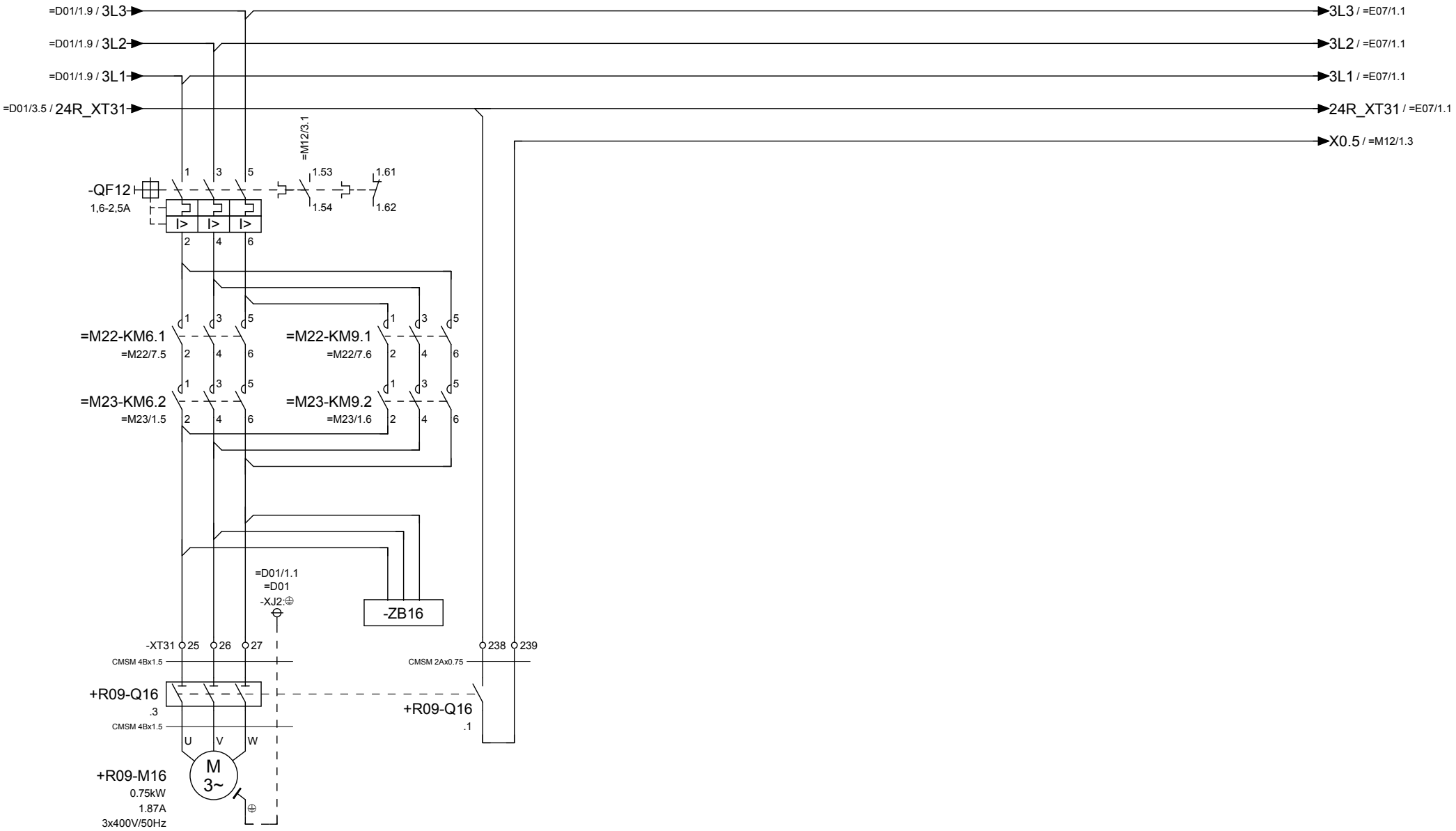

TOSHULIN	Составил	M.Borek	Название проекта: REV 16 C-M	Название страницы: ПРИВОД КОНВЕЙЕРА СТРУЖЕК	Номер проекта: 1648F0iD	= E04
	Проверил	M.Borek				
	Станартизациж.	M.Skýpala			Лист: 1	Листов: 1
	Ообрил	Z.Zbranek				+ R01
	Дата	29.11.2011				

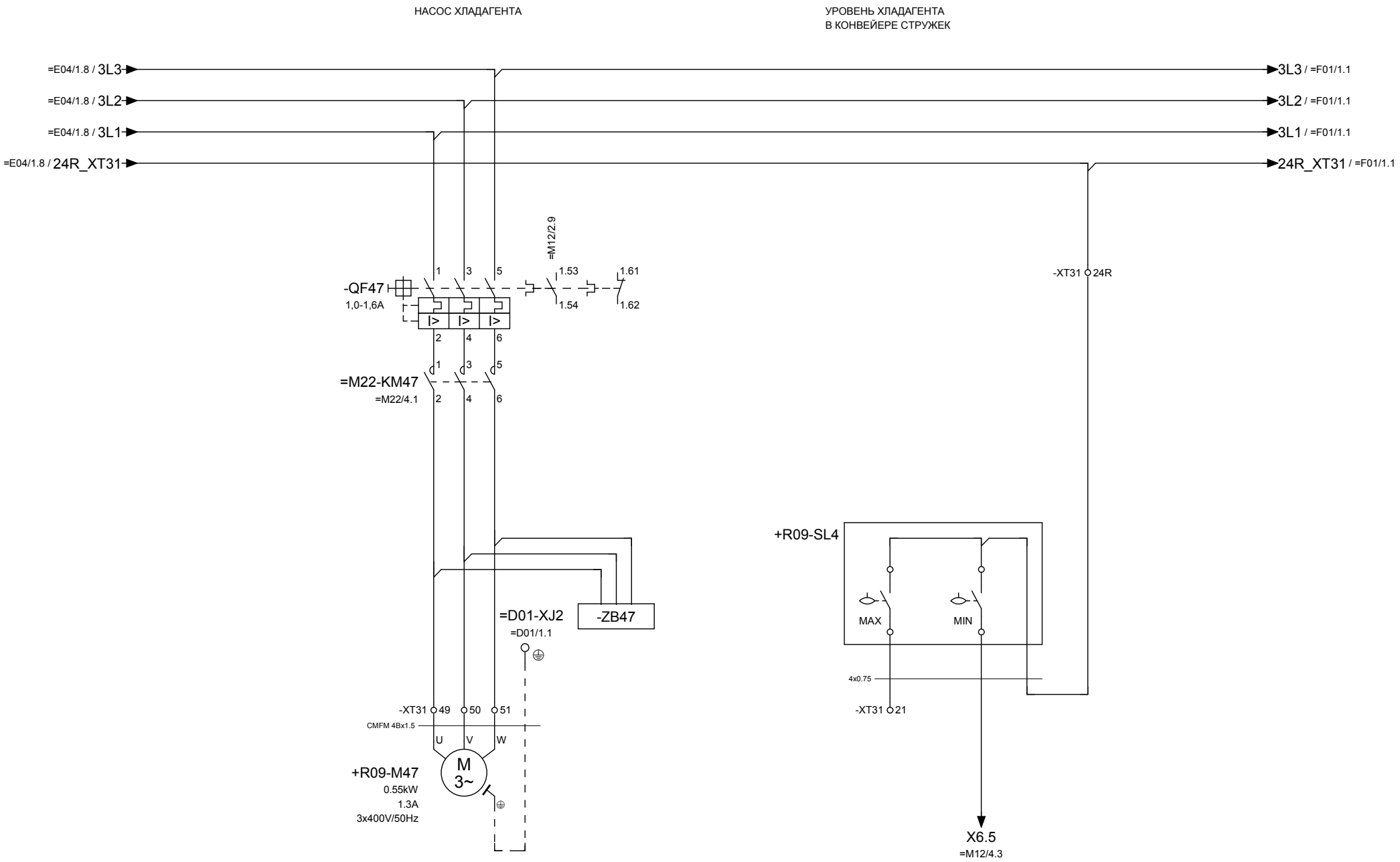

TOSHULIN	Составил	M.Borek	Название проекта: REV 16 C-M	Название страницы: ОХЛАЖДЕНИЕ ИНСТРУМЕНТОВ	Номер проекта: 1648F0iD
	Проверил	M.Borek			= E07
	Станартизациж.	M.Skýpala			Лист: 1 / Листов: 1
	Ообрил	Z.Zbranek			+ R01
	Дата	29.11.2011			

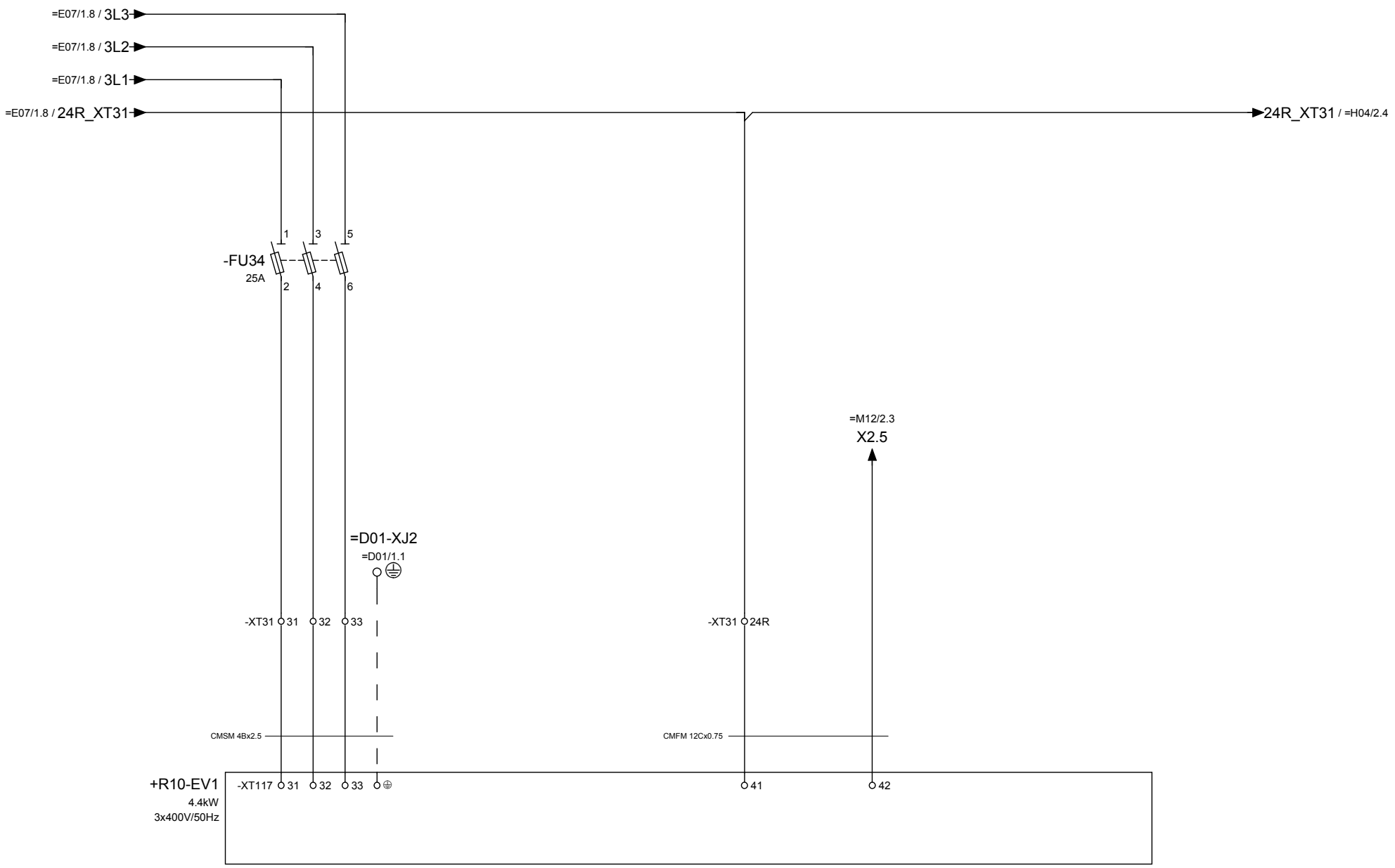

TOSHULIN	Составил	M.Borek	Название проекта: REV 16 C-M	Название страницы: ОХЛАЖДЕНИЕ МАСЛА	Номер проекта: 1648F0iD	= F01
	Проверил	M.Borek			Лист: 1 / Листов: 1	+ R01
	Станартизациж.	M.Skýpala				
	Ообрил	Z.Zbranek				
	Дата	29.11.2011				

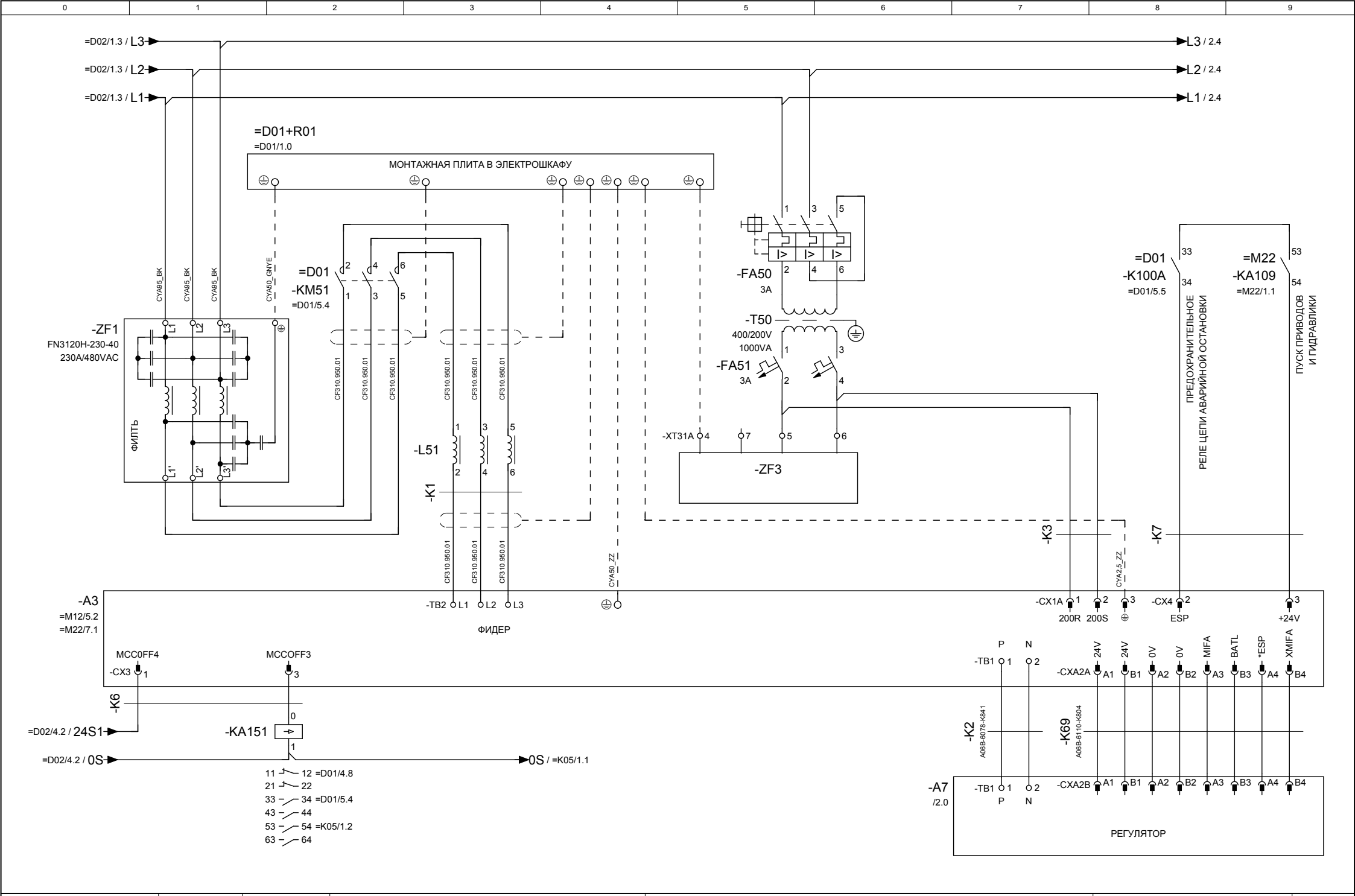

TOSHULIN	Составил	M.Borek	Название проекта: REV 16 C-M	Номер проекта: 1648F0iD	= H04
	Проверил	M.Borek			
	Станартизациж.	M.Skýpala			
	Ообрил	Z.Zbranek	Название страницы: ГЛАВНЫЙ ПРИВОД	Лист: 1 / Листов: 2	+ R01
	Дата	28.11.2011			

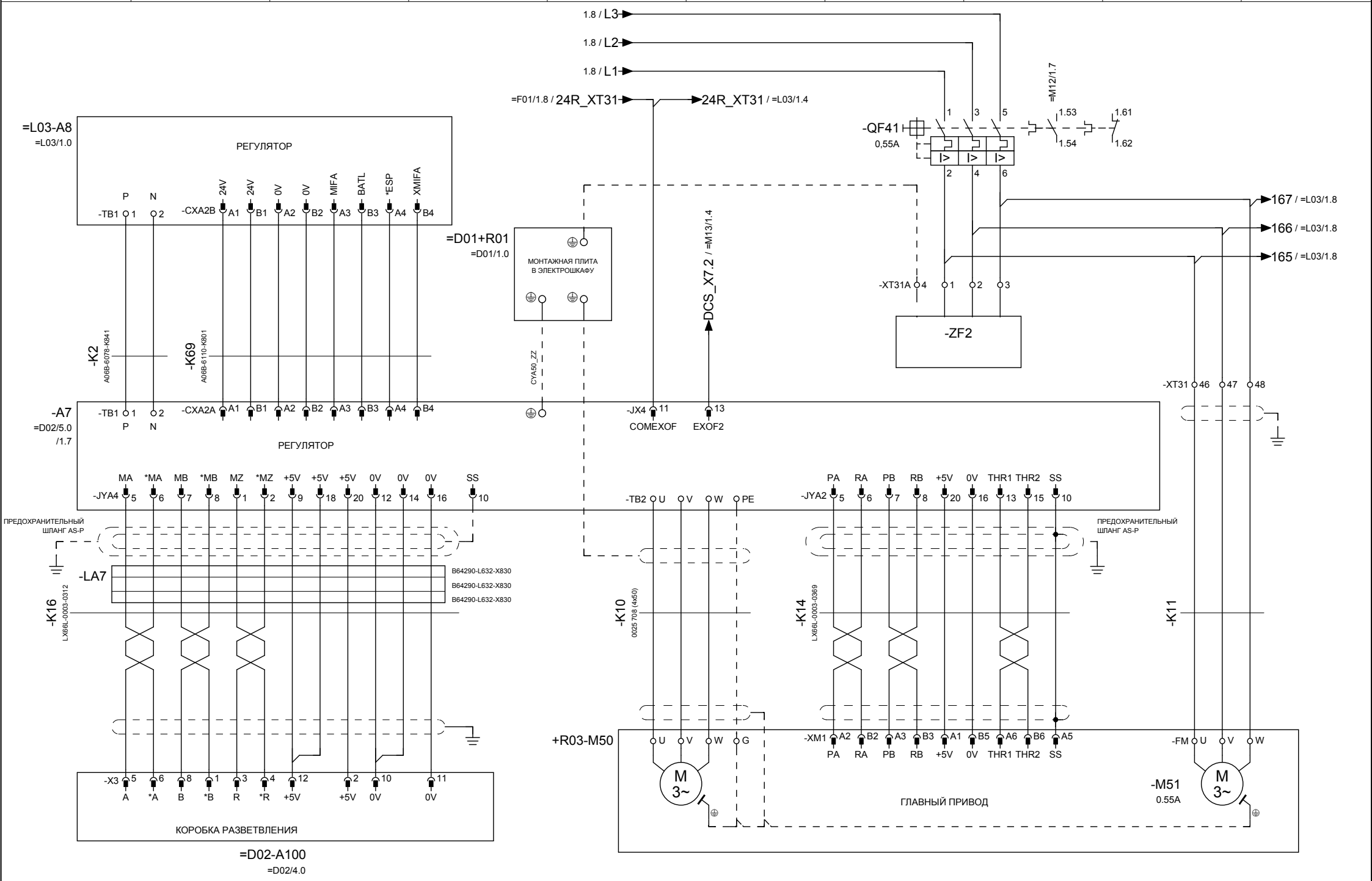

TOSHULIN	Составил	M.Borek	Название проекта: REV 16 C-M	Номер проекта: 1648F0iD	= H04
	Проверил	M.Borek			
	Станартизациж.	M.Skýpala			
	Ообрил	Z.Zbranek	Название страницы: ГЛАВНЫЙ ПРИВОД	Лист: 2 / Листов: 2	+ R01
	Дата	29.11.2011			

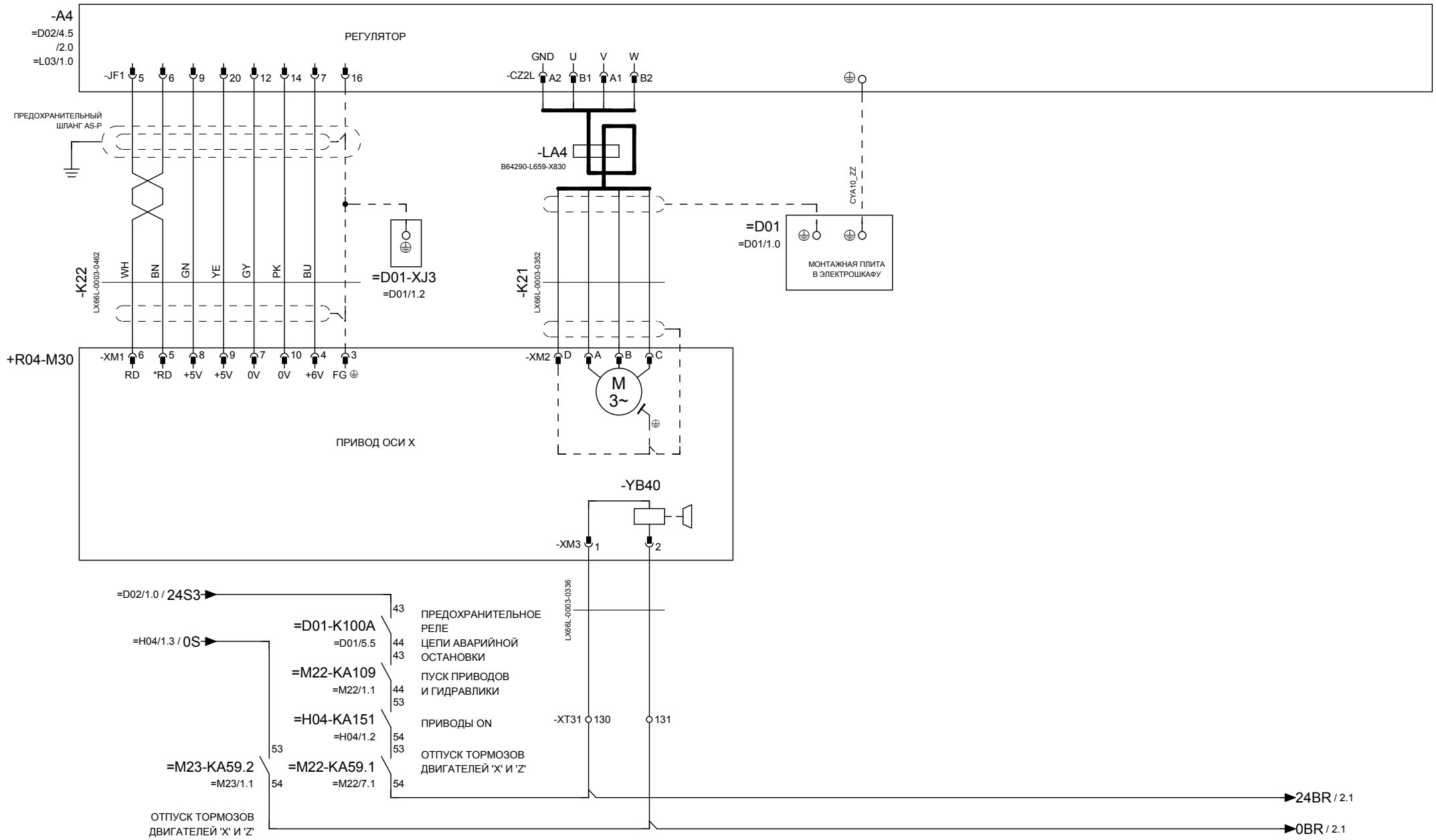

TOSHULIN	Составил	M.Borek	Название проекта: REV 16 C-M	Название страницы: ПРИВОД ОСИ X	Номер проекта: 1648F0iD = K05
	Проверил	M.Borek			Лист: 1 Листов: 4 + R01
	Станартизациж.	M.Skýpala			
	Ообрил	Z.Zbranek			
	Дата	29.11.2011			

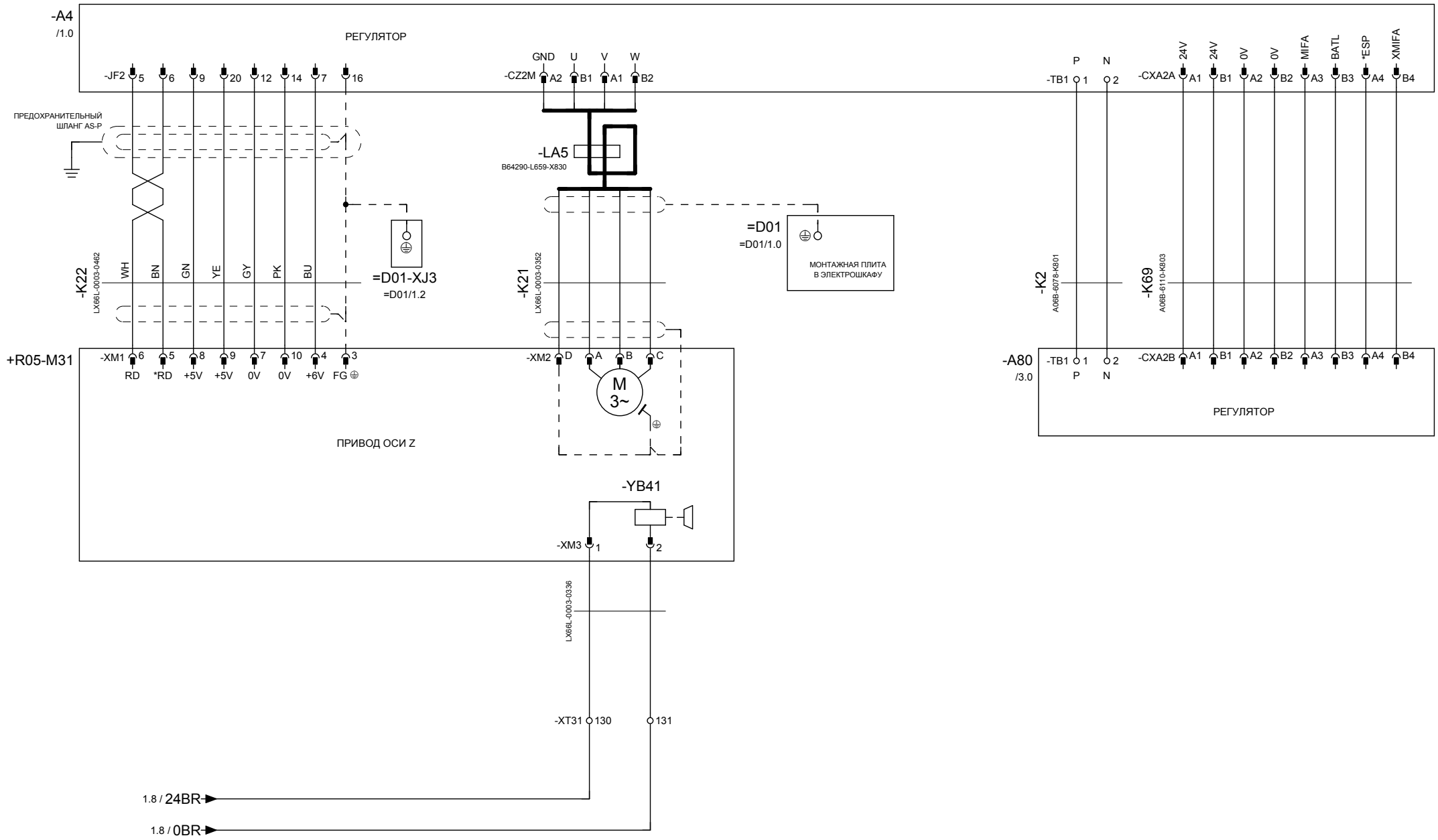

TOSHULIN	Составил	M.Borek	Название проекта: REV 16 C-M	Название страницы: ПРИВОД ОСИ Z	Номер проекта: 1648F0iD
	Проверил	M.Borek			= K05
	Станартизациж.	M.Skýpala			Лист: 2 / Листов: 4
	Ообрил	Z.Zbranek			+ R01
	Дата	29.11.2011			

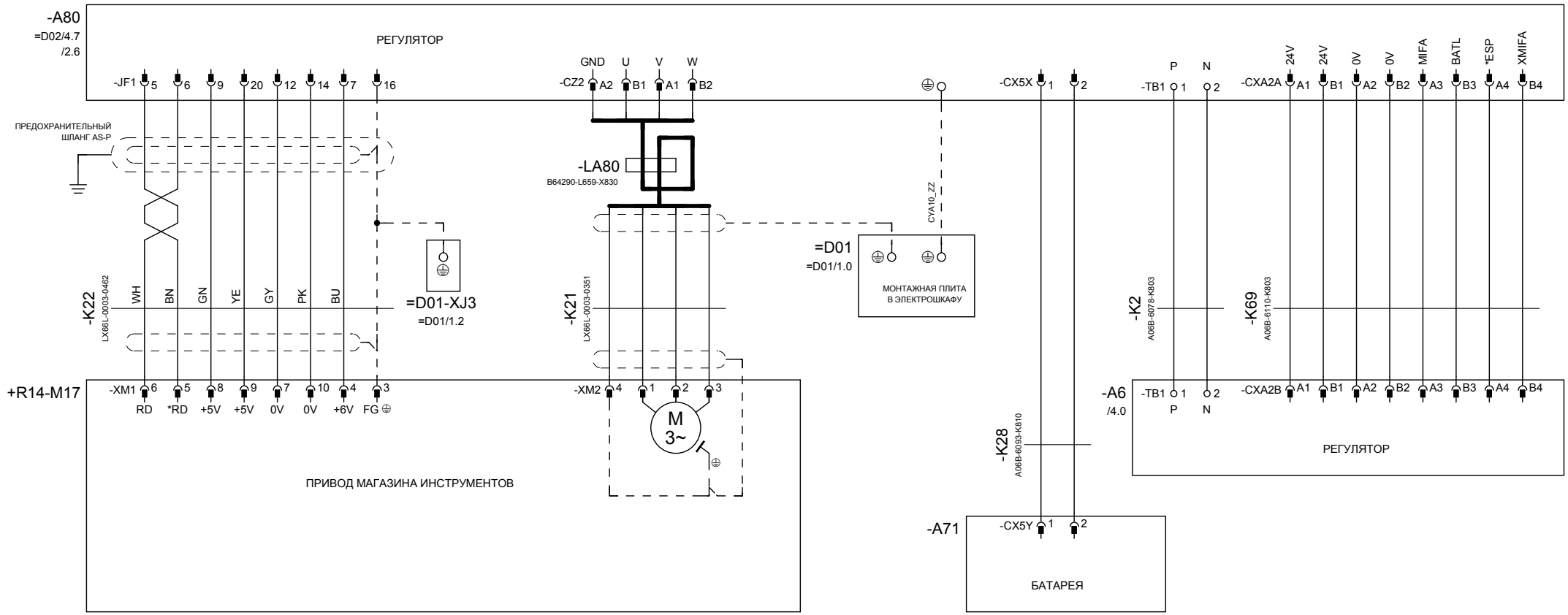

TOSHULIN	Составил	M.Borek	Название проекта: REV 16 C-M	Название страницы: ПРИВОД МАГАЗИНА ИНСТРУМЕНТОВ	Номер проекта: 1648F0iD = K05
	Проверил	M.Borek			Лист: 3 Листов: 4 + R01
	Станартизациж.	M.Skýpala			
	Ообрил	Z.Zbranek			
	Дата	29.11.2011			

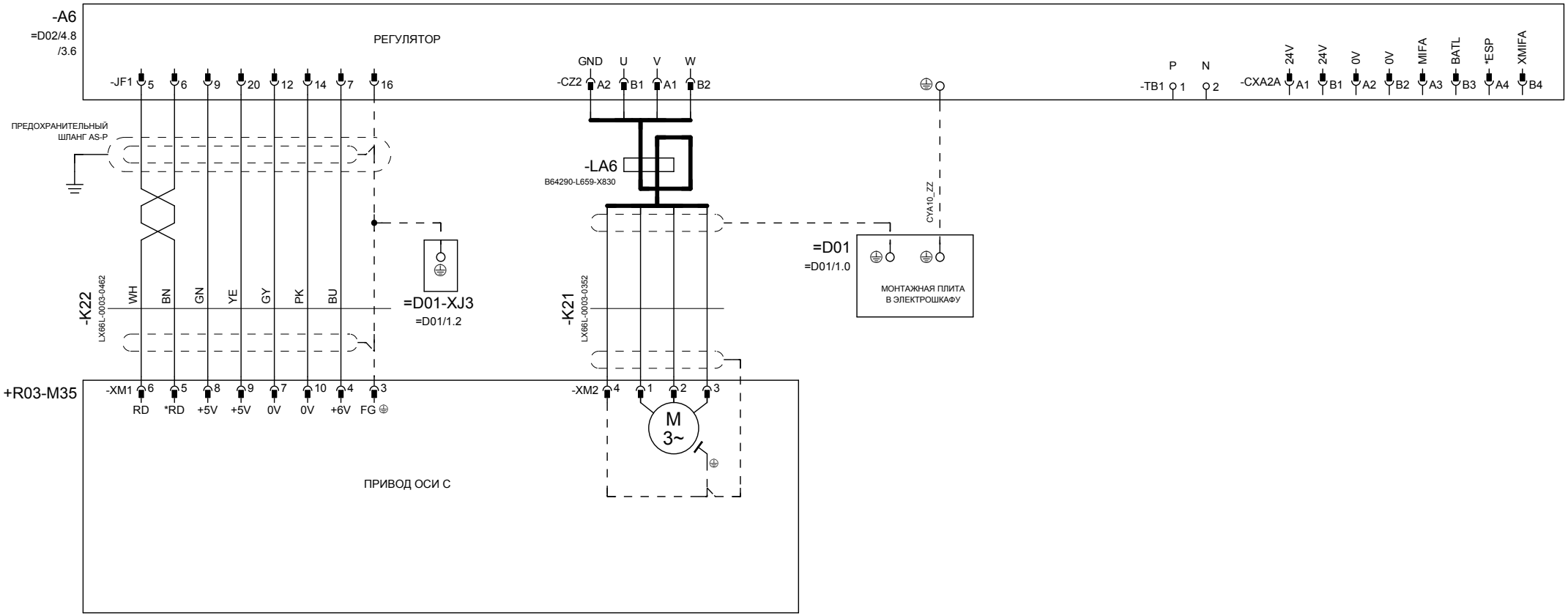

TOSHULIN	Составил	M.Borek	Название проекта: REV 16 C-M	Название страницы: ПРИВОД ОСИ С	Номер проекта: 1648F0iD	= K05
	Проверил	M.Borek			Лист: 4 / Листов: 4	+ R01
	Станартизациж.	M.Skýpala				
	Ообрил	Z.Zbranek				
	Дата	29.11.2011				

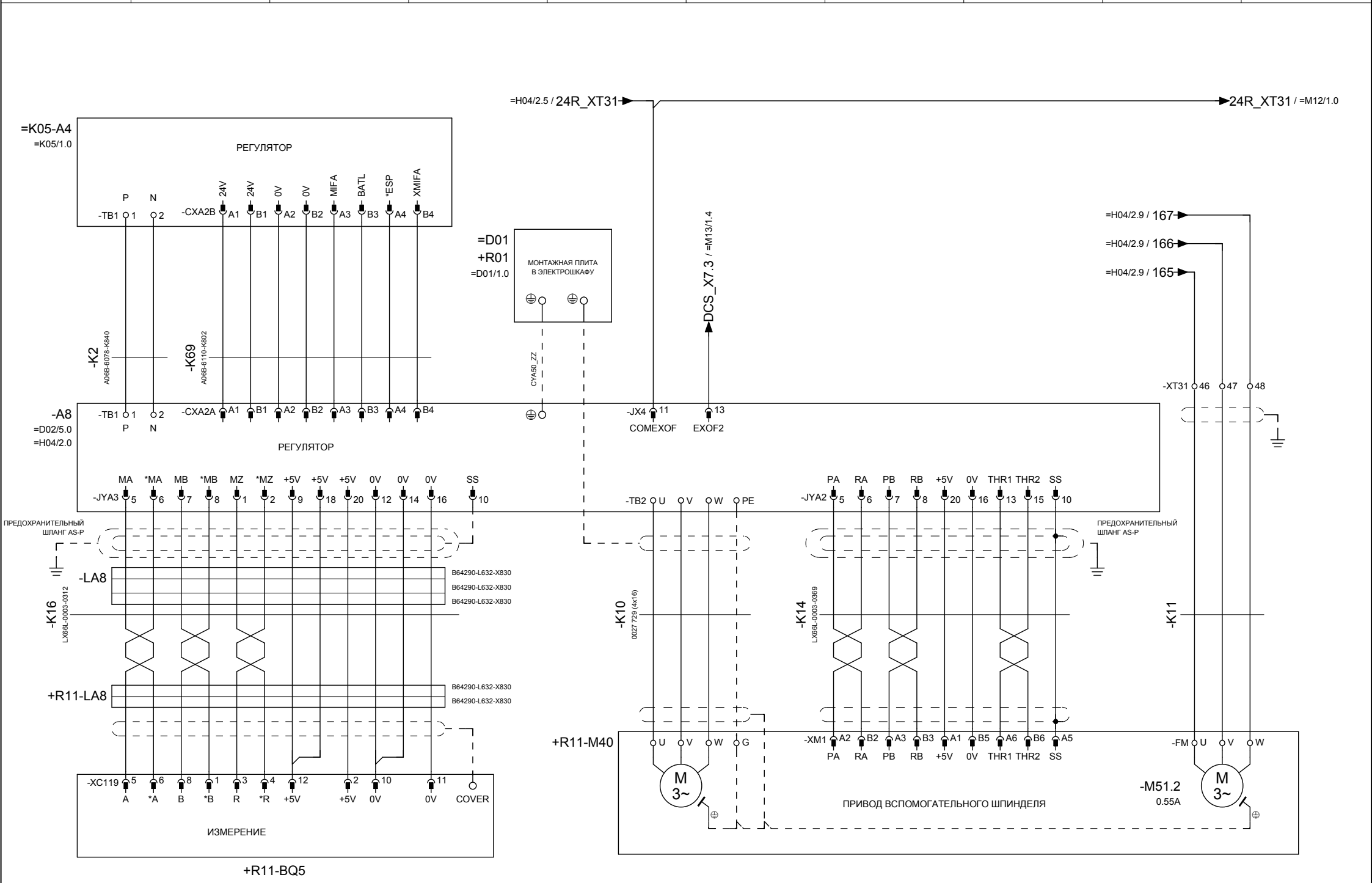

TOSHULIN	Составил	M.Borek	Название проекта: REV 16 C-M	Номер проекта: 1648F0iD	= L03
	Проверил	M.Borek			
	Станартизациж.	M.Skýpala			
	Ообрил	Z.Zbranek		Лист: 1 / Листов: 1	+ R01
	Дата	29.11.2011			

Название страницы: ПРИВОД РОТАЦИОННЫХ ИНСТРУМЕНТОВ

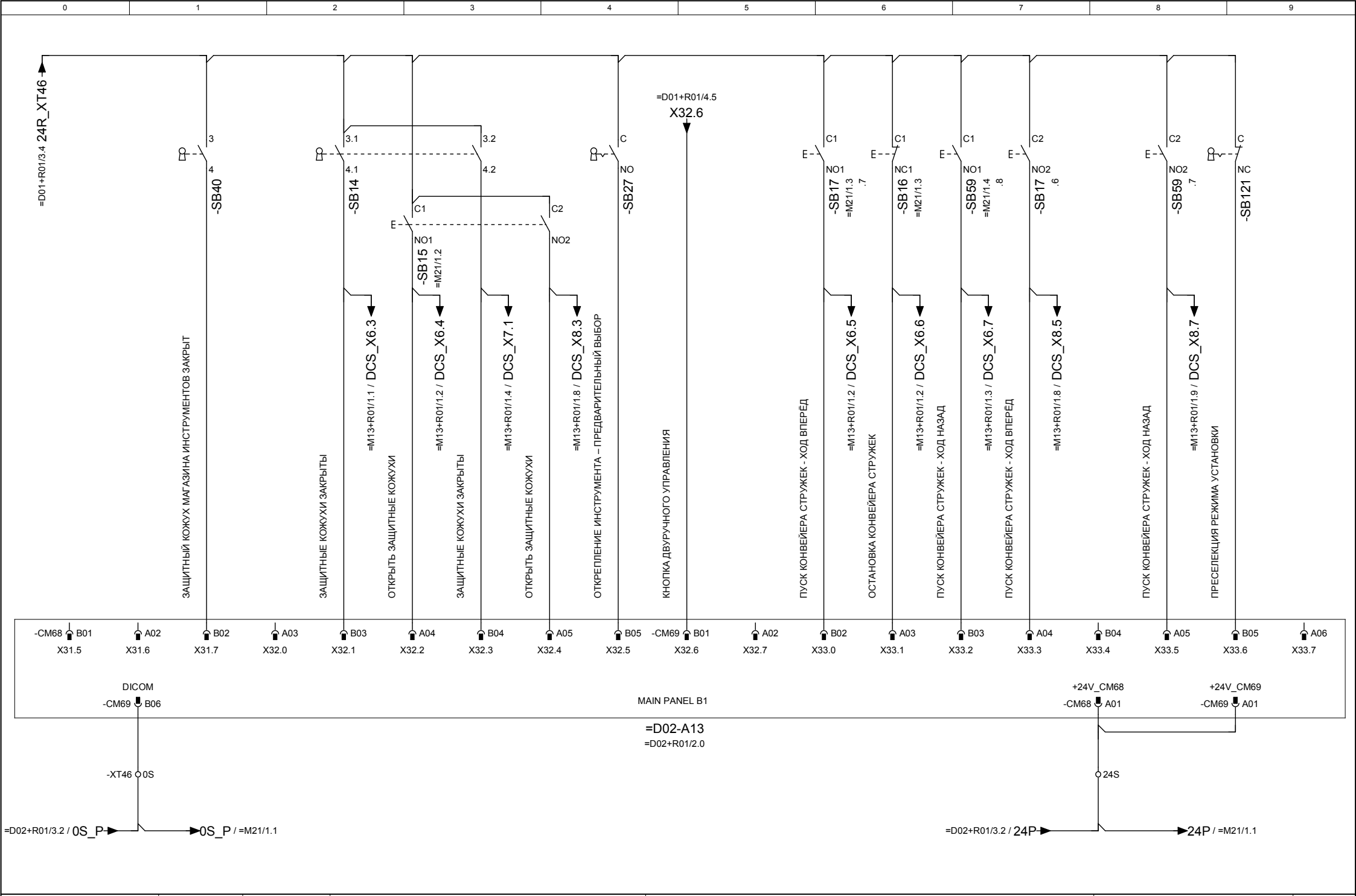

TOSHULIN	Составил	M.Borek	Название проекта: REV 16 C-M	Название страницы: УСТРОЙСТВО ВВОДОВ - ПАНЕЛЬ УПРАВЛЕНИЯ	Номер проекта: 1648F0iD
	Проверил	M.Borek			= M11
	Станартизациж.	M.Skýpala			Лист: 1 / Листов: 1
	Ообрил	Z.Zbranek			+ R02
	Дата	28.11.2011			

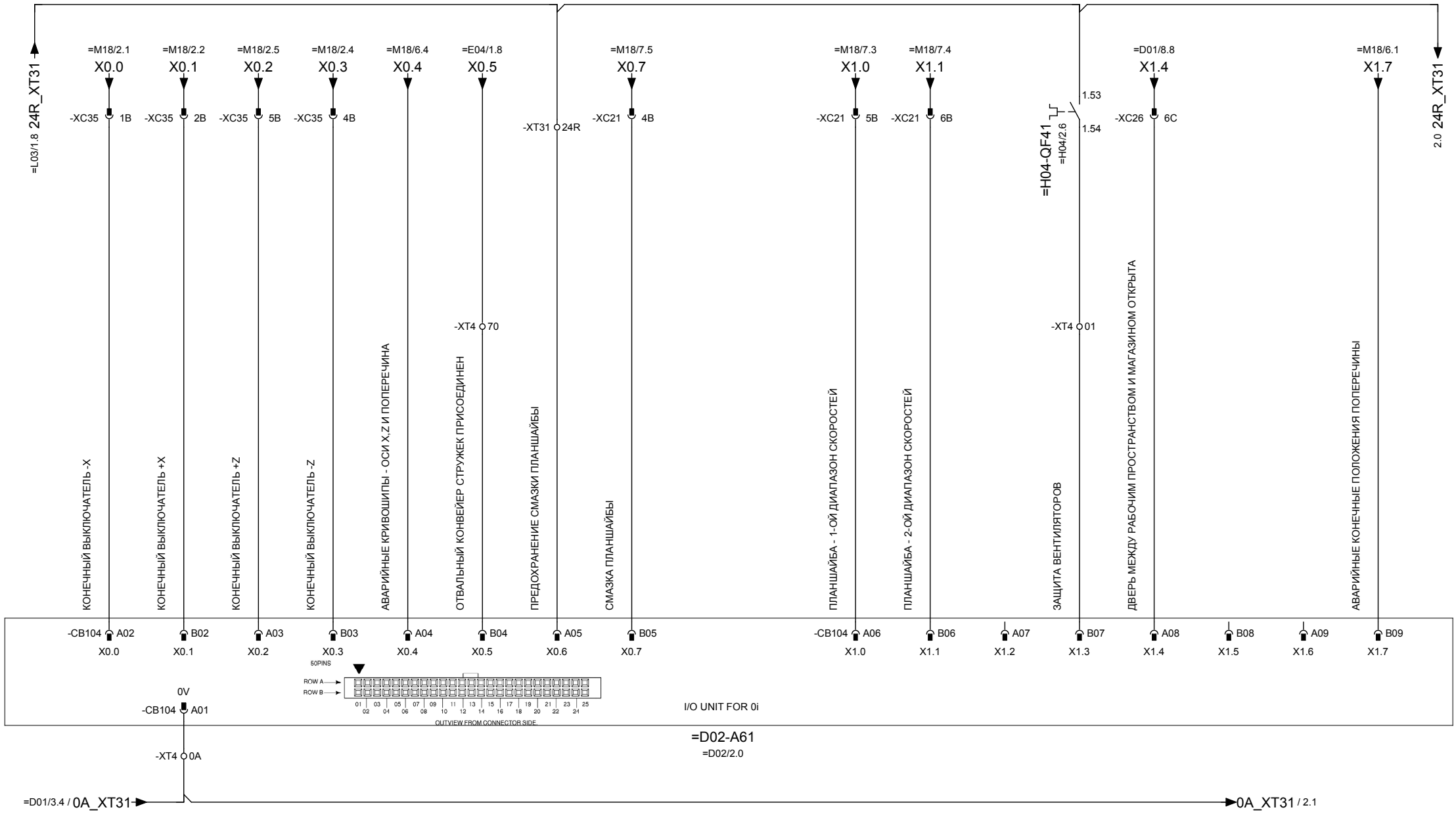

TOSHULIN	Составил	M.Borek	Название проекта: REV 16 C-M	Номер проекта: 1648F0iD	= M12
	Проверил	M.Borek			
	Станартизациж.	M.Skýpala			
	Ообрил	Z.Zbranek	Название страницы: УСТРОЙСТВО ВВОДОВ	Лист: 1 / Листов: 6	+ R01
	Дата	29.11.2011			

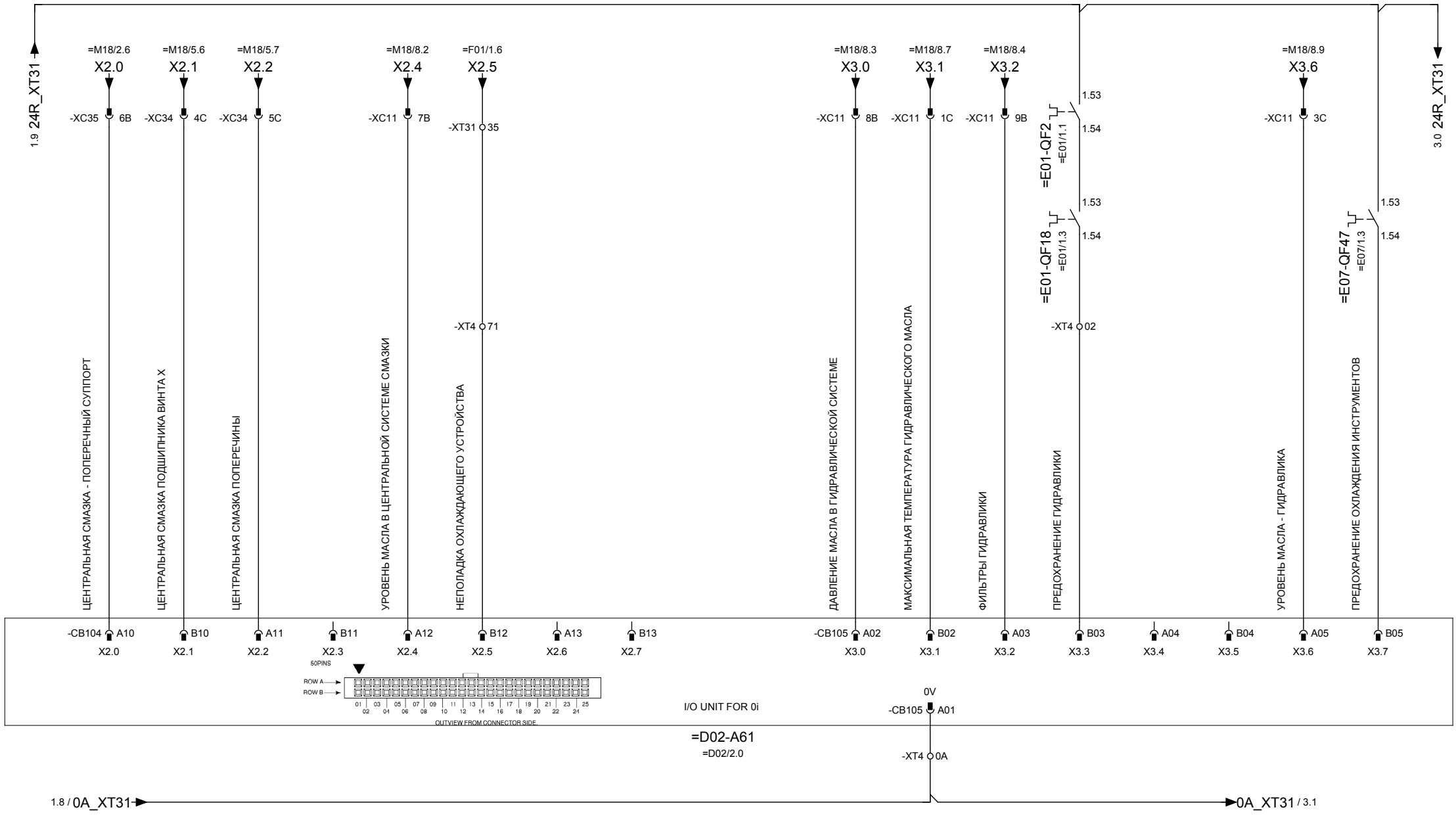

TOSHULIN	Составил	M.Borek	Название проекта: REV 16 C-M	Название страницы: УСТРОЙСТВО ВВОДОВ	Номер проекта: 1648F0iD
	Проверил	M.Borek			= M12
	Станартизациж.	M.Skýpala			Лист: 2 / Листов: 6
	Ообрил	Z.Zbranek			+ R01
	Дата	29.11.2011			

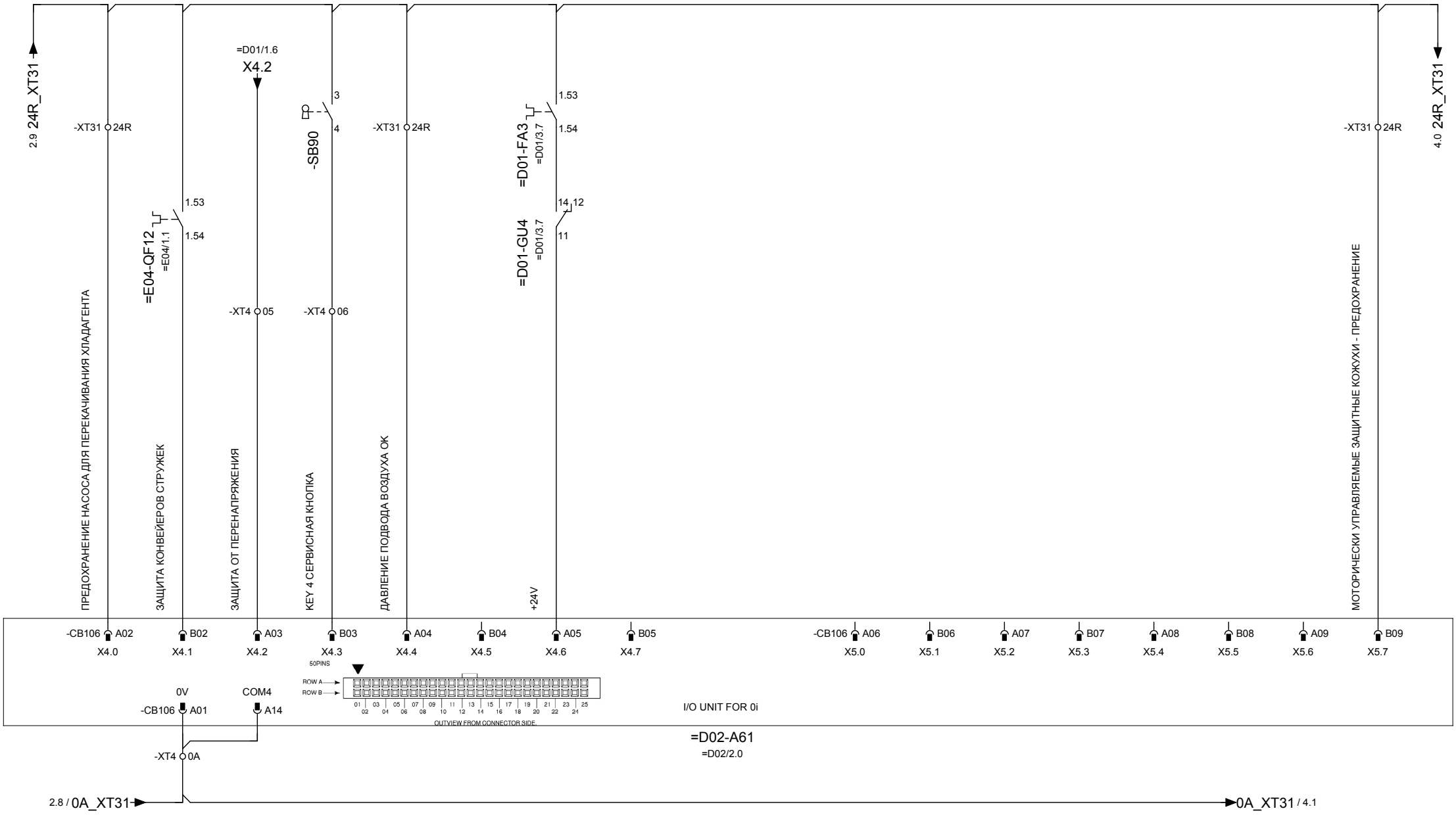

TOSHULIN	Составил	M.Borek	Название проекта: REV 16 C-M	Название страницы: УСТРОЙСТВО ВВОДОВ	Номер проекта: 1648F0iD = M12
	Проверил	M.Borek			Лист: 3 Листов: 6 + R01
	Станартизациж.	M.Skýpala			
	Ообрил	Z.Zbranek			
	Дата	29.11.2011			

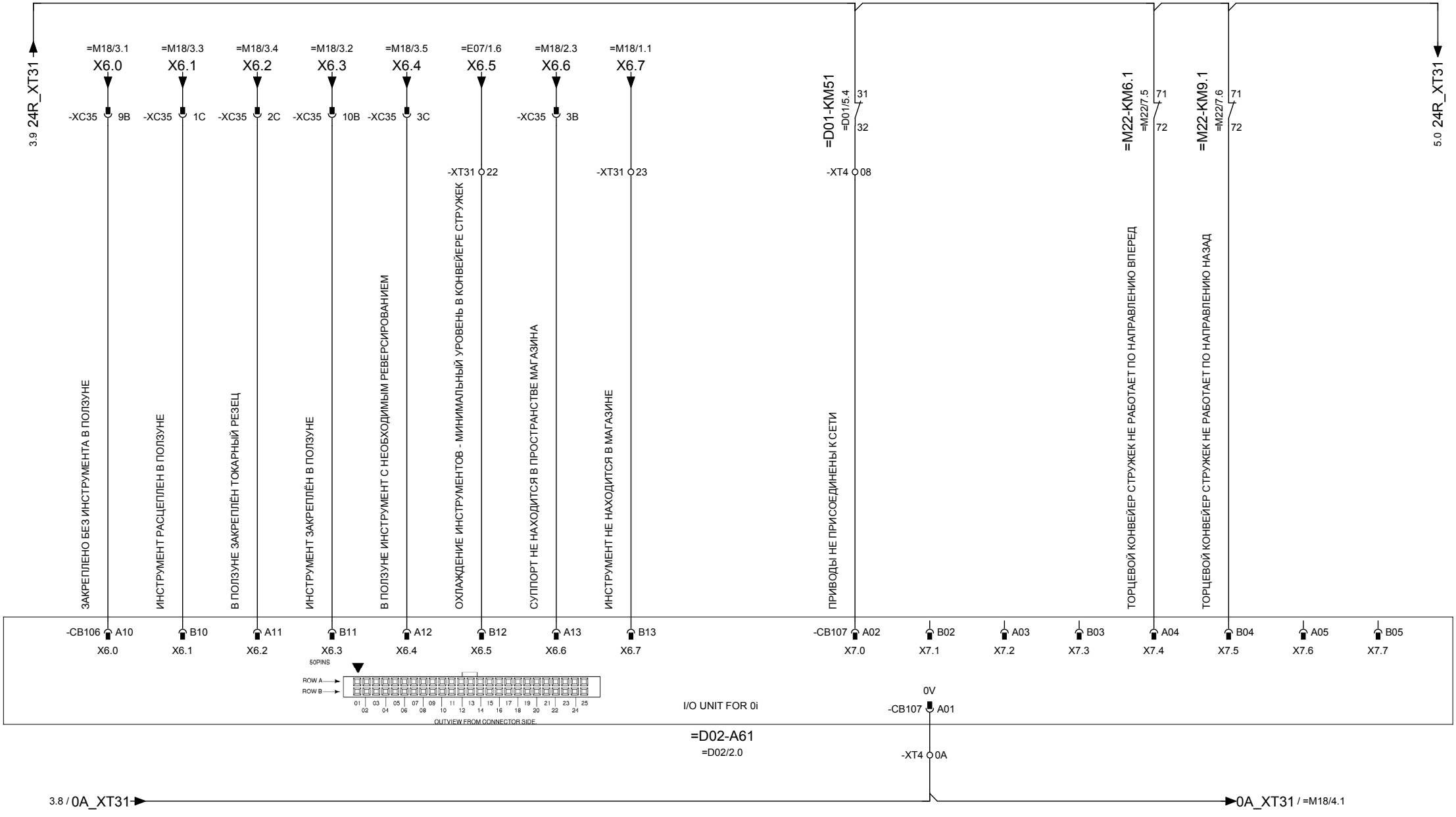

TOSHULIN	Составил	M.Borek	Название проекта: REV 16 C-M	Название страницы: УСТРОЙСТВО ВВОДОВ	Номер проекта: 1648F0iD
	Проверил	M.Borek			= M12
	Станартизациж.	M.Skýpala			Лист: 4 / Листов: 6
	Ообрил	Z.Zbranek			+ R01
	Дата	29.11.2011			

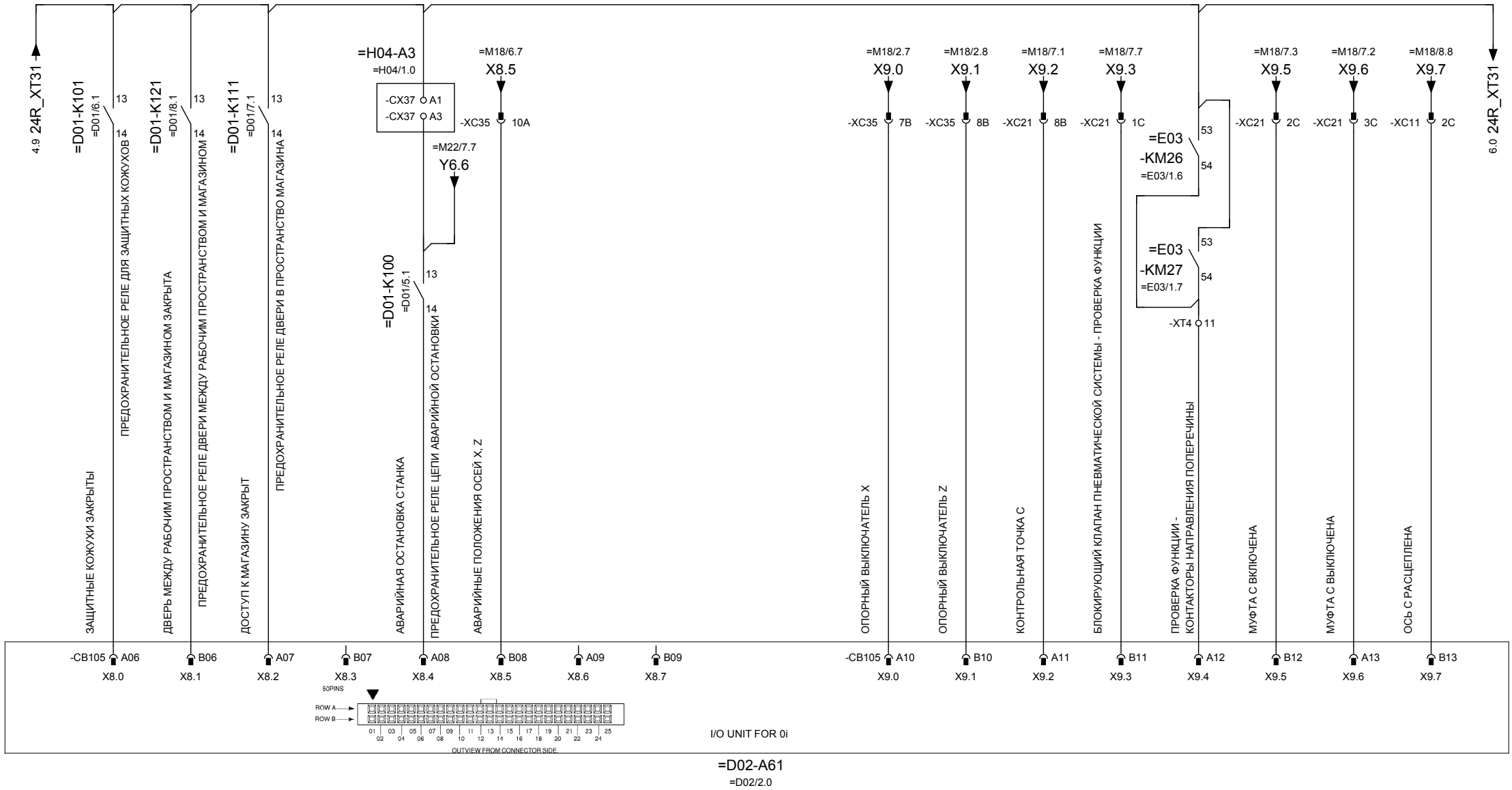

TOSHULIN	Составил	M.Borek	Название проекта: REV 16 C-M	Номер проекта: 1648F0iD	= M12
	Проверил	M.Borek			
	Станартизациж.	M.Skýpala			
	Ообрил	Z.Zbranek	Название страницы: УСТРОЙСТВО ВВОДОВ	Лист: 5 / Листов: 6	+ R01
	Дата	29.11.2011			

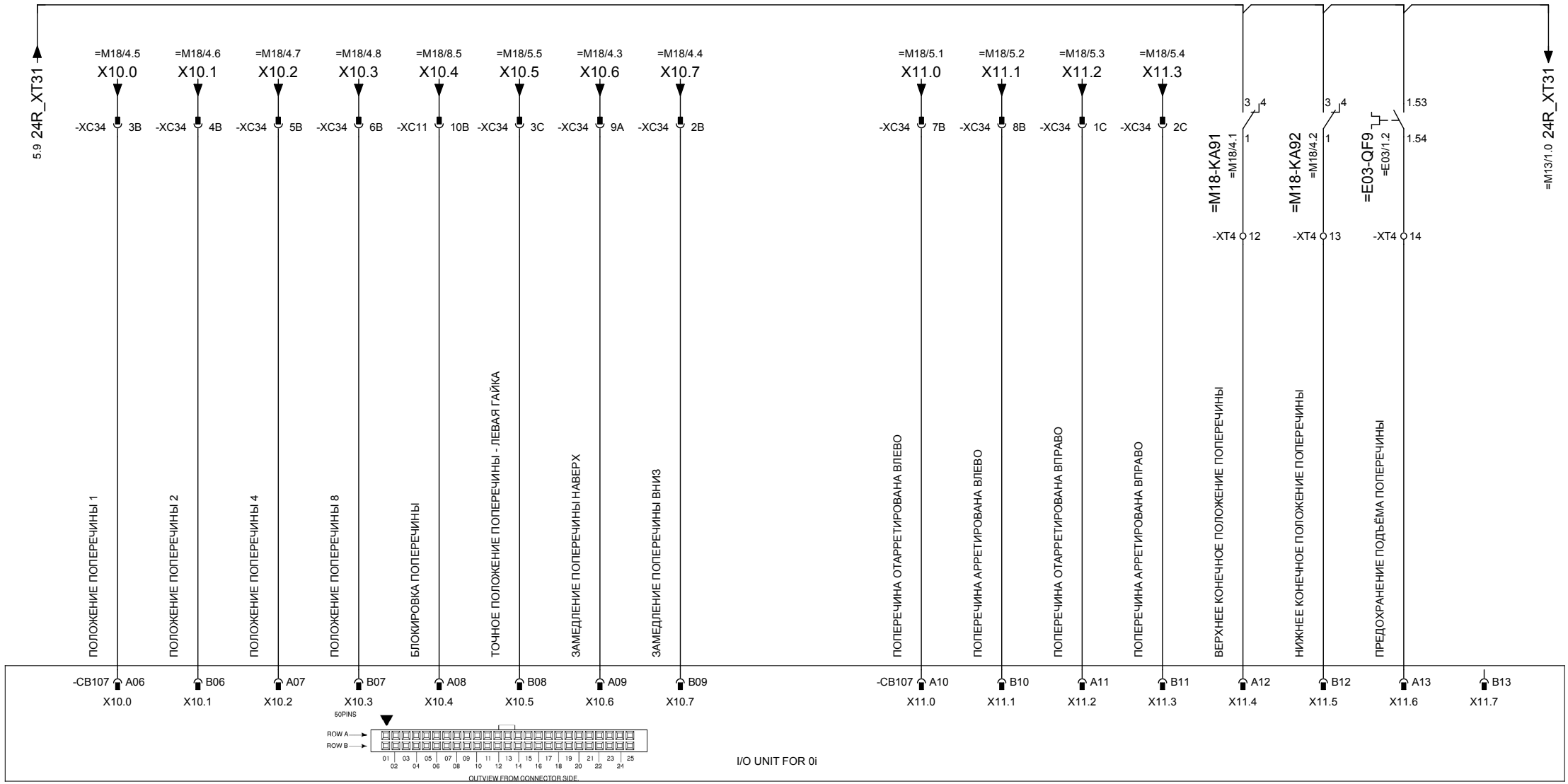

TOSHULIN	Составил	M.Borek	Название проекта: REV 16 C-M	Название страницы: УСТРОЙСТВО ВВОДОВ	Номер проекта: 1648F0iD
	Проверил	M.Borek			= M12
	Станартизациж.	M.Skýpala			Лист: 6 / Листов: 6
	Ообрил	Z.Zbranek			+ R01
	Дата	29.11.2011			

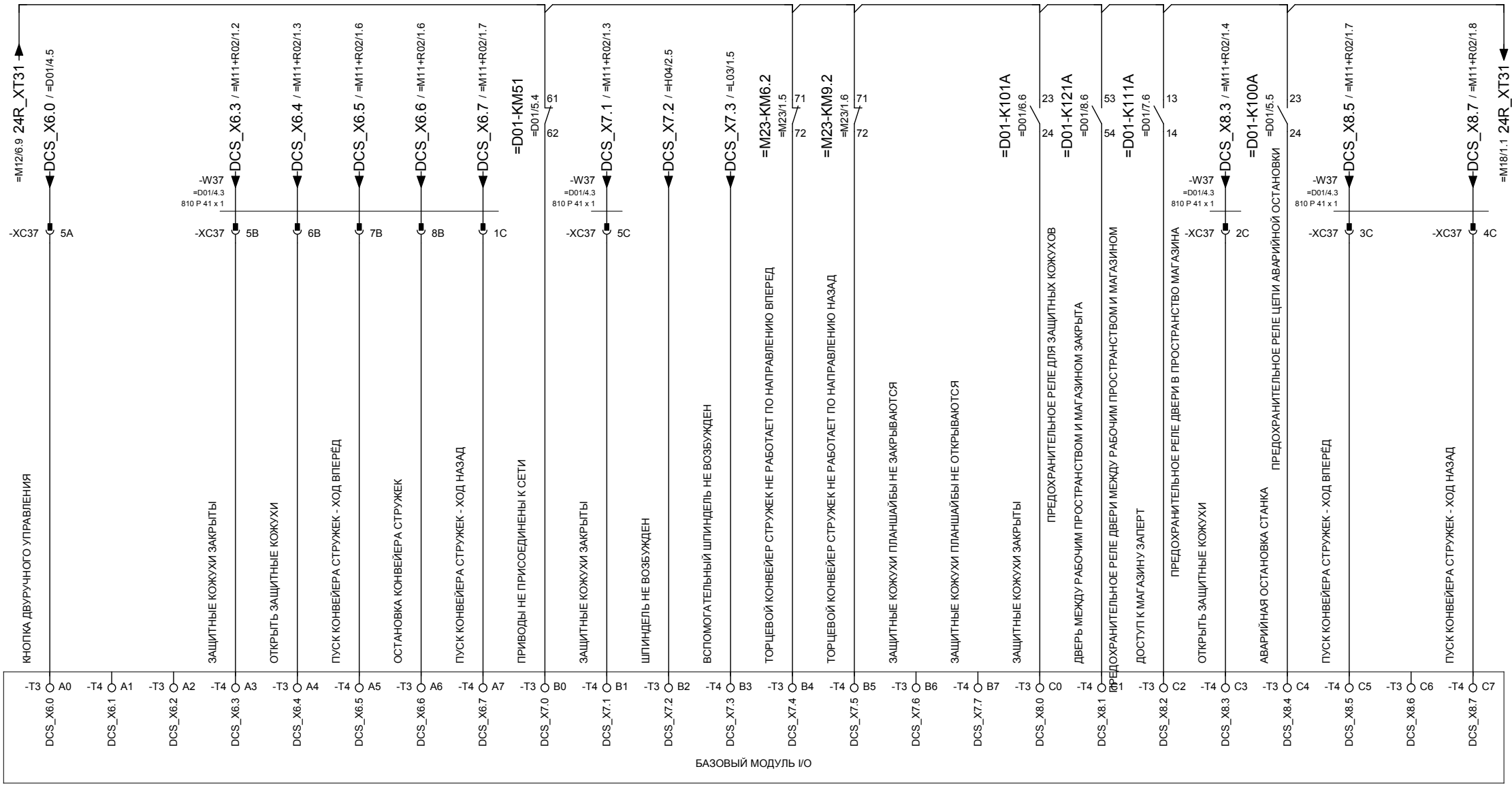

TOSHULIN	Составил	M.Borek	Название проекта: REV 16 C-M	Название страницы: УСТРОЙСТВО ВВОДОВ	Номер проекта: 1648F0iD
	Проверил	M.Borek			= M13
	Станартизациж.	M.Skýpala			Лист: 1 / Листов: 1
	Ообрил	Z.Zbranek			+ R01
	Дата	28.11.2011			

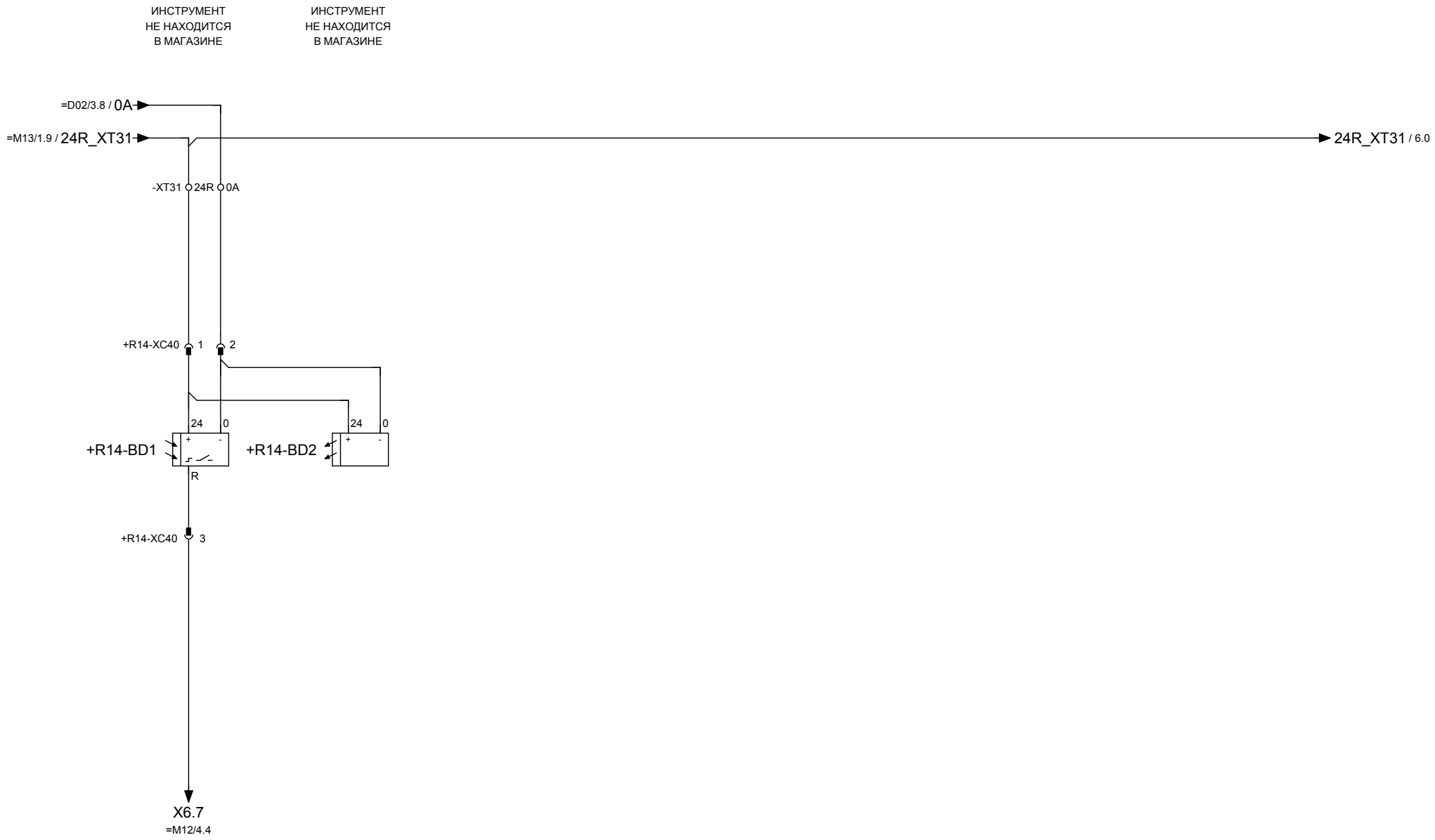

TOSHULIN	Составил	M.Borek	Название проекта: REV 16 C-M	Название страницы: ЗАМЕНА ИНСТРУМЕНТОВ	Номер проекта: 1648F0iD	= M18
	Проверил	M.Borek				
	Станартизациж.	M.Skýpala			Лист: 1 / Листов: 8	+ R01
	Ообрил	Z.Zbranek				
	Дата	29.11.2011				

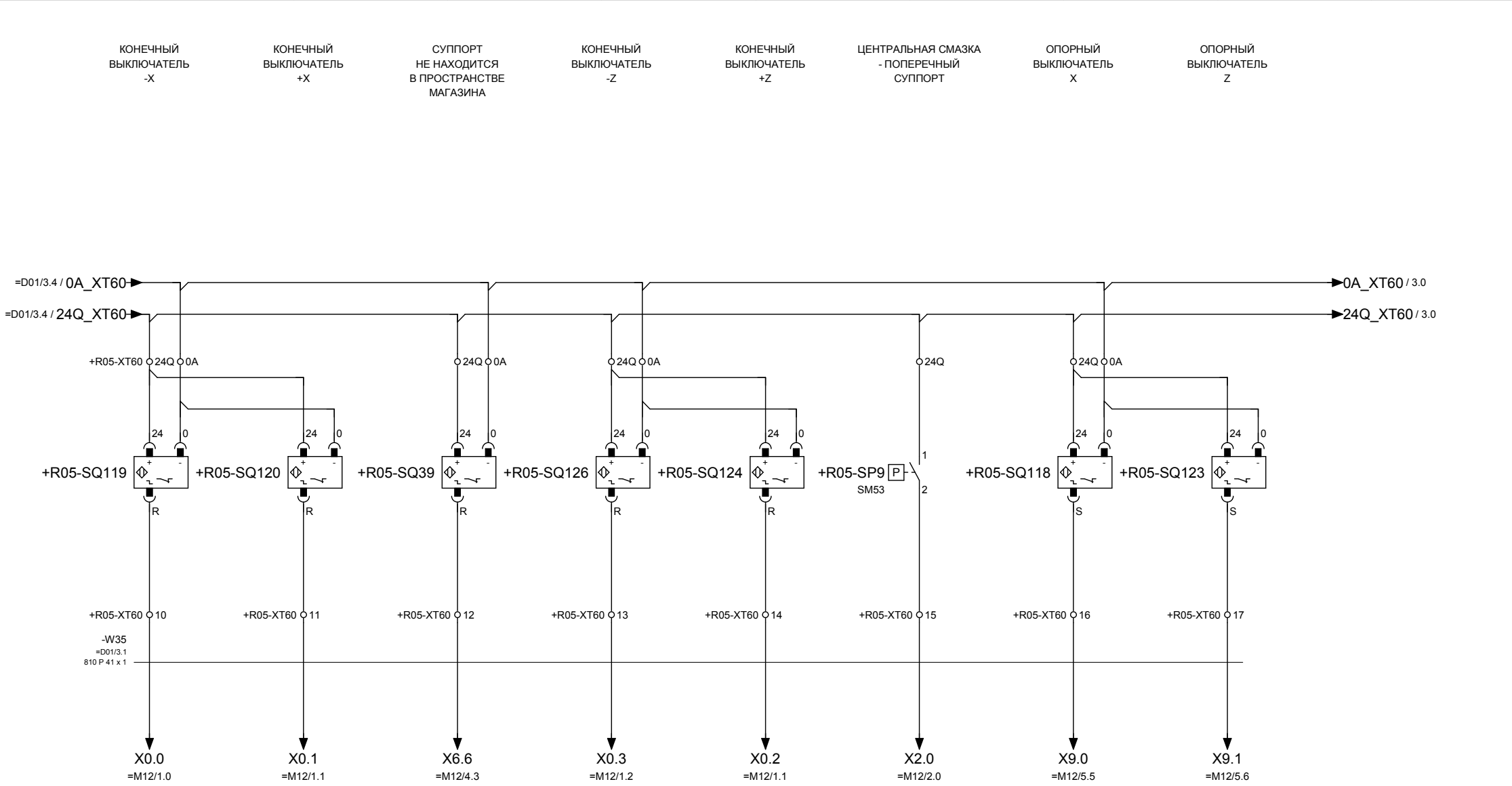

TOSHULIN	Составил	M.Borek	Название проекта: REV 16 C-M	Название страницы: УПОРЫ НА ОСЯХ X,Z	Номер проекта: 1648F0iD
	Проверил	M.Borek			= M18
	Станартизациж.	M.Skýpala			Лист: 2 / Листов: 8
	Ообрил	Z.Zbranek			+ R01
	Дата	29.11.2011			

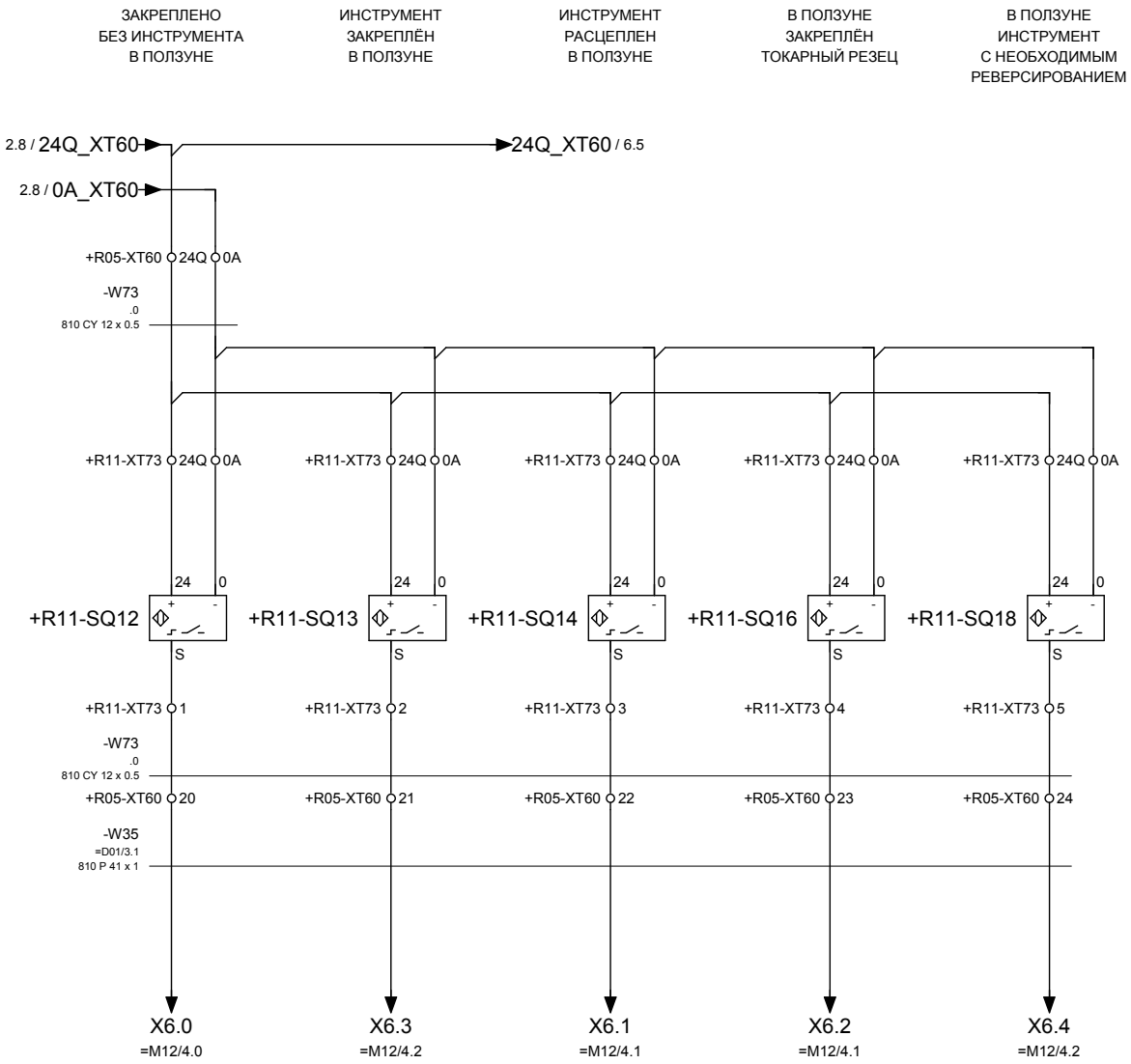

TOSHULIN	Составил	M.Borek	Название проекта: REV 16 C-M	Название страницы: ПОЛЗУН, ВСПОМОГАТЕЛЬНЫЙ ШПИНДЕЛЬ	Номер проекта: 1648F0iD
	Проверил	M.Borek			= M18
	Станартизациж.	M.Skýpala			Лист: 3 / Листов: 8
	Ообрил	Z.Zbranek			+ R01
	Дата	29.11.2011			

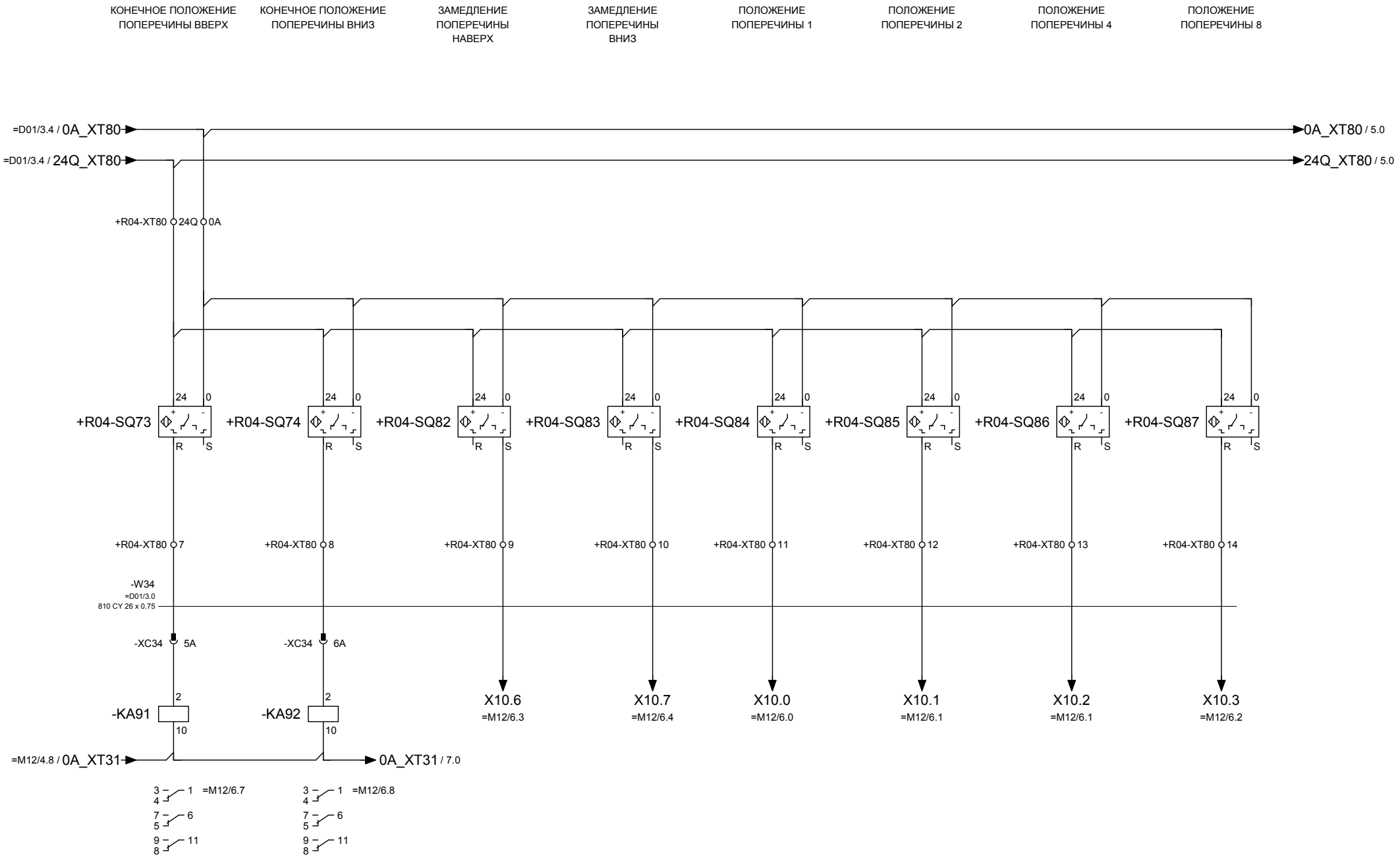

TOSHULIN	Составил	M.Borek	Название проекта: REV 16 C-M	Название страницы: УПОРЫ НА ПОПЕРЕЧИНЕ	Номер проекта: 1648F0iD
	Проверил	M.Borek			= M18
	Станартизациж.	M.Skýpala			Лист: 4 / Листов: 8
	Ообрил	Z.Zbranek			+ R01
	Дата	25.11.2011			

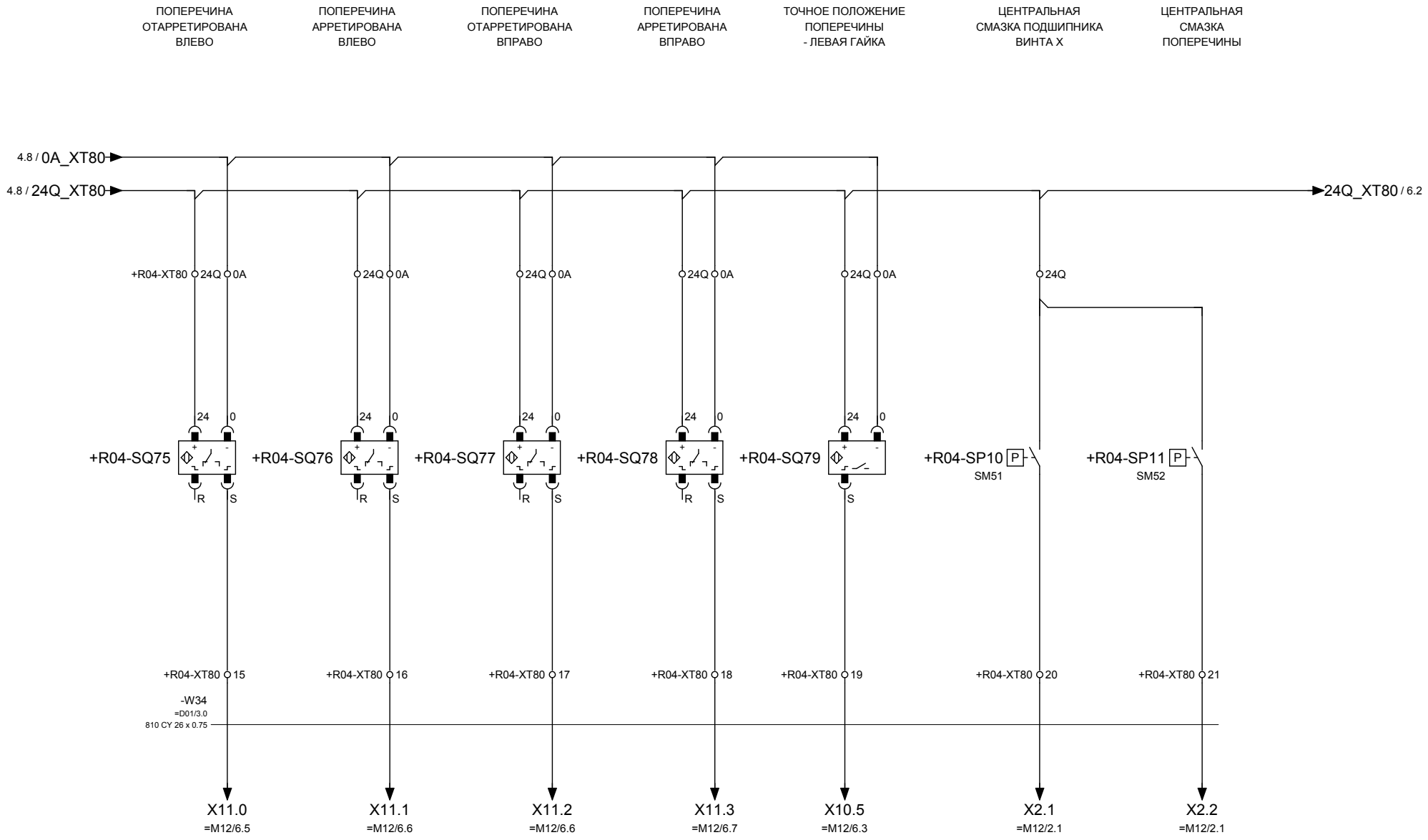

TOSHULIN	Составил	M.Borek	Название проекта: REV 16 C-M	Название страницы: АРРЕТИРОВАНИЕ ПОПЕРЕЧИНЫ	Номер проекта: 1648F0iD
	Проверил	M.Borek			
	Станартизациж.	M.Skýpala			Лист: 5 / Листов: 8
	Ообрил	Z.Zbranek			
	Дата	28.11.2011			= M18 + R01

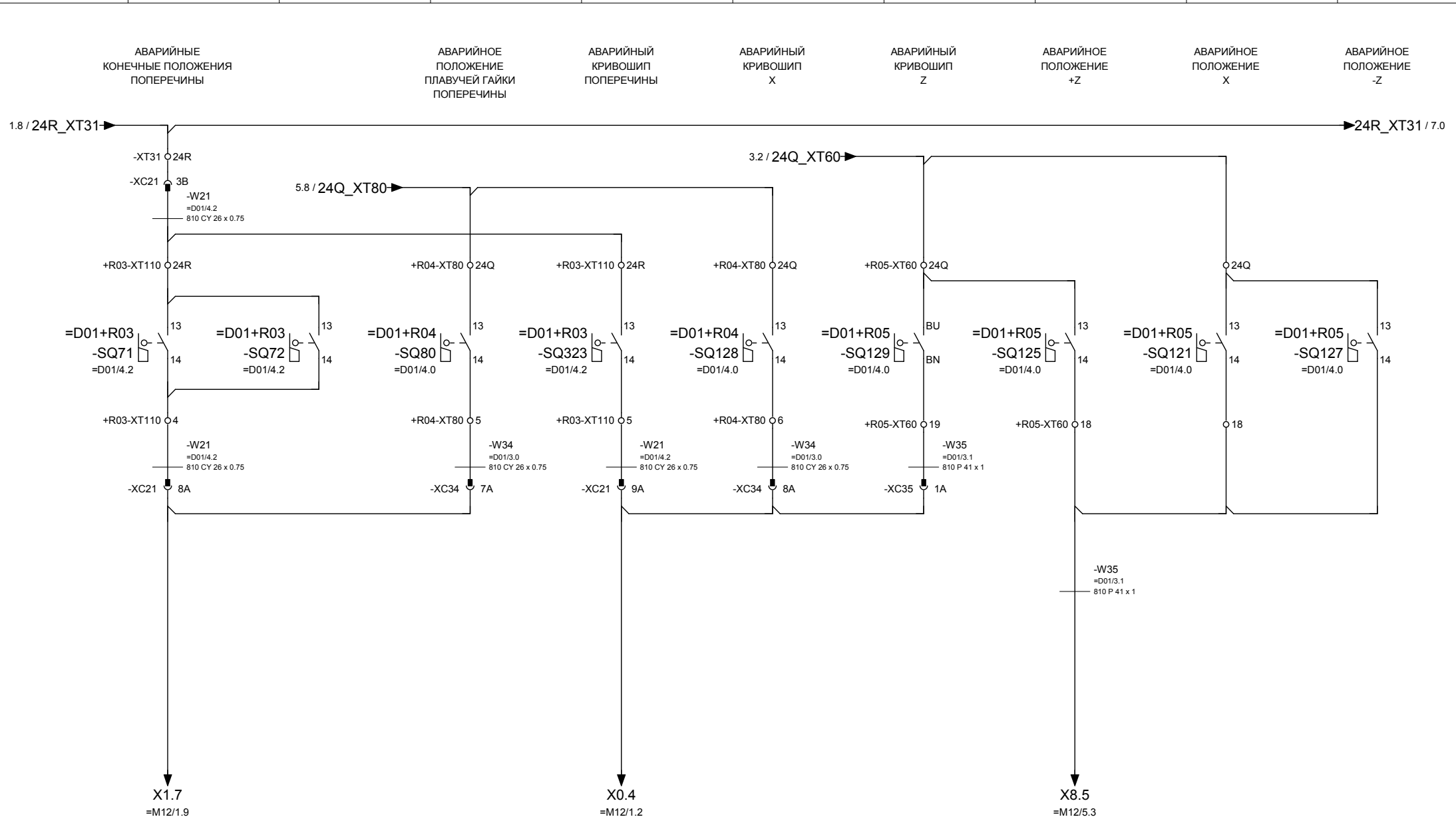

TOSHULIN	Составил	M.Borek	Название проекта: REV 16 C-M	Название страницы: АВАРИЙНЫЕ ПОЛОЖЕНИЯ , АВАРИЙНЫЕ КРИВОШИПЫ	Номер проекта: 1648F0iD
	Проверил	M.Borek			= M18
	Станартизациж.	M.Skýpala			Лист: 6 / Листов: 8
	Ообрил	Z.Zbranek			+ R01
	Дата	29.11.2011			

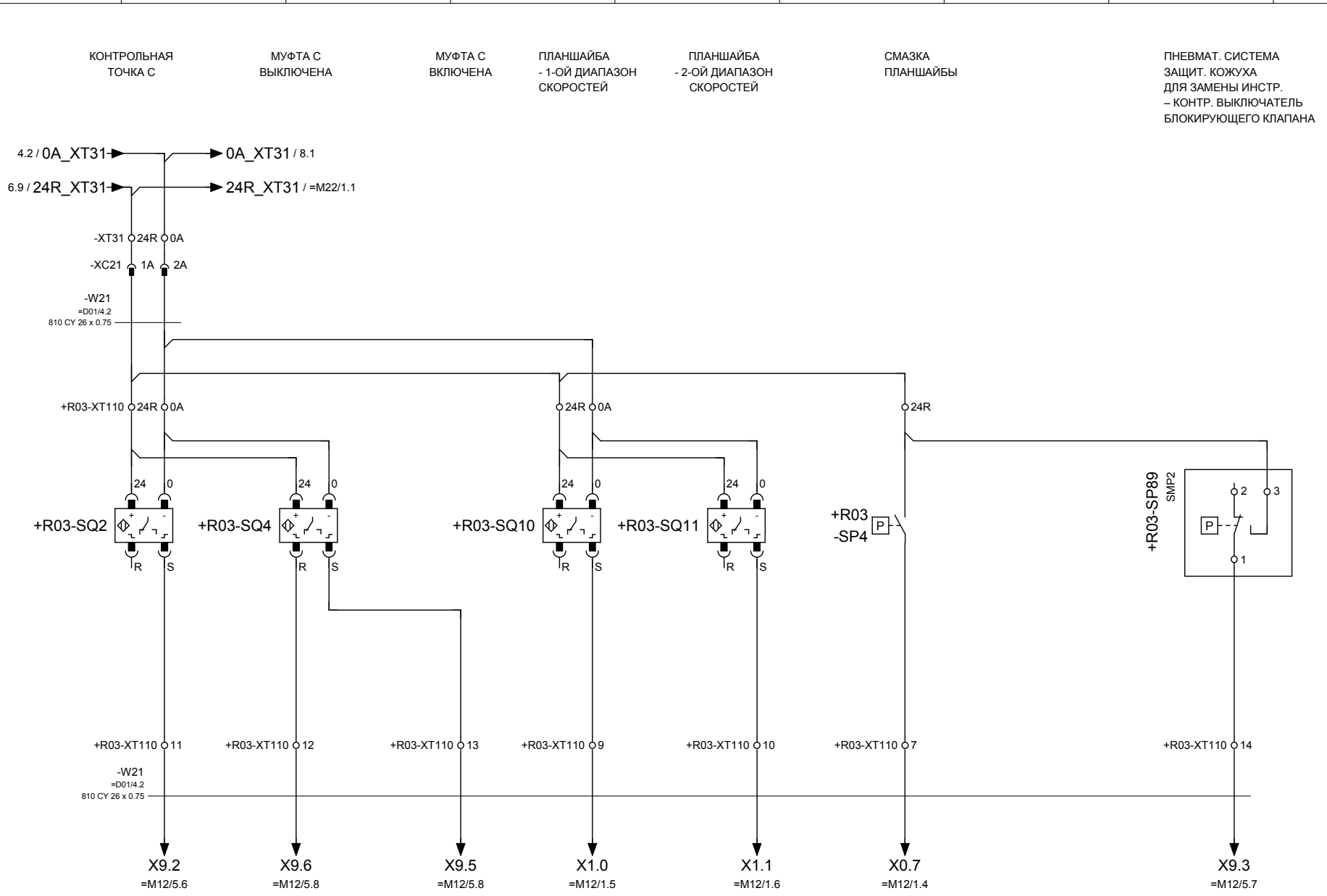

TOSHULIN	Составил	M.Borek	Название проекта: REV 16 C-M	Название страницы: ПЛАНШАЙБА	Номер проекта: 1648F0iD
	Проверил	M.Borek			= M18
	Станартизациж.	M.Skýpala			Лист: 7 / Листов: 8
	Ообрил	Z.Zbranek			+ R01
	Дата	29.11.2011			

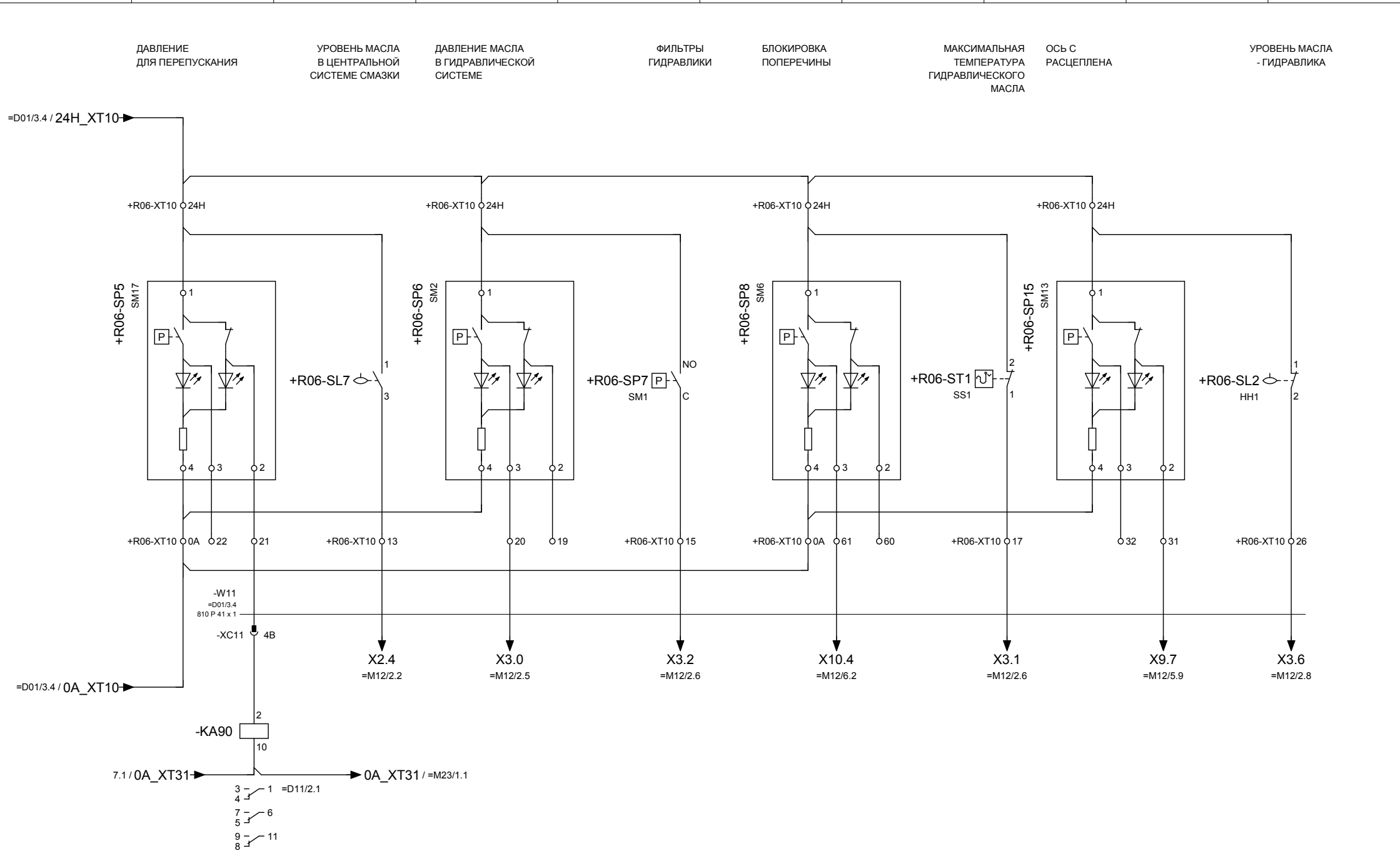

TOSHULIN	Составил	M.Borek	Название проекта: REV 16 C-M	Название страницы: ГИДРАВЛИЧЕСКИЙ АГРЕГАТ	Номер проекта: 1648F0iD
	Проверил	M.Borek			
	Станартизациж.	M.Skýpala			Лист: 8 / Листов: 8
	Ообрил	Z.Zbranek			
	Дата	29.11.2011			= M18 + R01

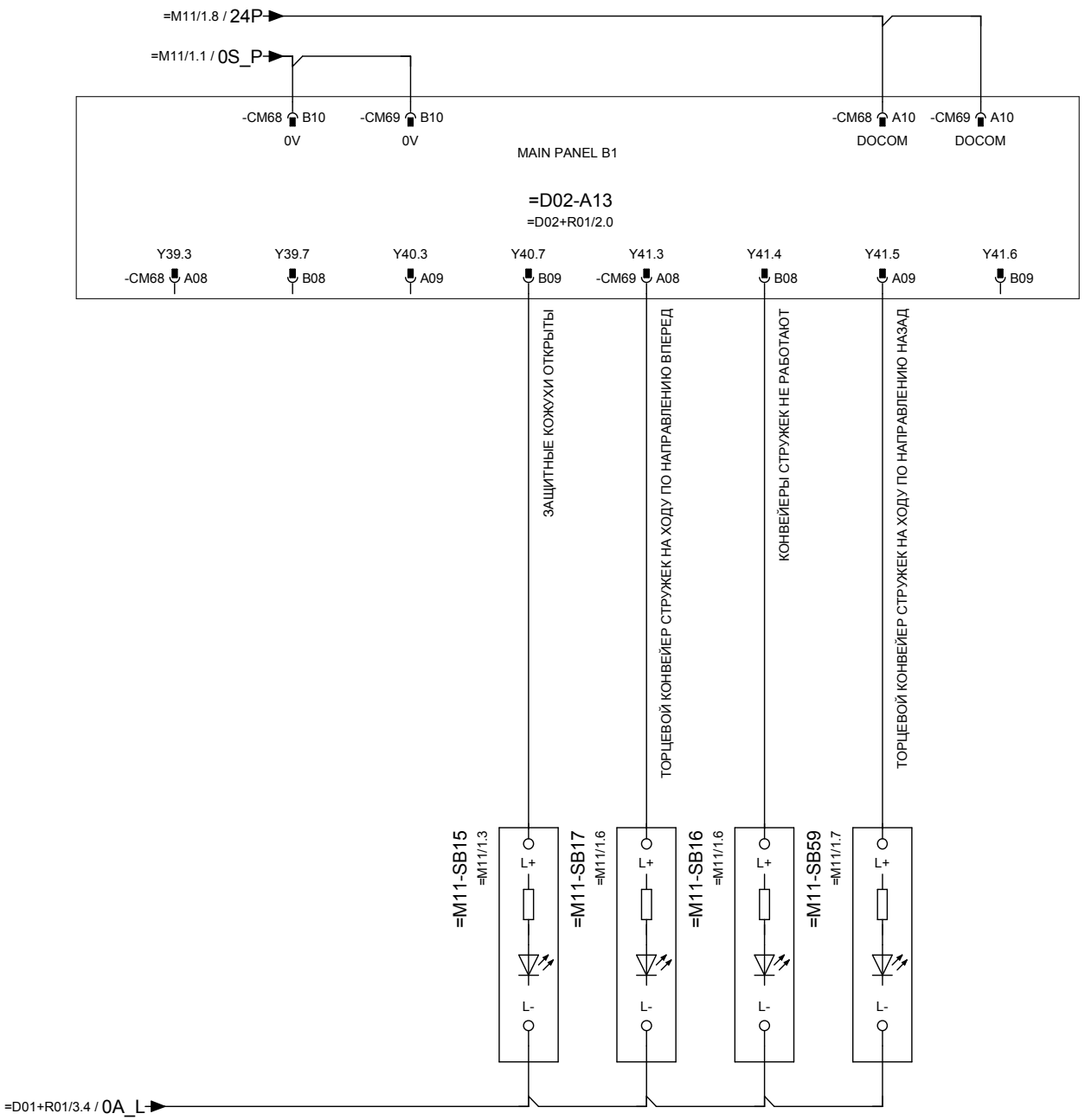

TOSHULIN	Составил	M.Borek	Название проекта: REV 16 C-M	Название страницы: УСТРОЙСТВО ВЫВОДОВ	Номер проекта: 1648F0iD
	Проверил	M.Borek			
	Станартизациж.	M.Skýpala			Лист: 1 / Листов: 1
	Ообрил	Z.Zbranek			
	Дата	28.11.2011			

= M21

+ R02

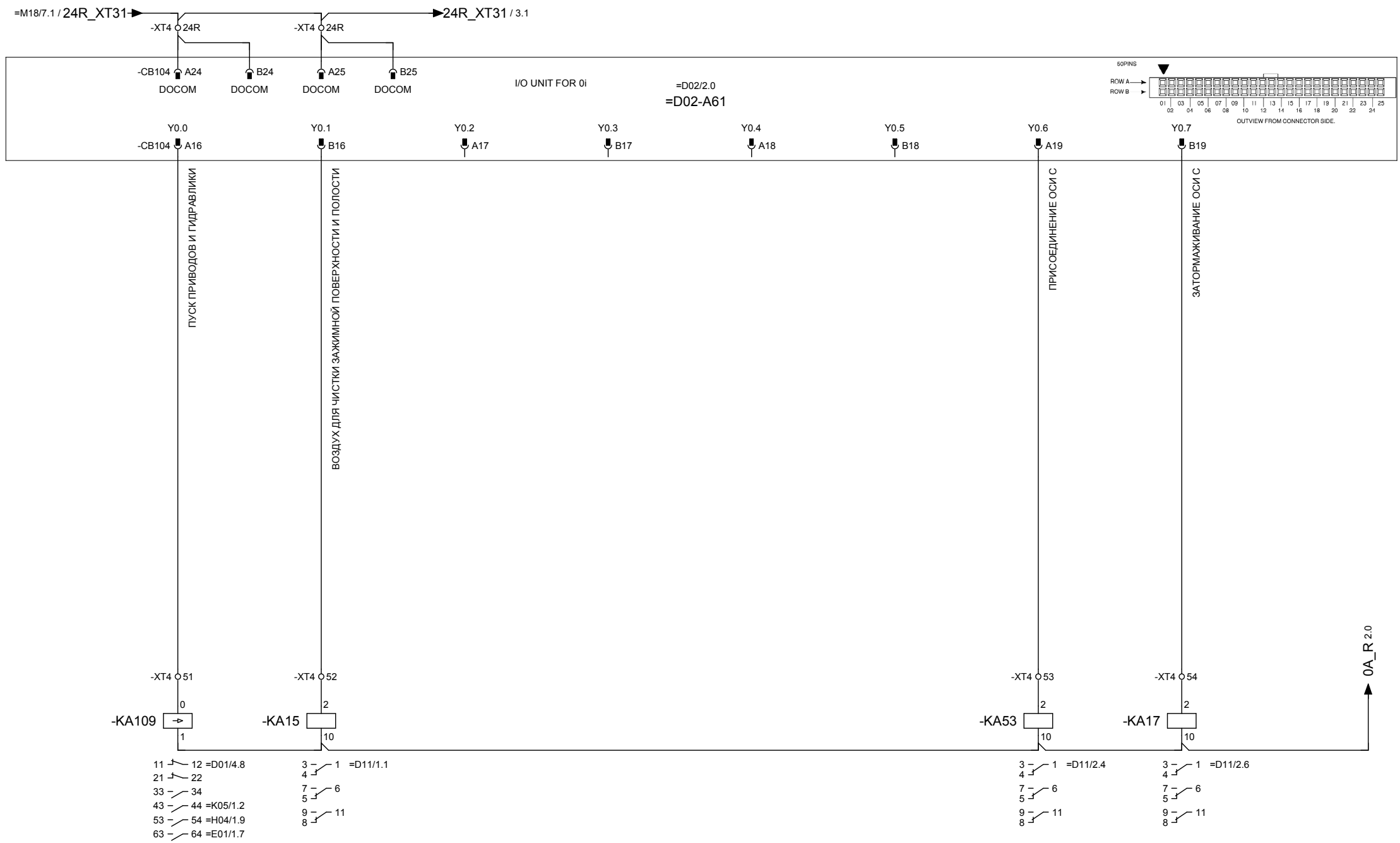

TOSHULIN	Составил	M.Borek	Название проекта: REV 16 C-M	Название страницы: УСТРОЙСТВО ВЫВОДОВ	Номер проекта: 1648F0iD
	Проверил	M.Borek			= M22
	Станартизациж.	M.Skýpala			Лист: 1 / Листов: 8
	Ообрил	Z.Zbranek			+ R01
	Дата	29.11.2011			

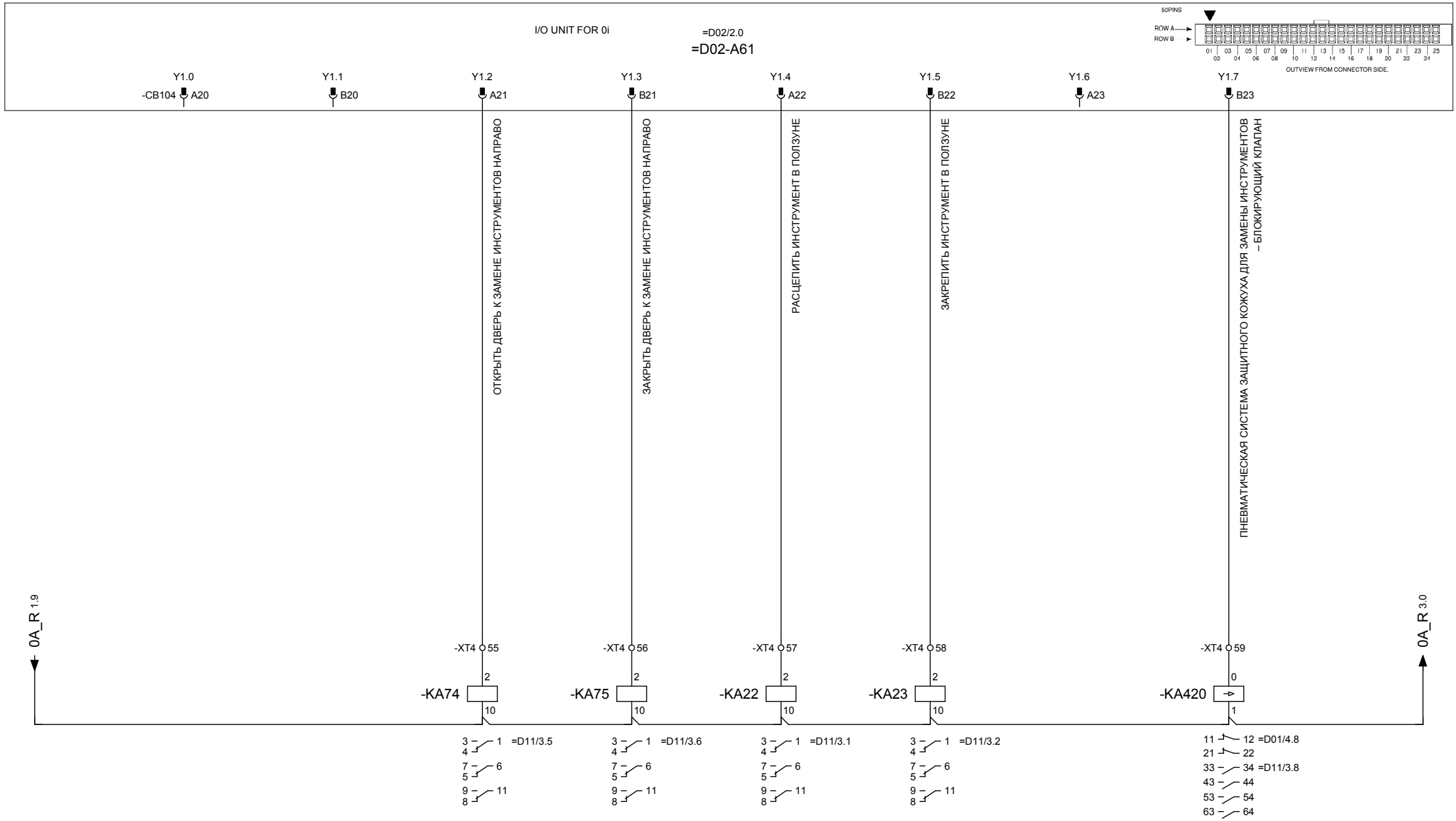

TOSHULIN	Составил	M.Borek	Название проекта: REV 16 C-M	Название страницы: УСТРОЙСТВО ВЫВОДОВ	Номер проекта: 1648F0iD = M22
	Проверил	M.Borek			Лист: 2 Листов: 8 + R01
	Станартизациж.	M.Skýpala			
	Ообрил	Z.Zbranek			
	Дата	29.11.2011			

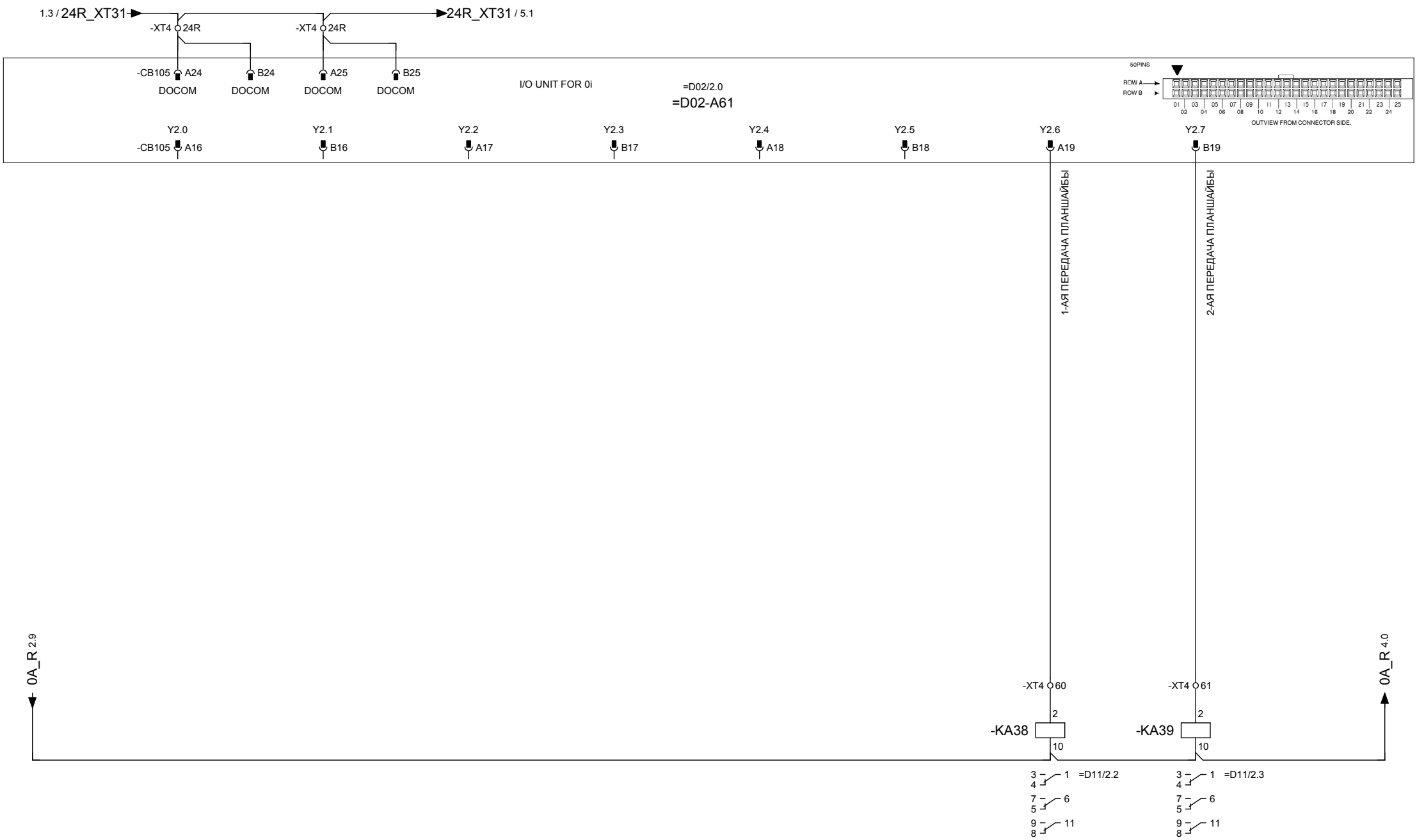

TOSHULIN	Составил	M.Borek	Название проекта: REV 16 C-M	Название страницы: УСТРОЙСТВО ВЫВОДОВ	Номер проекта: 1648F0iD = M22
	Проверил	M.Borek			Лист: 3 Листов: 8 + R01
	Станартизациж.	M.Skýpala			
	Ообрил	Z.Zbranek			
	Дата	29.11.2011			

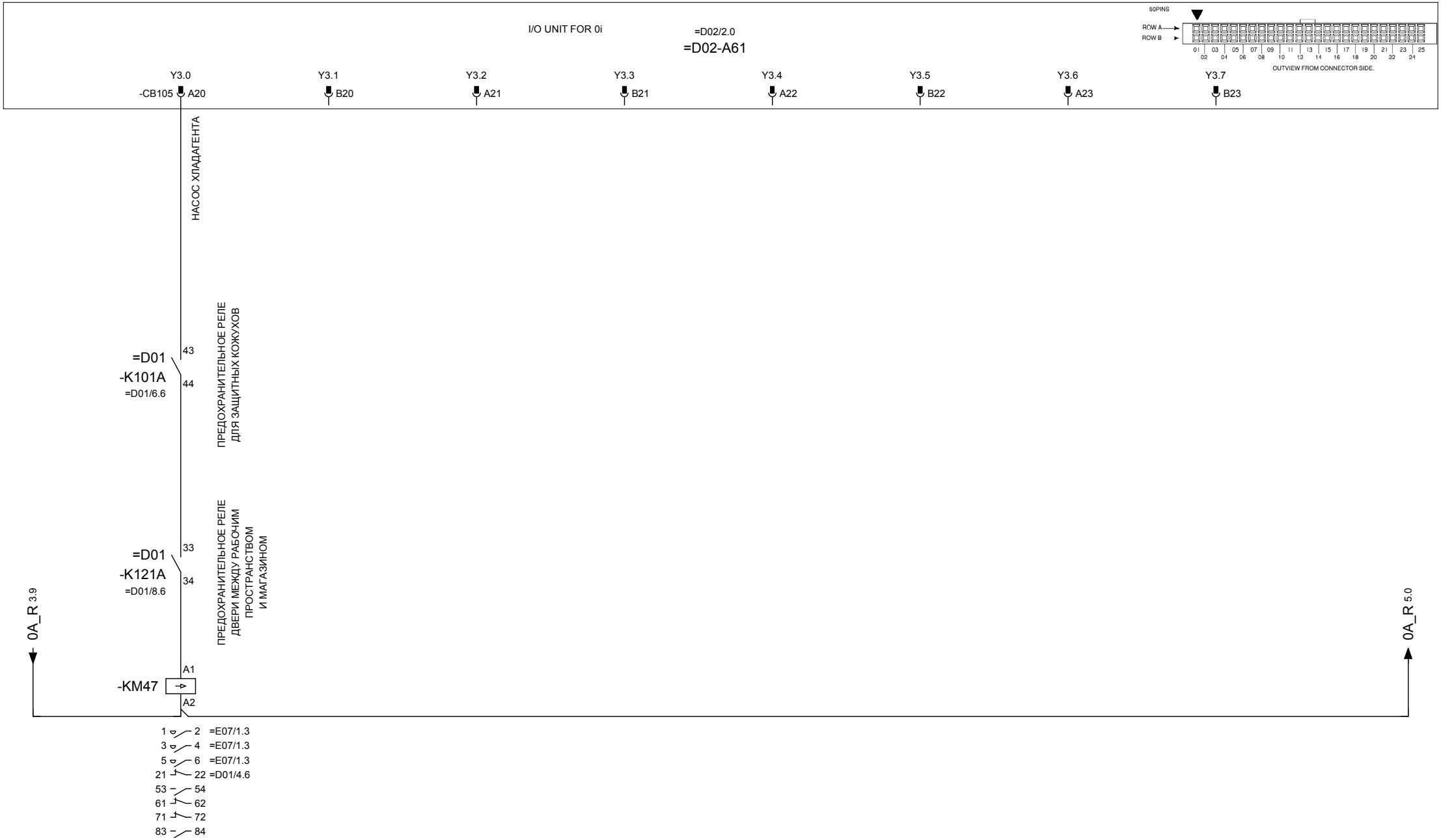

TOSHULIN	Составил	M.Borek	Название проекта: REV 16 C-M	Название страницы: УСТРОЙСТВО ВЫВОДОВ	Номер проекта: 1648F0iD
	Проверил	M.Borek			
	Станартизациж.	M.Skýpala			Лист: 4 / Листов: 8
	Ообрил	Z.Zbranek			
	Дата	29.11.2011			= M22 + R01

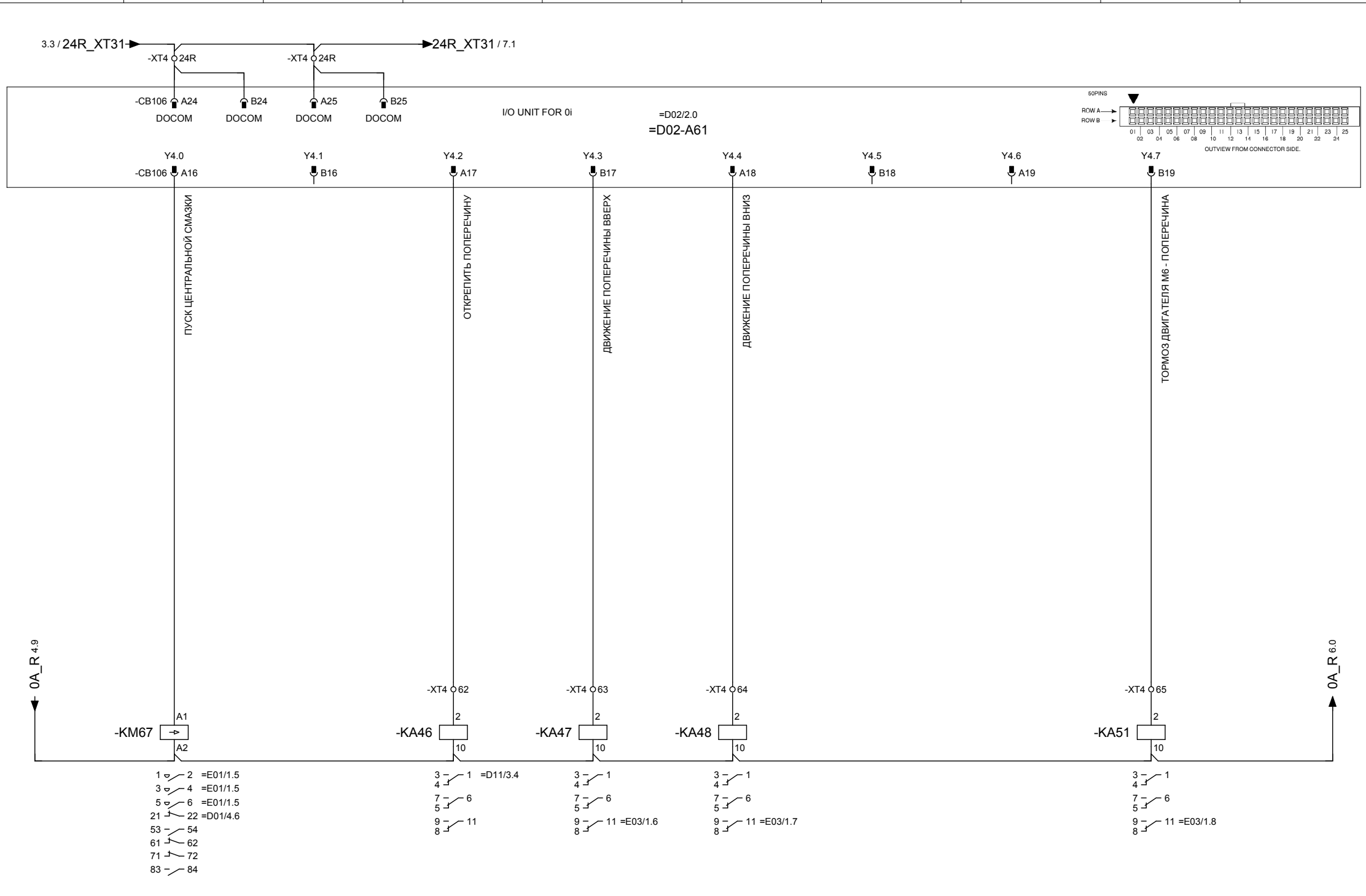

TOSHULIN	Составил	M.Borek	Название проекта: REV 16 C-M	Название страницы: УСТРОЙСТВО ВЫВОДОВ	Номер проекта: 1648F0iD = M22
	Проверил	M.Borek			Лист: 5 Листов: 8 + R01
	Станартизациж.	M.Skýpala			
	Ообрил	Z.Zbranek			
	Дата	29.11.2011			

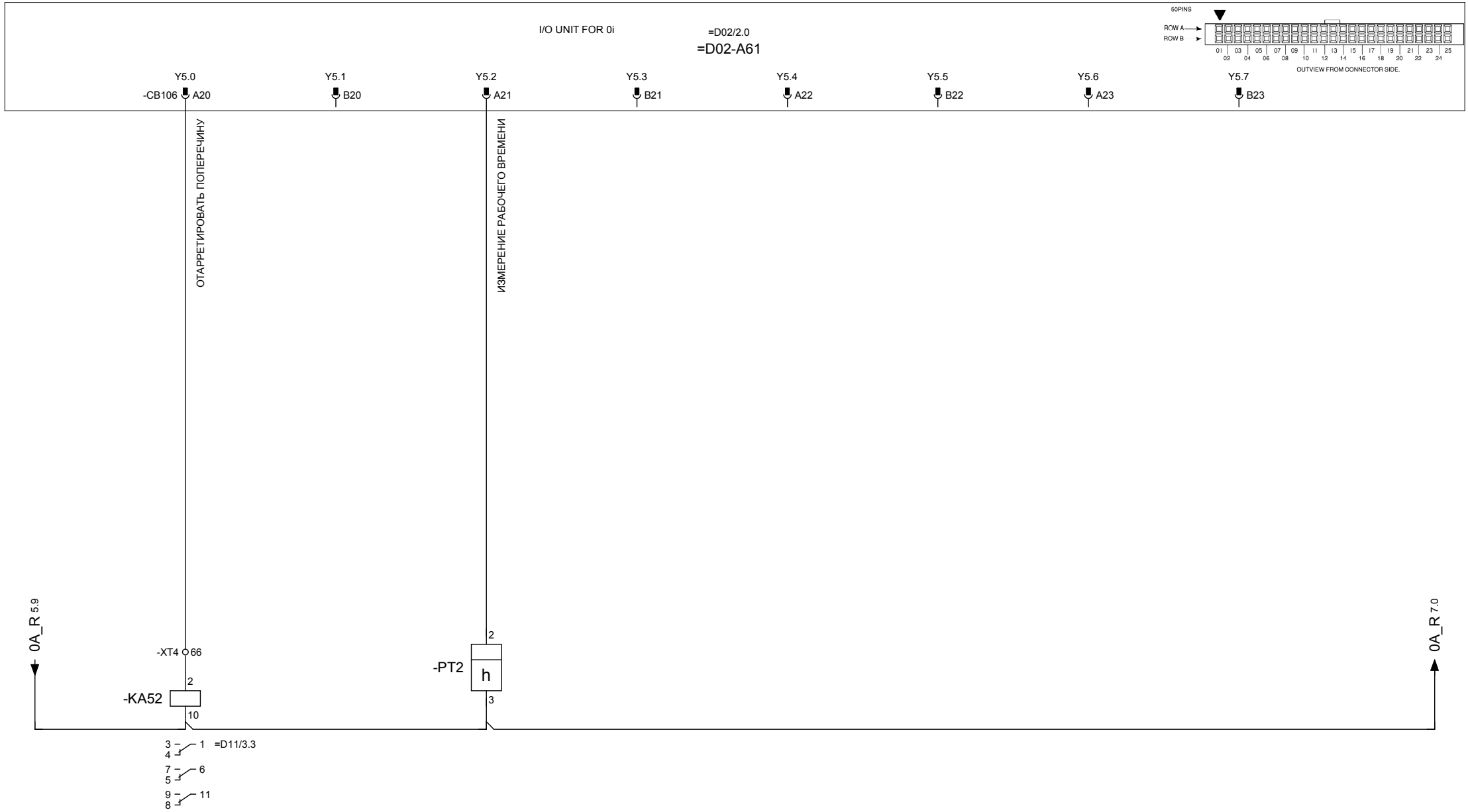

TOSHULIN	Составил	M.Borek	Название проекта: REV 16 C-M	Название страницы: УСТРОЙСТВО ВЫВОДОВ	Номер проекта: 1648F0iD
	Проверил	M.Borek			= M22
	Станартизациж.	M.Skýpala			Лист: 6 / Листов: 8
	Ообрил	Z.Zbranek			+ R01
	Дата	29.11.2011			

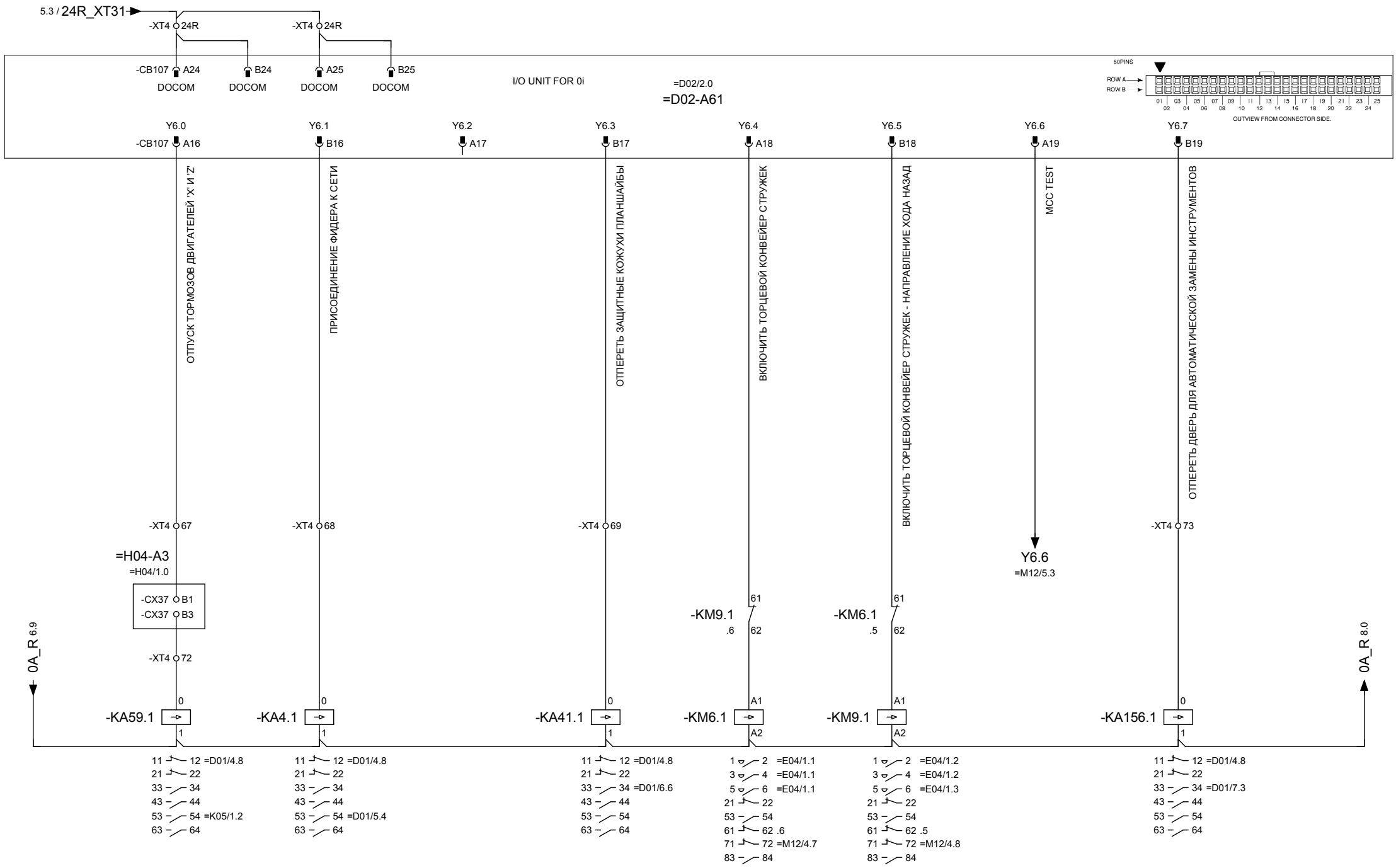

TOSHULIN	Составил	M.Borek	Название проекта: REV 16 C-M	Номер проекта: 1648F0iD	= M22
	Проверил	M.Borek			
	Станартизациж.	M.Skýpala			
	Ообрил	Z.Zbranek	Название страницы: УСТРОЙСТВО ВЫВОДОВ	Лист: 7 / Листов: 8	+ R01
	Дата	29.11.2011			

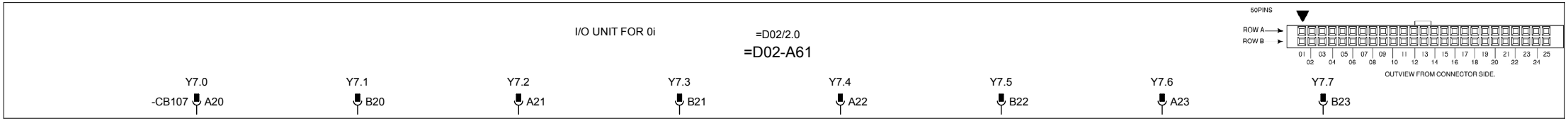

0A_R 7.9

0A_R =M23/1.0

TOSHULIN	Составил	M.Borek	Название проекта: REV 16 C-M	Название страницы: УСТРОЙСТВО ВЫВОДОВ	Номер проекта: 1648F0iD	= M22
	Проверил	M.Borek				
	Станартизациж.	M.Skýpala			Лист: 8 / Листов: 8	+ R01
	Ообрил	Z.Zbranek				
	Дата	28.11.2011				

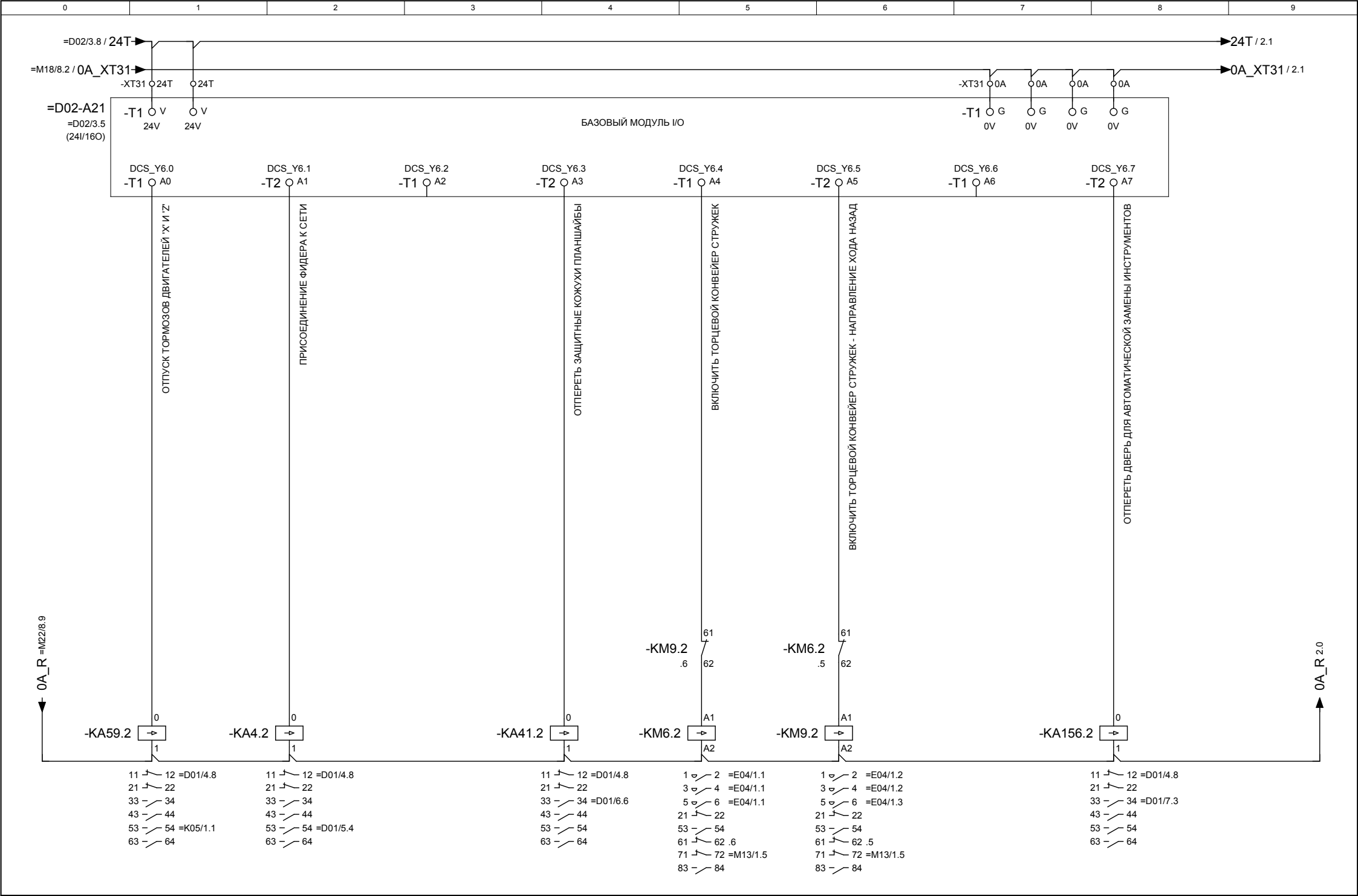

TOSHULIN	Составил	M.Borek	Название проекта: REV 16 C-M	Номер проекта: 1648F0iD	= M23
	Проверил	M.Borek		Лист: 1 / Листов: 2	+ R01
	Станартизациж.	M.Skýpala	Название страницы: УСТРОЙСТВО ВЫВОДОВ		
	Ообрил	Z.Zbranek			
	Дата	29.11.2011			

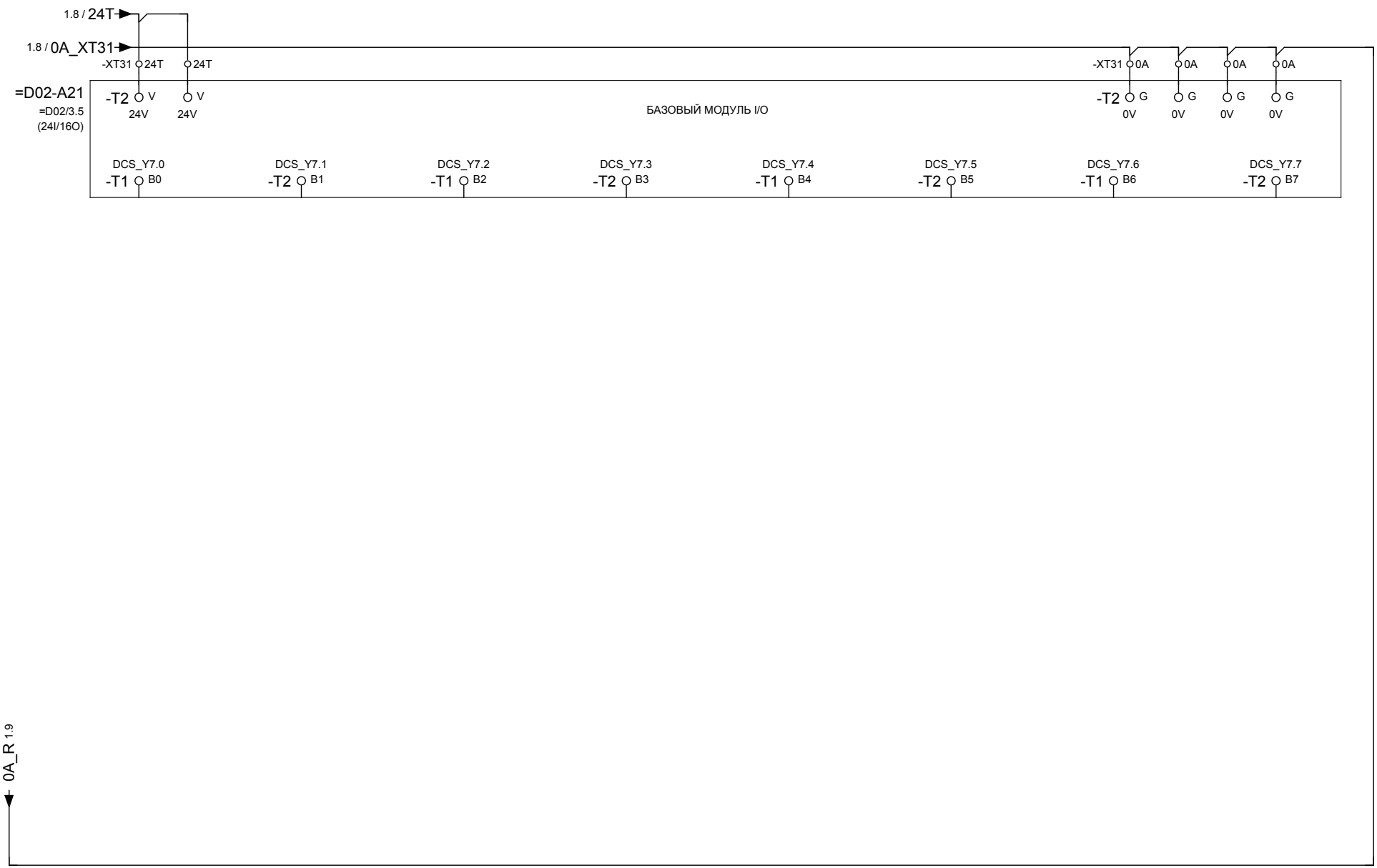

TOSHULIN	Составил	M.Borek	Название проекта: REV 16 C-M	Название страницы: УСТРОЙСТВО ВЫВОДОВ	Номер проекта: 1648F0iD	= M23
	Проверил	M.Borek				
	Станартизациж.	M.Skýpala			Лист: 2	Листов: 2
	Ообрил	Z.Zbranek				+ R01
	Дата	29.11.2011				

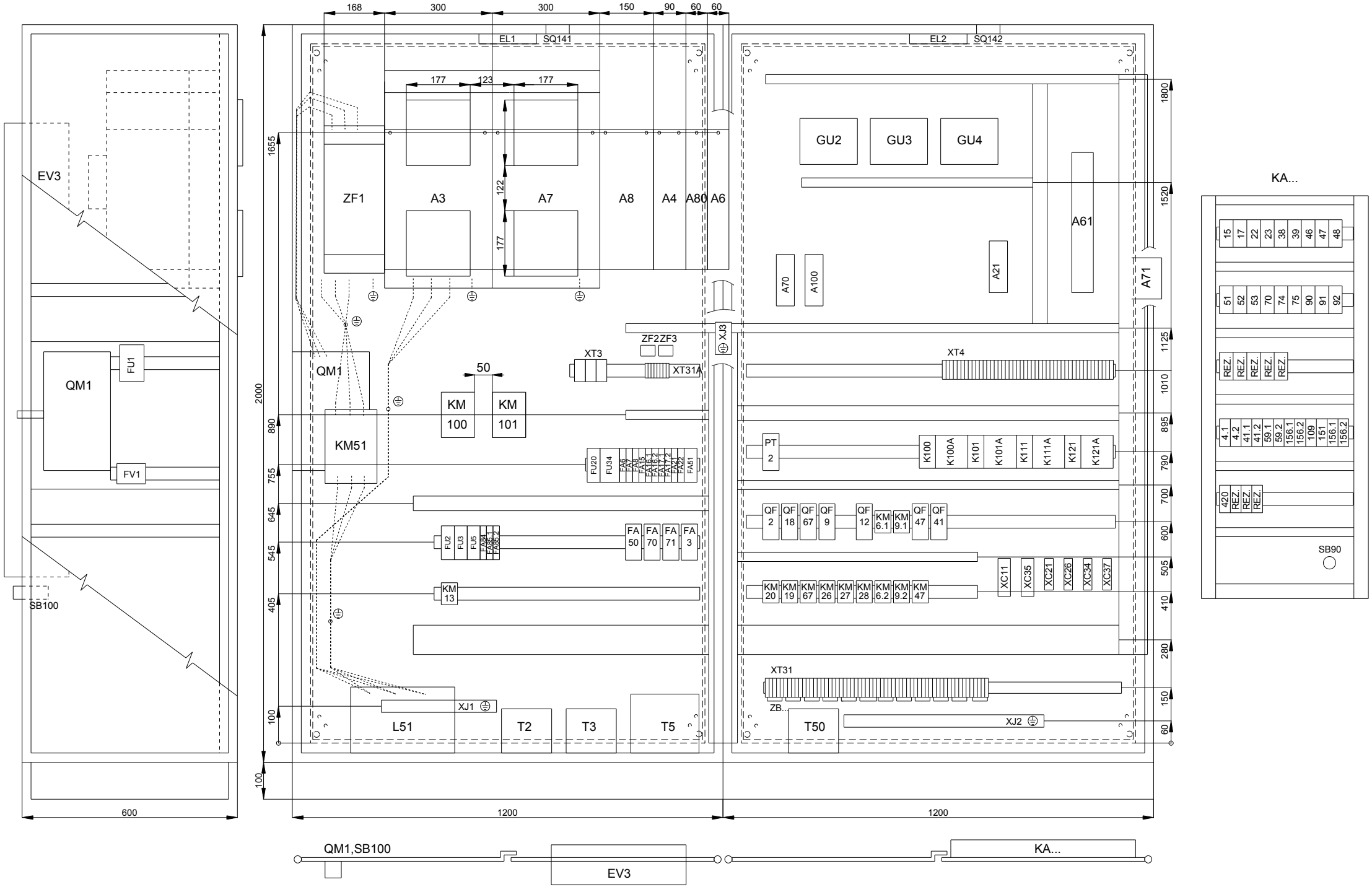

TOSHULIN	Составил	M.Borek	Название проекта: REV 16 C-M	Номер проекта: 1648F0iD	= V02
	Проверил	M.Borek			
	Станартизациж.	M.Skýpala	Название страницы: СОСТАВ ЭЛЕКТРОШКАФА	Лист: 1 / Листов: 1	+ R01
	Ообрил	Z.Zbranek			
	Дата	25.11.2011			

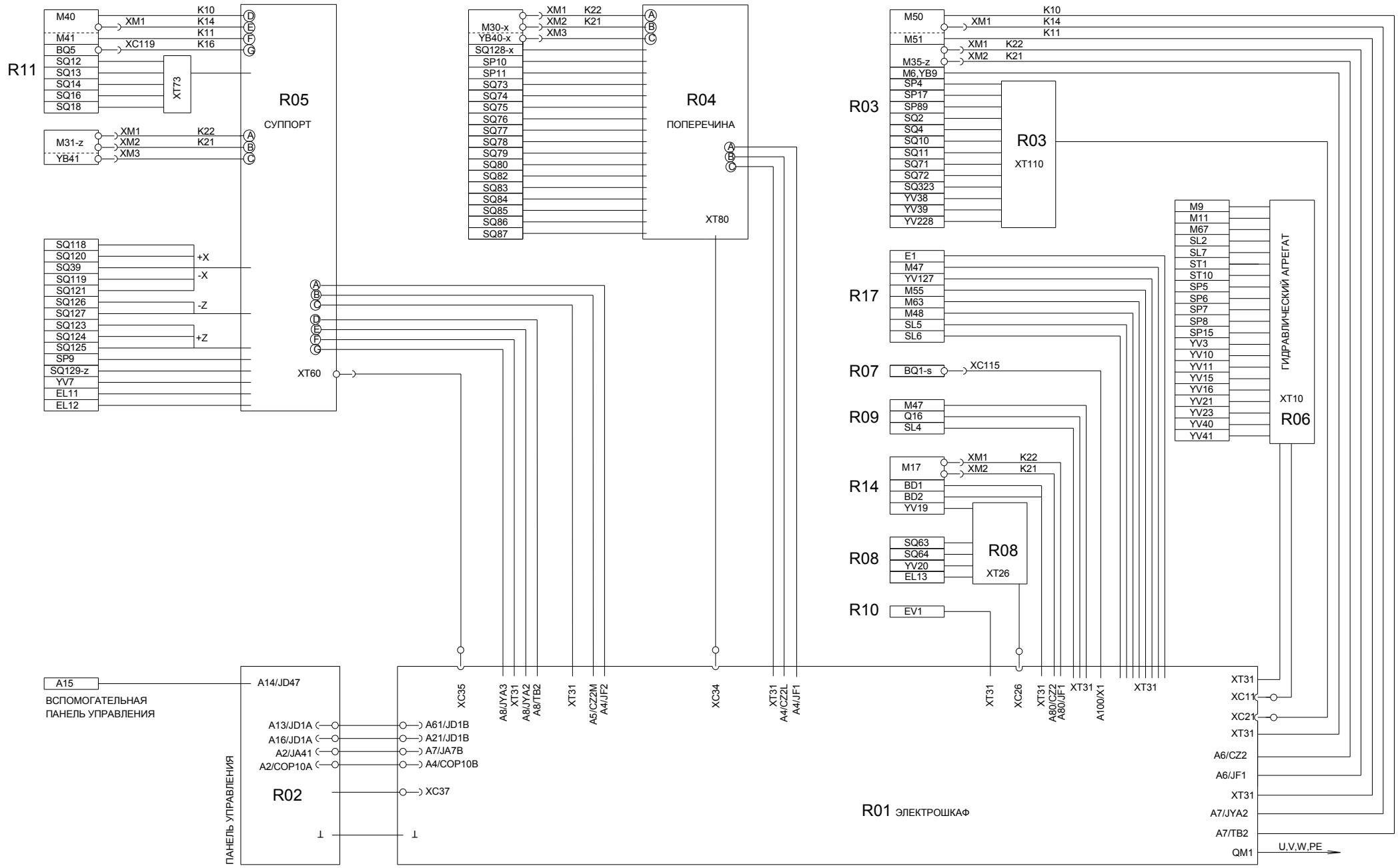

TOSHULIN	Составил	M.Borek	Название проекта: REV 16 C-M	Номер проекта: 1648F0iD	= X01
	Проверил	M.Borek			
	Станартизациж.	M.Skýpala			
	Ообрил	Z.Zbranek	Название страницы: РАСПРЕДЕЛЕНИЕ НА СТАНКЕ	Лист: 1	Листов: 2
	Дата	29.11.2011			+

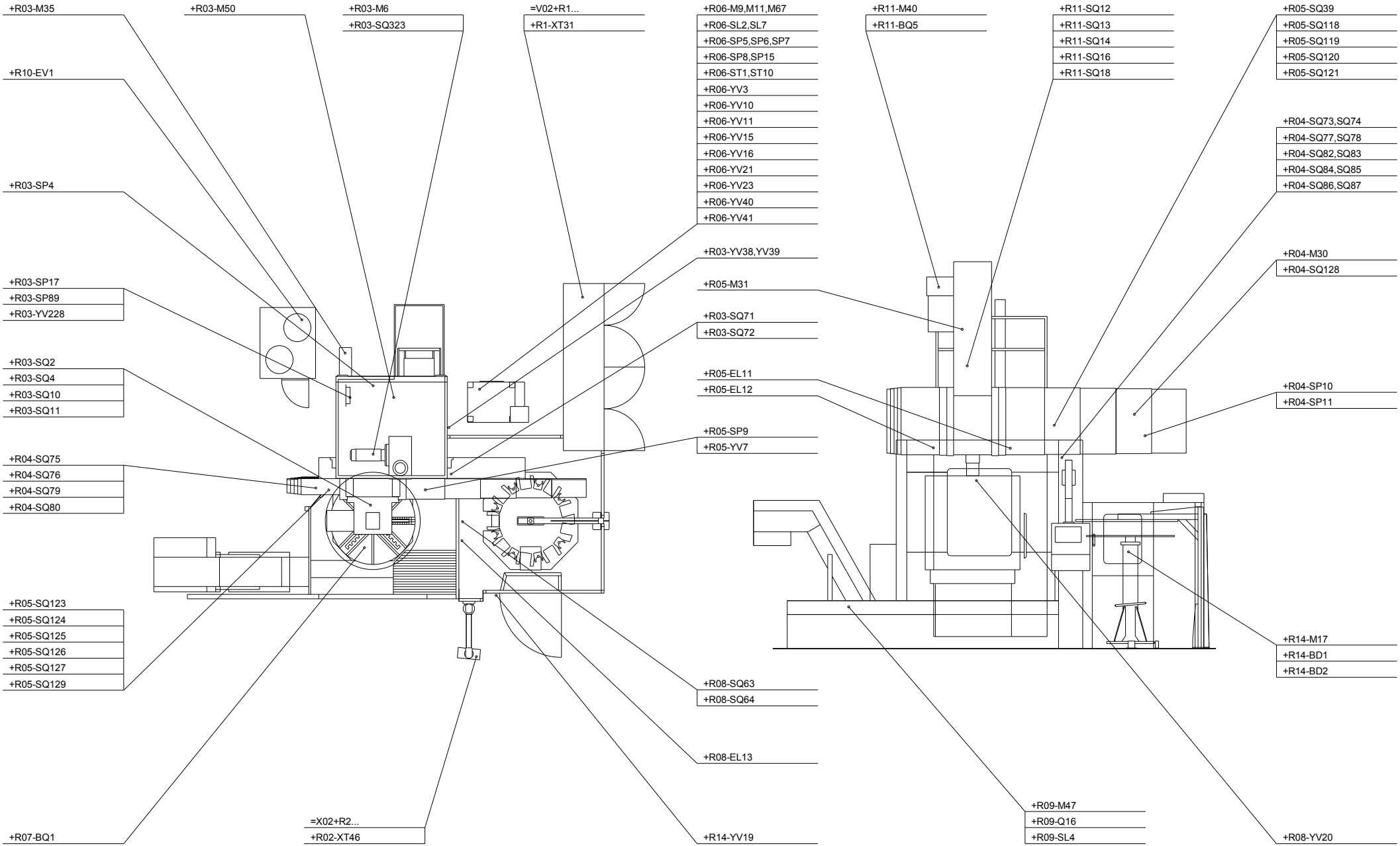

РАСПОЛОЖЕНИЕ ПРИБОРОВ ТОЛЬКО ДЛЯ ИНФОРМАЦИИ. ТОЧНОЕ ПОЛОЖЕНИЕ ОПРЕДЕЛЯЮТ ТАБЛИЦЫ В ИНСТРУКЦИИ ДЛЯ СТАНКА.

TOSHULIN	Составил	M.Borek	Название проекта: REV 16 C-M	Название страницы: РАСПРЕДЕЛЕНИЕ НА СТАНКЕ	Номер проекта: 1648F0iD = X01
	Проверил	M.Borek			Лист: 2 Листов: 2 +
	Станартизациж.	M.Skýpala			
	Ообрил	Z.Zbranek			
	Дата	29.11.2011			

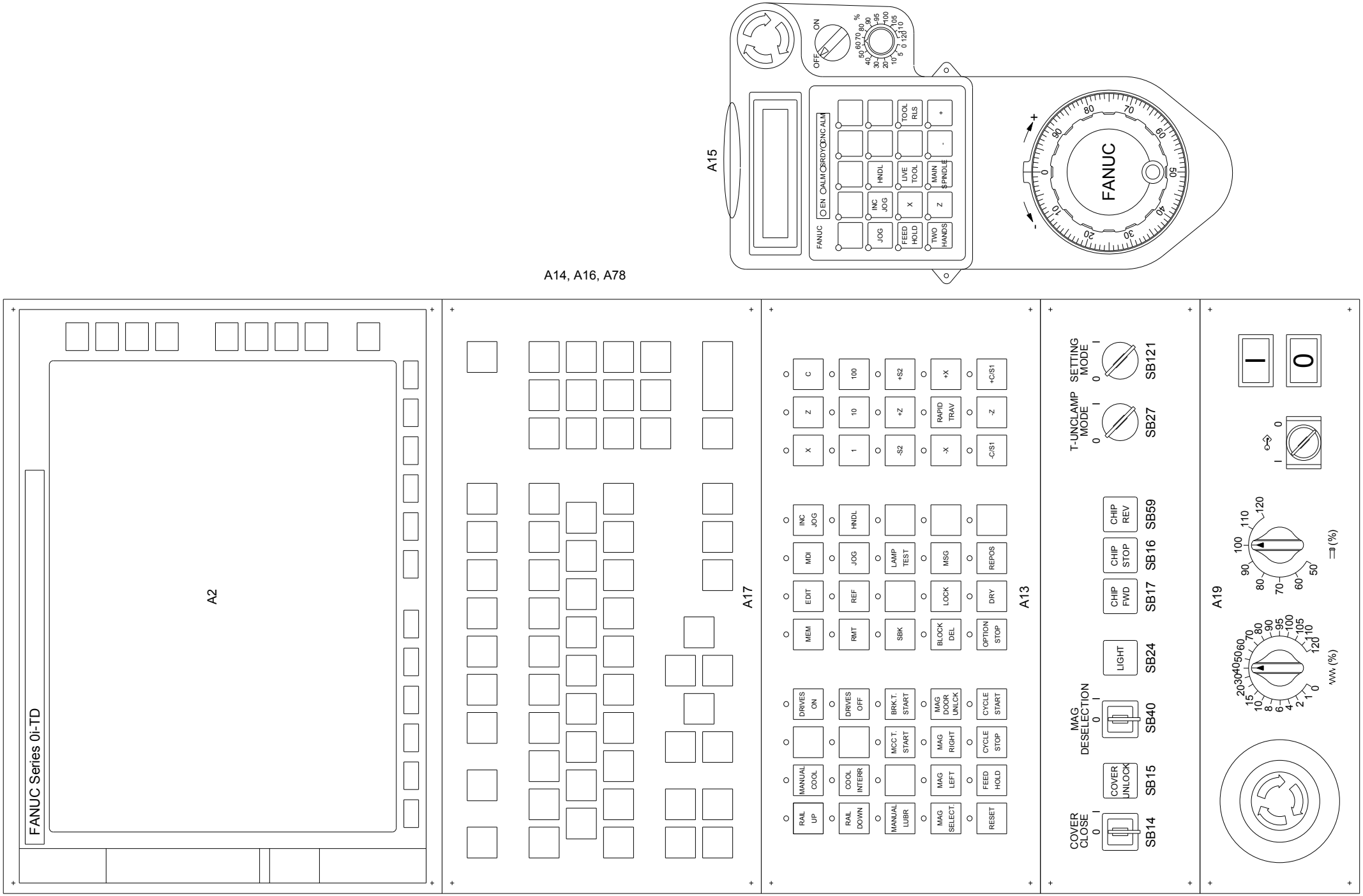

TOSHULIN	Составил	M.Borek	Название проекта: REV 16 C-M	Название страницы: МОНТАЖНАЯ СХЕМА ПАНЕЛИ УПРАВЛЕНИЯ	Номер проекта: 1648F0iD = X02
	Проверил	M.Borek			Лист: 1 Листов: 1 + R02
	Станартизациж.	M.Skýpala			
	Ообрил	Z.Zbranek			
	Дата	25.11.2011			

План клеммника

+R01-XT4						
ВВОДЫ / ВЫВОДЫ						
Внутренняя цель	Соеинение	Клемма	Мостик	Внешняя цель	Соеинение	Страница / Столбец
=D02-A61	-CB104:B07	01	•	=H04-QF41	1.54	=M12/1.7
=D02-A61	-CB105:B03	02	•	=E01-QF18	1.54	=M12/2.7
=D02-A61	-CB106:A03	05	•	=D01-FV1	11	=M12/3.1
=D02-A61	-CB106:B03	06	•	=M12-SB90	4	=M12/3.2
=D02-A61	-CB107:A02	08	•	=D01-KM51	32	=M12/4.5
=D02-A61	-CB105:A12	11	•	=E03-KM27	54	=M12/5.7
=D02-A61	-CB107:A12	12	•	=M18-KA91	1	=M12/6.7
=D02-A61	-CB107:B12	13	•	=M18-KA92	1	=M12/6.8
=D02-A61	-CB107:A13	14	•	=E03-QF9	1.54	=M12/6.8
=D02-A61	-CB104:A16	51	•	=M22-KA109	0	=M22/1.1
=D02-A61	-CB104:B16	52	•	=M22-KA15	2	=M22/1.2
=D02-A61	-CB104:A19	53	•	=M22-KA53	2	=M22/1.7
=D02-A61	-CB104:B19	54	•	=M22-KA17	2	=M22/1.8
=D02-A61	-CB104:A21	55	•	=M22-KA74	2	=M22/2.3
=D02-A61	-CB104:B21	56	•	=M22-KA75	2	=M22/2.4
=D02-A61	-CB104:A22	57	•	=M22-KA22	2	=M22/2.5
=D02-A61	-CB104:B22	58	•	=M22-KA23	2	=M22/2.6
=D02-A61	-CB104:B23	59	•	=M22-KA420	0	=M22/2.8
=D02-A61	-CB105:A19	60	•	=M22-KA38	2	=M22/3.7
=D02-A61	-CB105:B19	61	•	=M22-KA39	2	=M22/3.8
=D02-A61	-CB106:A17	62	•	=M22-KA46	2	=M22/5.3
=D02-A61	-CB106:B17	63	•	=M22-KA47	2	=M22/5.4
=D02-A61	-CB106:A18	64	•	=M22-KA48	2	=M22/5.5
=D02-A61	-CB106:B19	65	•	=M22-KA51	2	=M22/5.8
=D02-A61	-CB106:A20	66	•	=M22-KA52	2	=M22/6.1
=D02-A61	-CB107:A16	67	•	=H04-A3-CX37	B1	=M22/7.1
=D02-A61	-CB107:B16	68	•	=M22-KA4.1	0	=M22/7.2
=D02-A61	-CB107:B17	69	•	=M22-KA41.1	0	=M22/7.4
=D02-A61	-CB104:B04	70	•	-XT31	239	=M12/1.3
=D02-A61	-CB104:B12	71	•	-XT31	35	=M12/2.3
=M22-KA59.1	0	72	•	=H04-A3-CX37	B3	=M22/7.1
=D02-A61	-CB107:B19	73	•	=M22-KA156.1	0	=M22/7.8
=D02-A61	-CB104:A01	0A	•	-XT31	0A	=M12/1.1
=D02-A61	-CB105:A01	0A	•			=M12/2.6
=D02-A61	-CB106:A01	0A	•			=M12/3.1
=D02-A61	-CB107:A01	0A	•	=M18-KA91	10	=M12/4.6
=D02-A61	-CB104:A24	24R	•	-XT31	24R	=M22/1.1
=D02-A61	-CB104:A25	24R	•			=M22/1.2
=D02-A61	-CB105:A24	24R	•			=M22/3.1
=D02-A61	-CB105:A25	24R	•			=M22/3.2
=D02-A61	-CB106:A24	24R	•			=M22/5.1
=D02-A61	-CB106:A25	24R	•			=M22/5.2
=D02-A61	-CB107:A24	24R	•			=M22/7.1
=D02-A61	-CB107:A25	24R	•			=M22/7.2

План клеммника

+R01-XT31						
ЭЛЕКТРОШКАФ						
Внутренняя цель	Соеинение	Клемма	Мостик	Внешняя цель	Соеинение	Страница / Столбец
=D01-T3	0	2		=D01+R02-SB24	1	=D01/2.3
=D01-FA84	2	3		=D01+R02-SB24	13	=D01/2.4
=D01-KM13	A1	4		=D01+R02-SB24	14	=D01/2.4
=E01-KM20	2	7		+R06-XT10	2	=E01/1.1
=E01-KM20	4	8		+R06-XT10	3	=E01/1.1
=E01-KM20	6	9		+R06-XT10	4	=E01/1.1
=E01-KM19	2	10		+R06-XT10	6	=E01/1.3
=E01-KM19	4	11		+R06-XT10	7	=E01/1.3
=E01-KM19	6	12		+R06-XT10	8	=E01/1.3
=M22-KM67	2	13		+R06-XT10	10	=E01/1.5
=M22-KM67	4	14		+R06-XT10	11	=E01/1.5
=M22-KM67	6	15		+R06-XT10	12	=E01/1.5
		21		=E07+R09-SL4		=E07/1.6
=D02-A61	-CB106:B12	22		=E07+R09-SL4		=M12/4.3
=D02-A61	-CB106:B13	23		+R14-XC40	3	=M12/4.4
=M23-KM6.2	2	25		=E04+R09-Q16		=E04/1.1
=M23-KM6.2	4	26		=E04+R09-Q16		=E04/1.1
=M23-KM6.2	6	27		=E04+R09-Q16		=E04/1.1
=F01-FU34	2	31				=F01/1.2
=F01-FU34	4	32				=F01/1.2
=F01-FU34	6	33				=F01/1.3
-XT4	71	35				=M12/2.3
-XT31A	1	46		=H04+R03-M50-FM	U	=H04/2.8
		46		=L03+R11-M40-FM	U	=L03/1.8
-XT31A	2	47		=H04+R03-M50-FM	V	=H04/2.8
		47		=L03+R11-M40-FM	V	=L03/1.8
-XT31A	3	48		=H04+R03-M50-FM	W	=H04/2.9
		48		=L03+R11-M40-FM	W	=L03/1.9
=M22-KM47	2	49		=E07+R09-M47	U	=E07/1.3
=M22-KM47	4	50		=E07+R09-M47	V	=E07/1.3
=M22-KM47	6	51		=E07+R09-M47	W	=E07/1.3
=E03-KM26	2	52		=E03+R03-M6	U	=E03/1.2
=E03-KM26	4	53		=E03+R03-M6	V	=E03/1.2
=E03-KM26	6	54		=E03+R03-M6	W	=E03/1.2
=E03-KM28	2	55		=E03+R03-M6-YB9	˜	=E03/1.4
=E03-KM28	4	56		=E03+R03-M6-YB9	˜	=E03/1.4
=D01-T5	0	66		=D01-EV3	N	=D01/2.7
=D01-FA22	2	67		=D01-EV3	L	=D01/2.8
=M22-KA59.1	54	130		=K05+R04-M30-XM3	1	=K05/1.3
		130		=K05+R05-M31-XM3	1	=K05/2.3
=M23-KA59.2	54	131		=K05+R04-M30-XM3	2	=K05/1.4
		131		=K05+R05-M31-XM3	2	=K05/2.4
=D01-FV1	12	238		=E04+R09-Q16		=E04/1.3
-XT4	70	239		=E04+R09-Q16		=E04/1.3
=D01-GU2	M	0A		-XC34	2A	=D01/3.2
=D01-GU2	M	0A		-XC37	1A	=D01/3.3

=D01-K100	A2	0A		-XC11	2B	=D01/3.4
=D01-GU2	M	0A		-XT4	0A	=D01/3.3
=M18-KA92	10	0A		-XC21	2A	=M18/7.1
=D02-A21-CP11	A2	0A		+R14-XC40	2	=M18/1.1
=D02-A21	-T1:G	0A		=M18-KA90	10	=M23/1.7
=D02-A21	-T1:G	0A				=M23/1.7
=D02-A21	-T1:G	0A				=M23/1.7
=D02-A21	-T1:G	0A				=M23/1.8
=D02-A21	-T2:G	0A				=M23/2.7
=D02-A21	-T2:G	0A				=M23/2.7
=D02-A21	-T2:G	0A				=M23/2.7
=D02-A21	-T2:G	0A		=M23-KA156.2	1	=M23/2.8
=D01-GU4	M	0B		-XC11	5B	=D01/3.7
		0B		-XC11	6B	=D01/3.8
=D01-GU4	M	0B		-XC35	8A	=D01/3.8
=D02-GU3	M	0S		=D02-A61-CP1	2	=D02/1.2
=D01-KM13	A2	S0		-XC35	4C	=D01/2.5
=D01-FA16.2	2	24H		-XC11	3B	=D01/3.4
=D01-FA15	2	24Q		-XC34	1A	=D01/3.0
=D01-FA16.1	2	24R		-XC37	3A	=D01/3.2
=D01-FA16.1	2	24R		=D01-FV1	12	=D01/3.3
=D01-FV1	12	24R		=E07+R09-SL4		=E07/1.7
=H04-A7-JX4	11	24R				=F01/1.5
=L03-A8-JX4	11	24R		=D02-A61	-CB104:A05	=M12/1.3
=E07-QF47	1.53	24R		=D02-A61	-CB106:A02	=M12/3.0
=M12-SB90	3	24R		=D02-A61	-CB106:A04	=M12/3.2
=D01-FA3	1.53	24R		=D02-A61	-CB106:B09	=M12/3.9
=D01-K100A	23	24R		+R14-XC40	1	=M18/1.1
		24R		-XC21	3B	=M18/6.1
-XC21	1A	24R		-XT4	24R	=M18/7.1
=D02-FA17.2	2	24S		=D02-A61-CP1	1	=D02/1.2
=D02-A21-CP11	A1	24T		=D02-KA70	6	=D02/3.5
=D02-A21	-T1:V	24T		=D02-A21-CP11	A1	=M23/1.1
=D02-A21	-T1:V	24T				=M23/1.1
=D02-A21	-T2:V	24T				=M23/2.1
=D02-A21	-T2:V	24T				=M23/2.1

План клеммника

+R02-XT46						
ПАНЕЛЬ УПРАВЛЕНИЯ						
Внутренняя цель	Соеинение	Клемма	Мостик	Внешняя цель	Соеинение	Страница / Столбец
+R01-XC37	8A	1	•	=D02-A13-CA65	A01	=D02+R01/1.1
+R01-XC37	9A	2	•	=D02-A13-CA65	A02	=D02+R01/1.2
+R01-XC37	7A	3	•	=D02-A13-CA65	B01	=D02+R01/1.1
+R01-XC37	6C	4	•	=D02-A13-CA65	B03	=D01+R01/4.3
=D02-A14-TNB	7	5	•	=D02-A13-CA65	A03	=D01+R01/4.3
+R01-XC37	1A	0A	•	=M11-SB15	L-	=D01+R01/3.3
+R01-XC37	3B	0S	•	=D02-A2-CP1	2	=D02+R01/1.3
=D02-A13	-CM69:B06	0S	•	=D02-A14-TNB	0V	=M11/1.1
+R01-XC37	2B	24P	•	=D02-A2-CP1	1	=D02+R01/1.3
+R01-XC37	3A	24R	•	=M11-SB40	3	=D01+R01/3.2
=D02-A13	-CM68:A01	24S	•	=D02-A14-TNB	24V	=M11/1.8

План клеммника

+R03-XT110						
КОРОБКА НА СТОЙКЕ						
Внутренняя цель	Соеинение	Клемма	Мостик	Внешняя цель	Соеинение	Страница / Столбец
+R01-XC21	3A	1	•	=D11-YV38		=D11+R01/3.5
+R01-XC21	4A	2	•	=D11-YV39		=D11+R01/3.6
+R01-XC21	7A	3	•	=D11-YV228		=D11+R01/3.8
+R01-XC21	8A	4	•	=D01-SQ71	14	=M18+R01/6.1
+R01-XC21	9A	5	•	=D01-SQ323	14	=M18+R01/6.4
+R01-XC21	6A	6	•	=D01-SQ72	22	=D01+R01/4.2
+R01-XC21	4B	7	•	=M18-SP4		=M18+R01/7.5
+R01-XC21	5B	9	•	=M18-SQ10	S	=M18+R01/7.3
+R01-XC21	6B	10	•	=M18-SQ11	S	=M18+R01/7.4
+R01-XC21	8B	11	•	=M18-SQ2	S	=M18+R01/7.1
+R01-XC21	3C	12	•	=M18-SQ4	R	=M18+R01/7.2
+R01-XC21	2C	13	•	=M18-SQ4	S	=M18+R01/7.3
+R01-XC21	1C	14	•	=M18-SP89	1	=M18+R01/7.7
+R01-XC21	5A	15	•	=D01-SQ323	21	=D01+R01/4.2
=D01-SQ323	22	16	•	=D01-SQ71	21	=D01+R01/4.2
+R01-XC21	2A	0A	•	=M18-SQ2	0	=M18+R01/7.1
		0A	•	=M18-SQ10	0	=M18+R01/7.3
+R01-XC21	2B	0B	•	=D11-YV38		=D11+R01/3.5
		0B	•	=D11-YV39		=D11+R01/3.6
		0B	•	=D11-YV228		=D11+R01/3.8
+R01-XC21	1A	24R	•	=M18-SQ2	24	=M18+R01/7.1
		24R	•	=M18-SQ10	24	=M18+R01/7.3
		24R	•	=M18-SP4		=M18+R01/7.5
+R01-XC21	3B	24R	•	=D01-SQ71	13	=M18+R01/6.1
		24R	•	=D01-SQ323	13	=M18+R01/6.4

План клеммника

+R04-XT80						
КОРОБКА НА ПОПЕРЕЧИНЕ						
Внутренняя цель	Соединение	Клемма	Мостик	Внешняя цель	Соединение	Страница / Столбец
+R01-XC34	3A	1	•	=D01-SQ128	21	=D01+R01/4.0
=D01-SQ80	21	2	•	=D01-SQ128	22	=D01+R01/4.0
+R01-XC34	4A	3	•	=D01-SQ80	22	=D01+R01/4.0
+R01-XC34	7A	5	•	=D01-SQ80	14	=M18+R01/6.3
+R01-XC34	8A	6	•	=D01-SQ128	14	=M18+R01/6.5
+R01-XC34	5A	7	•	=M18-SQ73	R	=M18+R01/4.1
+R01-XC34	6A	8	•	=M18-SQ74	R	=M18+R01/4.2
+R01-XC34	9A	9	•	=M18-SQ82	S	=M18+R01/4.3
+R01-XC34	2B	10	•	=M18-SQ83	S	=M18+R01/4.4
+R01-XC34	3B	11	•	=M18-SQ84	R	=M18+R01/4.5
+R01-XC34	4B	12	•	=M18-SQ85	R	=M18+R01/4.6
+R01-XC34	5B	13	•	=M18-SQ86	R	=M18+R01/4.7
+R01-XC34	6B	14	•	=M18-SQ87	R	=M18+R01/4.8
+R01-XC34	7B	15	•	=M18-SQ75	S	=M18+R01/5.1
+R01-XC34	8B	16	•	=M18-SQ76	S	=M18+R01/5.2
+R01-XC34	1C	17	•	=M18-SQ77	S	=M18+R01/5.3
+R01-XC34	2C	18	•	=M18-SQ78	S	=M18+R01/5.4
+R01-XC34	3C	19	•	=M18-SQ79	S	=M18+R01/5.5
+R01-XC34	4C	20	•	=M18-SP10		=M18+R01/5.6
+R01-XC34	5C	21	•	=M18-SP11		=M18+R01/5.7
+R01-XC34	2A	0A	•			=D01+R01/3.2
		0A	•	=M18-SQ73	0	=M18+R01/4.1
		0A	•	=M18-SQ75	0	=M18+R01/5.1
		0A	•	=M18-SQ76	0	=M18+R01/5.2
		0A	•	=M18-SQ77	0	=M18+R01/5.3
		0A	•	=M18-SQ78	0	=M18+R01/5.4
		0A	•	=M18-SQ79	0	=M18+R01/5.5
+R01-XC34	1A	24Q	•			=D01+R01/3.0
		24Q	•	=M18-SQ73	24	=M18+R01/4.1
		24Q	•	=M18-SQ75	24	=M18+R01/5.1
		24Q	•	=M18-SQ76	24	=M18+R01/5.2
		24Q	•	=M18-SQ77	24	=M18+R01/5.3
		24Q	•	=M18-SQ78	24	=M18+R01/5.4
		24Q	•	=M18-SQ79	24	=M18+R01/5.5
		24Q	•	=M18-SP10		=M18+R01/5.6
		24Q	•	=D01-SQ80	13	=M18+R01/6.3
		24Q	•	=D01-SQ128	13	=M18+R01/6.5

План клеммника

+R05-XT60						
КОРОБКА НА СУППОРТЕ						
Внутренняя цель	Соеинение	Клемма	Мостик	Внешняя цель	Соеинение	Страница / Столбец
+R01-XC35	6A	1		=D13-EL11		=D13+R01/1.1
+R01-XC35	4C	2		=D13-EL11		=D13+R01/1.1
+R01-XC35	1B	10		=M18-SQ119	R	=M18+R01/2.1
+R01-XC35	2B	11		=M18-SQ120	R	=M18+R01/2.2
+R01-XC35	3B	12		=M18-SQ39	R	=M18+R01/2.3
+R01-XC35	4B	13		=M18-SQ126	R	=M18+R01/2.4
+R01-XC35	5B	14		=M18-SQ124	R	=M18+R01/2.5
+R01-XC35	6B	15		=M18-SP9	2	=M18+R01/2.6
+R01-XC35	7B	16		=M18-SQ118	S	=M18+R01/2.7
+R01-XC35	8B	17		=M18-SQ123	S	=M18+R01/2.8
+R01-XC35	10A	18		=D01-SQ125	14	=M18+R01/6.7
=D01-SQ127	14	18		=D01-SQ121	14	=M18+R01/6.8
+R01-XC35	1A	19		=D01-SQ129	BN	=M18+R01/6.6
+R01-XC35	9B	20		+R11-XT73	1	=M18+R01/3.1
+R01-XC35	10B	21		+R11-XT73	2	=M18+R01/3.2
+R01-XC35	1C	22		+R11-XT73	3	=M18+R01/3.3
+R01-XC35	2C	23		+R11-XT73	4	=M18+R01/3.4
+R01-XC35	3C	24		+R11-XT73	5	=M18+R01/3.5
+R01-XC35	3A	25		=D01-SQ129	WH	=D01+R01/4.0
+R01-XC35	2A	26		=D01-SQ121	21	=D01+R01/4.0
=D01-SQ121	22	27		=D01-SQ125	21	=D01+R01/4.0
=D01-SQ127	21	28		=D01-SQ125	22	=D01+R01/4.0
=D01-SQ127	22	29		=D01-SQ129	BK	=D01+R01/4.0
+R01-XC35	9A	30		=D11-YV7		=D11+R01/1.1
+R01-XC35	5A	0A				=D01+R01/3.1
		0A		=M18-SQ119	0	=M18+R01/2.1
		0A		=M18-SQ39	0	=M18+R01/2.3
		0A		=M18-SQ126	0	=M18+R01/2.4
		0A		=M18-SQ118	0	=M18+R01/2.7
		0A		+R11-XT73	0A	=M18+R01/3.1
+R01-XC35	8A	0B		=D11-YV7		=D11+R01/1.1
+R01-XC35	4A	24Q				=D01+R01/3.1
		24Q		=M18-SQ119	24	=M18+R01/2.1
		24Q		=M18-SQ39	24	=M18+R01/2.3
		24Q		=M18-SQ126	24	=M18+R01/2.4
		24Q		=M18-SP9	1	=M18+R01/2.6
		24Q		=M18-SQ118	24	=M18+R01/2.7
		24Q		+R11-XT73	24Q	=M18+R01/3.1
		24Q		=D01-SQ129	BU	=M18+R01/6.6
		24Q		=D01-SQ121	13	=M18+R01/6.8

План клеммника

+R06-XT10						
КОРОБКА ГИДРАВЛИКИ						
Внутренняя цель	Соеинение	Клемма	Мостик	Внешняя цель	Соеинение	Страница / Столбец
=D01+R01-XJ2	⏚	1		=E01-M9		=E01+R01/1.1
+R01-XT31	7	2		=E01-M9		=E01+R01/1.1
+R01-XT31	8	3		=E01-M9		=E01+R01/1.1
+R01-XT31	9	4		=E01-M9		=E01+R01/1.1
		5		=E01-M11	⏚	=E01+R01/1.3
+R01-XT31	10	6		=E01-M11	U	=E01+R01/1.3
+R01-XT31	11	7		=E01-M11	V	=E01+R01/1.3
+R01-XT31	12	8		=E01-M11	W	=E01+R01/1.3
		9		=E01-M67	⏚	=E01+R01/1.6
+R01-XT31	13	10		=E01-M67	U	=E01+R01/1.5
+R01-XT31	14	11		=E01-M67	V	=E01+R01/1.5
+R01-XT31	15	12		=E01-M67	W	=E01+R01/1.5
+R01-XC11	7B	13		=M18-SL7	3	=M18+R01/8.2
+R01-XC11	9B	15		=M18-SP7	C	=M18+R01/8.4
+R01-XC11	1C	17		=M18-ST1	1	=M18+R01/8.7
		19		=M18-SP6		=M18+R01/8.3
+R01-XC11	8B	20		=M18-SP6		=M18+R01/8.3
+R01-XC11	4B	21		=M18-SP5		=M18+R01/8.1
		22		=M18-SP5		=M18+R01/8.1
+R01-XC11	1A	23		=D11-YV3		=D11+R01/2.1
+R01-XC11	1B	24		=E01-ST10	1	=E01+R01/1.8
+R01-XC11	10A	25		=E01-ST10	3	=E01+R01/1.8
+R01-XC11	3C	26		=M18-SL2	2	=M18+R01/8.9
+R01-XC11	2A	28		=D11-YV10		=D11+R01/2.2
+R01-XC11	3A	29		=D11-YV11		=D11+R01/2.3
+R01-XC11	5A	30		=D11-YV41		=D11+R01/2.6
+R01-XC11	2C	31		=M18-SP15		=M18+R01/8.8
		32		=M18-SP15		=M18+R01/8.7
+R01-XC11	4A	33		=D11-YV40		=D11+R01/2.4
+R01-XC11	8A	58		=D11-YV21		=D11+R01/3.3
+R01-XC11	9A	59		=D11-YV23		=D11+R01/3.4
		60		=M18-SP8		=M18+R01/8.6
+R01-XC11	10B	61		=M18-SP8		=M18+R01/8.5
+R01-XC11	6A	82		=D11-YV15		=D11+R01/3.1
+R01-XC11	7A	83		=D11-YV16		=D11+R01/3.2
+R01-XC11	2B	0A		=M18-SP5		=M18+R01/8.1
		0A		=M18-SP8		=M18+R01/8.5
+R01-XC11	5B	0B		=D11-YV3		=D11+R01/2.1
		0B		=D11-YV10		=D11+R01/2.2
		0B		=D11-YV40		=D11+R01/2.4
		0B		=D11-YV15		=D11+R01/3.1
		0B		=D11-YV21		=D11+R01/3.3
+R01-XC11	3B	24H		=M18-SP5	1	=M18+R01/8.1
		24H		=M18-SP6	1	=M18+R01/8.3
		24H		=M18-SP8	1	=M18+R01/8.5
		24H		=M18-SP15	1	=M18+R01/8.7

План клеммника

+R08-XT26						
ЗАЩИТНЫЕ КОЖУХИ						
Внутренняя цель	Соеинение	Клемма	Мостик	Внешняя цель	Соеинение	Страница / Столбец
+R01-XC26	8A	1	•	=D01+R14-YV19	24V	=D01+R01/7.3
+R01-XC26	9A	2	•	=D01+R14-YV19	21	=D01+R01/7.2
+R01-XC26	2B	3	•	=D01+R14-YV19	22	=D01+R01/7.2
+R01-XC26	3B	4	•	=D01+R14-YV19	41	=D01+R01/7.2
+R01-XC26	4B	5	•	=D01+R14-YV19	42	=D01+R01/7.2
+R01-XC26	5B	6	•	=D01+R14-YV19	0V	=D01+R01/7.3
+R01-XC26	6B	7	•	=D01-YV20	4	=D01+R01/6.4
+R01-XC26	7B	8	•	=D01-YV20	U21	=D01+R01/6.2
+R01-XC26	8B	9	•	=D01-YV20	U22	=D01+R01/6.2
+R01-XC26	1C	10	•	=D01-YV20	S21	=D01+R01/6.2
+R01-XC26	2C	11	•	=D01-YV20	S22	=D01+R01/6.2
+R01-XC26	3C	12	•	=D01-YV20	5	=D01+R01/6.3
+R01-XC26	4C	13	•	=D01-YV20	1	=D01+R01/6.4
+R01-XC26	5C	14	•	=D01-V220		=D01+R01/6.5
+R01-XC26	1A	16	•	=D01-SQ64	1	=D01+R01/8.2
+R01-XC26	2A	17	•	=D01-SQ64	2	=D01+R01/8.2
+R01-XC26	3A	18	•	=D01-SQ64	3	=D01+R01/8.2
+R01-XC26	4A	19	•	=D01-SQ64	4	=D01+R01/8.2
+R01-XC26	5A	20	•	=D01-SQ63	24	=D01+R01/8.5
+R01-XC26	6C	23	•	=D01-SQ63	S	=D01+R01/8.5
+R01-XC26	6A	35	•	=D13-EL13		=D13+R01/1.3
+R01-XC26	7A	36	•	=D13-EL13		=D13+R01/1.3

План клеммника

+R11-XT73						
ПОЛЗУН						
Внутренняя цель	Соеинение	Клемма	Мостик	Внешняя цель	Соеинение	Страница / Столбец
+R05-XT60	20	1	•	=M18-SQ12	S	=M18+R01/3.1
+R05-XT60	21	2	•	=M18-SQ13	S	=M18+R01/3.2
+R05-XT60	22	3	•	=M18-SQ14	S	=M18+R01/3.3
+R05-XT60	23	4	•	=M18-SQ16	S	=M18+R01/3.4
+R05-XT60	24	5	•	=M18-SQ18	S	=M18+R01/3.5
+R05-XT60	0A	0A	•	=M18-SQ12	0	=M18+R01/3.1
		0A	•	=M18-SQ13	0	=M18+R01/3.2
		0A	•	=M18-SQ14	0	=M18+R01/3.3
		0A	•	=M18-SQ16	0	=M18+R01/3.4
		0A	•	=M18-SQ18	0	=M18+R01/3.5
+R05-XT60	24Q	24Q	•	=M18-SQ12	24	=M18+R01/3.1
		24Q	•	=M18-SQ13	24	=M18+R01/3.2
		24Q	•	=M18-SQ14	24	=M18+R01/3.3
		24Q	•	=M18-SQ16	24	=M18+R01/3.4
		24Q	•	=M18-SQ18	24	=M18+R01/3.5

План коннектора

+R01-XC11					
ЭЛЕКТРОШКАФ - ГИДРАВЛИКА HAN40D					
Цель гильзы	Соеинение	Контакт	Цель штифта	Соеинение	Страница / Столбец
=M18-KA90	1	1A	+R06-XT10	23	=D11/2.1
=M22-KA38	1	2A	+R06-XT10	28	=D11/2.2
=M22-KA39	1	3A	+R06-XT10	29	=D11/2.3
=M22-KA53	1	4A	+R06-XT10	33	=D11/2.4
=M22-KA17	1	5A	+R06-XT10	30	=D11/2.6
=M22-KA22	1	6A	+R06-XT10	82	=D11/3.1
=M22-KA23	1	7A	+R06-XT10	83	=D11/3.2
=M22-KA52	1	8A	+R06-XT10	58	=D11/3.3
=M22-KA46	1	9A	+R06-XT10	59	=D11/3.4
=E01-KM20	A1	10A	+R06-XT10	25	=E01/1.8
=E01-KM19	A1	1B	+R06-XT10	24	=E01/1.8
-XT31	0A	2B	+R06-XT10	0A	=D01/3.4
-XT31	24H	3B	+R06-XT10	24H	=D01/3.4
=M18-KA90	2	4B	+R06-XT10	21	=M18/8.1
-XT31	0B	5B	+R06-XT10	0B	=D01/3.7
-XT31	0B	6B	+R06-XT10	0B	=D01/3.8
=D02-A61	-CB104:A12	7B	+R06-XT10	13	=M12/2.2
=D02-A61	-CB105:A02	8B	+R06-XT10	20	=M12/2.5
=D02-A61	-CB105:A03	9B	+R06-XT10	15	=M12/2.6
=D02-A61	-CB107:A08	10B	+R06-XT10	61	=M12/6.2
=D02-A61	-CB105:B02	1C	+R06-XT10	17	=M12/2.6
=D02-A61	-CB105:B13	2C	+R06-XT10	31	=M12/5.9
=D02-A61	-CB105:A05	3C	+R06-XT10	26	=M12/2.8
		4C			
		5C			
		6C			
		7C			
		8C			
		9C			
		10C			
		1D			
		2D			
		3D			
		4D			
		5D			
		6D			
		7D			
		8D			
		9D			
		10D			

+R01-XC21					
ЭЛЕКТРОШКАФ - СТАНИНА HAN25D					
Цель гильзы	Соеинение	Контакт	Цель штифта	Соеинение	Страница / Столбец
-XT31	24R	1A	+R03-XT110	24R	=M18/7.1
-XT31	0A	2A	+R03-XT110	0A	=M18/7.1
=M22-KA74	1	3A	+R03-XT110	1	=D11/3.5
=M22-KA75	1	4A	+R03-XT110	2	=D11/3.6
=D01-K100	S21	5A	+R03-XT110	15	=D01/4.2
-XC34	4A	6A	+R03-XT110	6	=D01/4.2
=M22-KA420	34	7A	+R03-XT110	3	=D11/3.8
=D02-A61	-CB104:B09	8A	+R03-XT110	4	=M18/6.1
=D02-A61	-CB104:A04	9A	+R03-XT110	5	=M18/6.4
=E01-KM20	A2	2B	+R03-XT110	0B	=D11/3.5
-XT31	24R	3B	+R03-XT110	24R	=M18/6.1
=D02-A61	-CB104:B05	4B	+R03-XT110	7	=M12/1.4
=D02-A61	-CB104:A06	5B	+R03-XT110	9	=M12/1.5
=D02-A61	-CB104:B06	6B	+R03-XT110	10	=M12/1.6
		7B			
=D02-A61	-CB105:A11	8B	+R03-XT110	11	=M12/5.6
=D02-A61	-CB105:B11	1C	+R03-XT110	14	=M12/5.7
=D02-A61	-CB105:B12	2C	+R03-XT110	13	=M12/5.8
=D02-A61	-CB105:A13	3C	+R03-XT110	12	=M12/5.8
		4C			
		5C			
		6C			
		7C			
		8C			
		9C			

План коннектора

+R01-XC26					
ЭЛЕКТРОШКАФ - ЗАЩИТНЫЕ КОЖУХИ HAN25D					
Цель гильзы	Соеинение	Контакт	Цель штифта	Соеинение	Страница / Столбец
=D01-K121	S31	1A	+R08-XT26	16	=D01/8.2
=D01-K121	S32	2A	+R08-XT26	17	=D01/8.2
=D01-K121	S21	3A	+R08-XT26	18	=D01/8.2
=D01-K121	S22	4A	+R08-XT26	19	=D01/8.2
=D01-K121	B1	5A	+R08-XT26	20	=D01/8.5
=D01-KM13	4	6A	+R08-XT26	35	=D13/1.3
-XC35	4C	7A	+R08-XT26	36	=D13/1.3
=M23-KA156.2	34	8A	+R08-XT26	1	=D01/7.3
=D01-K111	S21	9A	+R08-XT26	2	=D01/7.2
=D01-K111	S22	2B	+R08-XT26	3	=D01/7.2
=D01-K111	S31	3B	+R08-XT26	4	=D01/7.2
=D01-K111	S32	4B	+R08-XT26	5	=D01/7.2
=D01-K111	B2	5B	+R08-XT26	6	=D01/7.3
=M23-KA41.2	34	6B	+R08-XT26	7	=D01/6.4
=D01-K101	S21	7B	+R08-XT26	8	=D01/6.2
=D01-K101	S22	8B	+R08-XT26	9	=D01/6.2
=D01-K101	S31	1C	+R08-XT26	10	=D01/6.2
=D01-K101	S32	2C	+R08-XT26	11	=D01/6.2
=D01-K101	42	3C	+R08-XT26	12	=D01/6.3
=D01-K101	34	4C	+R08-XT26	13	=D01/6.4
=D01-K101	B2	5C	+R08-XT26	14	=D01/6.5
=D02-A61	-CB104:A08	6C	+R08-XT26	23	=M12/1.7
		7C			
		8C			
		9C			

+R01-XC34					
ЭЛЕКТРОШКАФ - ПОПЕРЕЧИНА HAN25D					
Цель гильзы	Соеинение	Контакт	Цель штифта	Соеинение	Страница / Столбец
-XT31	24Q	1A	+R04-XT80	24Q	=D01/3.0
-XT31	0A	2A	+R04-XT80	0A	=D01/3.2
-XC35	3A	3A	+R04-XT80	1	=D01/4.0
-XC21	6A	4A	+R04-XT80	3	=D01/4.0
=M18-KA91	2	5A	+R04-XT80	7	=M18/4.1
=M18-KA92	2	6A	+R04-XT80	8	=M18/4.2
-XC21	8A	7A	+R04-XT80	5	=M18/6.3
-XC21	9A	8A	+R04-XT80	6	=M18/6.5
=D02-A61	-CB107:A09	9A	+R04-XT80	9	=M12/6.3
=D02-A61	-CB107:B09	2B	+R04-XT80	10	=M12/6.4
=D02-A61	-CB107:A06	3B	+R04-XT80	11	=M12/6.0
=D02-A61	-CB107:B06	4B	+R04-XT80	12	=M12/6.1
=D02-A61	-CB107:A07	5B	+R04-XT80	13	=M12/6.1
=D02-A61	-CB107:B07	6B	+R04-XT80	14	=M12/6.2
=D02-A61	-CB107:A10	7B	+R04-XT80	15	=M12/6.5
=D02-A61	-CB107:B10	8B	+R04-XT80	16	=M12/6.6
=D02-A61	-CB107:A11	1C	+R04-XT80	17	=M12/6.6
=D02-A61	-CB107:B11	2C	+R04-XT80	18	=M12/6.7
=D02-A61	-CB107:B08	3C	+R04-XT80	19	=M12/6.3
=D02-A61	-CB104:B10	4C	+R04-XT80	20	=M12/2.1
=D02-A61	-CB104:A11	5C	+R04-XT80	21	=M12/2.1
		6C			
		7C			
		8C			
		9C			

План коннектора

+R01-XC35					
ЭЛЕКТРОШКАФ - СУППОРТ HAN40D					
Цель гильзы	Соеинение	Контакт	Цель штифта	Соеинение	Страница / Столбец
-XC34	8A	1A	+R05-XT60	19	=M18/6.6
=D01-K100	S22	2A	+R05-XT60	26	=D01/4.0
-XC34	3A	3A	+R05-XT60	25	=D01/4.0
-XT31	24Q	4A	+R05-XT60	24Q	=D01/3.1
-XT31	0A	5A	+R05-XT60	0A	=D01/3.1
=D01-KM13	2	6A	+R05-XT60	1	=D13/1.1
=D01-KM13	2	7A	+R05-XT60	1	=D13/1.1
-XT31	0B	8A	+R05-XT60	0B	=D11/1.1
=M22-KA15	1	9A	+R05-XT60	30	=D11/1.1
=D02-A61	-CB105:B08	10A	+R05-XT60	18	=M12/5.3
=D02-A61	-CB104:A02	1B	+R05-XT60	10	=M12/1.0
=D02-A61	-CB104:B02	2B	+R05-XT60	11	=M12/1.1
=D02-A61	-CB106:A13	3B	+R05-XT60	12	=M12/4.3
=D02-A61	-CB104:B03	4B	+R05-XT60	13	=M12/1.2
=D02-A61	-CB104:A03	5B	+R05-XT60	14	=M12/1.1
=D02-A61	-CB104:A10	6B	+R05-XT60	15	=M12/2.0
=D02-A61	-CB105:A10	7B	+R05-XT60	16	=M12/5.5
=D02-A61	-CB105:B10	8B	+R05-XT60	17	=M12/5.6
=D02-A61	-CB106:A10	9B	+R05-XT60	20	=M12/4.0
=D02-A61	-CB106:B11	10B	+R05-XT60	21	=M12/4.2
=D02-A61	-CB106:B10	1C	+R05-XT60	22	=M12/4.1
=D02-A61	-CB106:A11	2C	+R05-XT60	23	=M12/4.1
=D02-A61	-CB106:A12	3C	+R05-XT60	24	=M12/4.2
-XT31	S0	4C	+R05-XT60	2	=D13/1.1
-XT31	S0	5C	+R05-XT60	2	=D13/1.1
		6C			
		7C			
		8C			
		9C			
		10C			
		1D			
		2D			
		3D			
		4D			
		5D			
		6D			
		7D			
		8D			
		9D			
		10D			

+R01-XC37					
ЭЛЕКТРОШКАФ - ПАНЕЛЬ УПРАВЛЕНИЯ HAN25D					
Цель гильзы	Соеинение	Контакт	Цель штифта	Соеинение	Страница / Столбец
-XT31	0A	1A	+R02-XT46	0A	=D01/3.3
		2A			
-XT31	24R	3A	+R02-XT46	24R	=D01/3.2
		4A			
=D02-A21	-T3:A0	5A	=D02+R02-A14-TNB	1	=M13/1.0
=D01-K100	S11	6A	=D02+R02-A14-TNB	8	=D01/4.3
=D02-FA17.2	2	7A	+R02-XT46	3	=D02/1.1
=D02-KA70	2	8A	+R02-XT46	1	=D02/1.1
=D02-KA70	9	9A	+R02-XT46	2	=D02/1.2
=D02-KA70	1	2B	+R02-XT46	24P	=D02/1.3
-XT31	0S	3B	+R02-XT46	0S	=D02/1.3
		4B			
=D02-A21	-T4:A3	5B	=M11+R02-SB14	4.1	=M13/1.1
=D02-A21	-T3:A4	6B	=M11+R02-SB15	NO1	=M13/1.2
=D02-A21	-T4:A5	7B	=M11+R02-SB17	NO1	=M13/1.2
=D02-A21	-T3:A6	8B	=M11+R02-SB16	NC1	=M13/1.2
=D02-A21	-T4:A7	1C	=M11+R02-SB59	NO1	=M13/1.3
=D02-A21	-T4:C3	2C	=M11+R02-SB15	NO2	=M13/1.8
=D02-A21	-T4:C5	3C	=M11+R02-SB17	NO2	=M13/1.8
=D02-A21	-T4:C7	4C	=M11+R02-SB59	NO2	=M13/1.9
=D02-A21	-T4:B1	5C	=M11+R02-SB14	4.2	=M13/1.4
=D01-K100	S12	6C	+R02-XT46	4	=D01/4.3
=D01-K100	S32	7C	=D02+R02-A19-SB1	2A	=D01/4.4
		8C			
		9C			

СПЕЦИФИКАЦИЯ ДЕТАЛЕЙ

Обозначение асти	Название	Функциональный текст	Артикул	Поставщик	Типовой номер	Страница / Столбец
=D01+R01	ЭЛЕКТРОШКАФ	ЭЛЕКТРОШКАФ	1200+1200/2000/600_TS8_F	RITTAL	Y009020044	=D01+R01/1.0
=D02+R02-A2	БАЗОВОЕ УСТРОЙСТВО	NC - УПРАВЛЯЕТ ФУНКЦИАМИ СТАНКА	A02B-0319-B502	FANUC		=D02+R01/1.2
=H04+R01-A3	ПИТАТЕЛЬНЫЙ МОДУЛЬ	ПИТАНИЕ ПРИВОДОВ	A06B-6150-H100	FANUC		=H04+R01/1.0
=K05+R01-A4	СЕРВОУСИЛИТЕЛЬ	РЕГУЛЯТОР ДВИГАТЕЛЕЙ M30 И M31	A06B-6127-H209	FANUC		=K05+R01/1.0
=K05+R01-A6	СЕРВОУСИЛИТЕЛЬ	РЕГУЛЯТОР ДВИГАТЕЛЯ M35	A06B-6127-H105	FANUC		=K05+R01/4.0
=H04+R01-A7	МОДУЛЬ ШПИНДЕЛЯ	РЕГУЛЯТОР ДВИГАТЕЛЯ M50	A06B-6152-H075/H580	FANUC		=H04+R01/2.0
=L03+R01-A8	МОДУЛЬ ШПИНДЕЛЯ	РЕГУЛЯТОР ДВИГАТЕЛЯ M40	A06B-6151-H030/H580	FANUC		=L03+R01/1.0
=D02+R02-A13	MAIN PANEL B1	MAIN PANEL B1	A02B-0303-C234	FANUC		=D02+R01/2.0
=D02+R02-A14	INTERFACE UNIT	INTERFACE UNIT	A02B-0259-C220	FANUC	A40501813	=D02+R01/3.0
=D02+R02-A15	ВСПОМОГАТЕЛЬНАЯ ПАНЕЛЬ УПРАВЛЕНИЯ	ВСПОМОГАТЕЛЬНАЯ ПАНЕЛЬ УПРАВЛЕНИЯ	A02B-0259-C221/A	FANUC	A40501813	=D02+R01/3.0
=D02+R02-A16	ИНТЕРФЕЙС I/O	ИНТЕРФЕЙС I/O	A20B-1008-0360	FANUC		=D02+R01/3.5
=D02+R02-A17	КЛАВИАТУРА	ГЛАВНАЯ ПАНЕЛЬ УПРАВЛЕНИЯ B1	A02B-0303-C128	FANUC		=D02+R01/1.4
=D02+R02-A19	SUB PANEL A	SUB PANEL A	A02B-0236-C232	FANUC		=D02+R01/2.0
=D02+R01-A21	БАЗОВЫЙ МОДУЛЬ I/O	БАЗОВЫЙ МОДУЛЬ I/O	A03B-0823-C001	FANUC		=D02+R01/3.5
=D02+R01-A21	ПРЕДОХРАНИТЕЛЬ	БАЗОВЫЙ МОДУЛЬ I/O	A03B-0823-K001	FANUC		=D02+R01/3.5
=D02+R01-A61	I/O UNIT FOR 0i	УСТРОЙСТВО ВВОДОВ И ВЫВОДОВ	A02B-0309-C001	FANUC		=D02+R01/2.0
=D02+R01-A70	УСТРОЙСТВО СЕПАРАТНЫХ ДАТЧИКОВ	ИНТЕРФЕЙС ДЛЯ ИЗМЕРЕНИЯ ОСЕЙ	A06B-6061-C201	FANUC		=D02+R01/4.0
=K05+R01-A71	ЗАЩИТНЫЙ КОЖУХ БАТАРЕИ	БАТАРЕЯ ДЛЯ АБСОЛЮТНОГО ДАТЧИКА	A06B-6050-K060	FANUC	36622553	=K05+R01/3.5
=K05+R01-A71	БАТАРЕЯ	БАТАРЕЯ ДЛЯ АБСОЛЮТНОГО ДАТЧИКА	A06B-6050-K061	FANUC	36622554	=K05+R01/3.5
=K05+R01-A80	СЕРВОУСИЛИТЕЛЬ	РЕГУЛЯТОР ДВИГАТЕЛЯ M17	A06B-6127-H102	FANUC		=K05+R01/3.0
=D02+R01-A100	КОРОБКА РАЗВЕТВЛЕНИЯ	КОРОБКА РАЗВЕТВЛЕНИЯ	IBV6072	HEIDENHAIN	40513070	=D02+R01/4.0
=M18+R14-BD1	СВЕТОВОЙ ЗАПОР - ПРИЁМНИК	ИНСТРУМЕНТ НЕ НАХОДИТСЯ В МАГАЗИНЕ	BLE 18M-P0-1P-E4-C	BALLUFF	37412496	=M18+R01/1.1
=M18+R14-BD2	СВЕТОВОЙ ЗАПОР - ПЕРЕДАТЧИК	ИНСТРУМЕНТ НЕ НАХОДИТСЯ В МАГАЗИНЕ	BLS 18M-XX-1P-E4-L	BALLUFF	37412495	=M18+R01/1.2
=D02+R07-BQ1	ИМПУЛЬСНЫЙ ДАТЧИК	ИЗМЕРЕНИЕ ОСИ C И ПЛАНШАЙБЫ	ROD 780/18000	HEIDENHAIN	40513219	=D02+R01/4.0
=L03+R11-BQ5	ИМПУЛЬСНЫЙ ДАТЧИК	ИЗМЕРЕНИЕ ВСПОМОГАТЕЛЬНОГО ШПИНДЕЛЯ	ERN120/1024	HEIDENHAIN	40513189	=L03+R01/1.0
=D01+R01-EL1	ОСВЕТИТЕЛЬНЫЙ ПРИБОР	ОСВЕЩЕНИЕ ЭЛЕКТРОШКАФА	PS4138.140	RITTAL	43232106	=D01+R01/2.1
=D01+R01-EL2	ОСВЕТИТЕЛЬНЫЙ ПРИБОР	ОСВЕЩЕНИЕ ЭЛЕКТРОШКАФА	PS4138.140	RITTAL	43232106	=D01+R01/2.2
=D13+R05-EL11	СВЕТИЛЬНИК	ОСВЕЩЕНИЕ РАБОЧЕГО ПРОСТРАНСТВА	INDUSTRY III 24-75R/KM0/S4m	ČERNOCH	43232236	=D13+R01/1.1
=D13+R05-EL12	СВЕТИЛЬНИК	ОСВЕЩЕНИЕ РАБОЧЕГО ПРОСТРАНСТВА	INDUSTRY III 24-75R/KM0/S4m	ČERNOCH	43232236	=D13+R01/1.2
=D13+R08-EL13	СВЕТИЛЬНИК	ОСВЕЩЕНИЕ ПРОСТРАНСТВА МАГАЗИНА	INDUSTRY III 24-75R/KM0/S4m	ČERNOCH	43232236	=D13+R01/1.3
=F01+R10-EV1	ОХЛАЖДАЮЩИЙ АГРЕГАТ	ОХЛАЖДЕНИЕ МАСЛА	VLV 7.5	PFANNENBERG	42913983	=F01+R01/1.2
=D01+R01-EV3	ОХЛАЖДАЮЩЕЕ УСТРОЙСТВО	ОХЛАЖДЕНИЕ ЭЛЕКТРОШКАФА	SK3130.100	RITTAL	43232007	=D01+R01/2.7
=D01+R01-FA3	ЗАЩИТНЫЙ ВЫКЛЮЧАТЕЛЬ С ВСПОМОГАТЕЛЬНЫМ КОНТАКТОМ	ПРЕДОХРАНЕНИЕ ИСТОЧНИКА GU4	PKZM0-4+NHI-E-11-PKZ0	MOELLER	37413837	=D01+R01/3.7
=D01+R01-FA6	ЗАЩИТНЫЙ ВЫКЛЮЧАТЕЛЬ	ПРЕДОХРАНЕНИЕ ЦЕПЕЙ УПРАВЛЕНИЯ 24V DC	FAZ-C6/1	MOELLER	37413804	=D01+R01/3.6
=D01+R01-FA7	ЗАЩИТНЫЙ ВЫКЛЮЧАТЕЛЬ	ПРЕДОХРАНЕНИЕ ЦЕПЕЙ УПРАВЛЕНИЯ 24V DC	FAZ-C10/1	MOELLER	37413805	=D01+R01/3.6
=D01+R01-FA8	ЗАЩИТНЫЙ ВЫКЛЮЧАТЕЛЬ	ПРЕДОХРАНЕНИЕ ЦЕПЕЙ УПРАВЛЕНИЯ 24V DC	FAZ-C10/1	MOELLER	37413805	=D01+R01/3.7
=D01+R01-FA15	ЗАЩИТНЫЙ ВЫКЛЮЧАТЕЛЬ	ПРЕДОХРАНЕНИЕ ЦЕПЕЙ УПРАВЛЕНИЯ 24V DC	FAZ-C10/1	MOELLER	37413805	=D01+R01/3.0
=D01+R01-FA16.1	ЗАЩИТНЫЙ ВЫКЛЮЧАТЕЛЬ	ПРЕДОХРАНЕНИЕ ЦЕПЕЙ УПРАВЛЕНИЯ 24V DC	FAZ-C6/1	MOELLER	37413804	=D01+R01/3.1
=D01+R01-FA16.2	ЗАЩИТНЫЙ ВЫКЛЮЧАТЕЛЬ	ПРЕДОХРАНЕНИЕ ЦЕПЕЙ УПРАВЛЕНИЯ 24V DC	FAZ-C6/1	MOELLER	37413804	=D01+R01/3.2
=D02+R01-FA17.1	ЗАЩИТНЫЙ ВЫКЛЮЧАТЕЛЬ	ЗАЩИТА ВВОДА ПРЕДОХРАНИТЕЛЬНОГО МОДУЛЯ	FAZ-C6/1	MOELLER	37413804	=D02+R01/1.0
=D02+R01-FA17.2	ЗАЩИТНЫЙ ВЫКЛЮЧАТЕЛЬ	ПРЕДОХРАНЕНИЕ ЦЕПЕЙ УПРАВЛЕНИЯ 24V DC	FAZ-C10/1	MOELLER	37413805	=D02+R01/1.1
=D01+R01-FA21	ЗАЩИТНЫЙ ВЫКЛЮЧАТЕЛЬ	ПРЕДОХРАНЕНИЕ ЦЕПЕЙ 230V AC	FAZ-C2/1	MOELLER	37413802	=D01+R01/2.6
=D01+R01-FA22	ЗАЩИТНЫЙ ВЫКЛЮЧАТЕЛЬ	ПРЕДОХРАНЕНИЕ ЦЕПЕЙ 230V AC	FAZ-C2/1	MOELLER	37413802	=D01+R01/2.8
=H04+R01-FA50	ЗАЩИТНЫЙ ВЫКЛЮЧАТЕЛЬ С ВСПОМОГАТЕЛЬНЫМ КОНТАКТОМ	ПРЕДОХРАНЕНИЕ ПЕРВИЧНОЙ ОБМОТКИ T5	PKZM0-4+NHI-E-11-PKZ0	MOELLER	37413837	=H04+R01/1.5
=H04+R01-FA51	ЗАЩИТНЫЙ ВЫКЛЮЧАТЕЛЬ	ЗАЩИТА ПИТАНИЯ ЛОГИКИ A3	FAZ-C3/2	MOELLER	37413812	=H04+R01/1.5
=D01+R01-FA70	ЗАЩИТНЫЙ ВЫКЛЮЧАТЕЛЬ С ВСПОМОГАТЕЛЬНЫМ КОНТАКТОМ	ПРЕДОХРАНЕНИЕ ИСТОЧНИКА GU4	PKZM0-4+NHI-E-11-PKZ0	MOELLER	37413837	=D01+R01/3.2
=D02+R01-FA71	ЗАЩИТНЫЙ ВЫКЛЮЧАТЕЛЬ С ВСПОМОГАТЕЛЬНЫМ КОНТАКТОМ	ПРЕДОХРАНЕНИЕ ИСТОЧНИКА GU3	PKZM0-4+NHI-E-11-PKZ0	MOELLER	37413837	=D02+R01/1.1
=D01+R01-FA84	ЗАЩИТНЫЙ ВЫКЛЮЧАТЕЛЬ	ПРЕДОХРАНЕНИЕ ЦЕПЕЙ 24V AC	FAZ-C2/1	MOELLER	37413802	=D01+R01/2.4
=D01+R01-FA85.1	ЗАЩИТНЫЙ ВЫКЛЮЧАТЕЛЬ	ПРЕДОХРАНЕНИЕ ЦЕПЕЙ 24V AC	FAZ-C10/1	MOELLER	37413805	=D01+R01/2.4
=D01+R01-FA85.2	ЗАЩИТНЫЙ ВЫКЛЮЧАТЕЛЬ	ПРЕДОХРАНЕНИЕ ЦЕПЕЙ 24V AC	FAZ-C10/1	MOELLER	37413805	=D01+R01/2.5

Изготовитель оставлжает за собой право использовать дквивалентную замену

СПЕЦИФИКАЦИЯ ДЕТАЛЕЙ

Обозначение асти	Название	Функциональный текст	Артикул	Поставщик	Типовой номер	Страница / Столбец
=D01+R01-FU1	СИЛОВОЙ ВЫКЛЮЧАТЕЛЬ ПРЕДОХРАНИТЕЛЕЙ	ПРЕДОХРАНЕНИЕ ЗАЩИТЫ ОТ ПЕРЕНАПРЯЖЕНИЯ	OPV22/3	OEZ LETOHRAD	40513372	=D01+R01/1.6
=D01+R01-FU1	ЦИЛИНДРИЧЕСКИЙ ПРЕДОХРАНИТЕЛЬ	ПРЕДОХРАНЕНИЕ ЗАЩИТЫ ОТ ПЕРЕНАПРЯЖЕНИЯ	GL 258 463 22X58 63A	OEZ LETOHRAD	35811222	=D01+R01/1.6
=D01+R01-FU2	СИЛОВОЙ ВЫКЛЮЧАТЕЛЬ ПРЕДОХРАНИТЕЛЕЙ	ПРЕДОХРАНЕНИЕ ПЕРВИЧНОЙ ОБМОТКИ T2	OPV10/2	OEZ LETOHRAD	40513463	=D01+R01/2.1
=D01+R01-FU2	ЦИЛИНДРИЧЕСКИЙ ПРЕДОХРАНИТЕЛЬ	ПРЕДОХРАНЕНИЕ ПЕРВИЧНОЙ ОБМОТКИ T2	GL 138 240-10X38 4A	OEZ LETOHRAD	35811194	=D01+R01/2.1
=D01+R01-FU3	СИЛОВОЙ ВЫКЛЮЧАТЕЛЬ ПРЕДОХРАНИТЕЛЕЙ	ПРЕДОХРАНЕНИЕ ПЕРВИЧНОЙ ОБМОТКИ T3	OPV10/2	OEZ LETOHRAD	40513463	=D01+R01/2.3
=D01+R01-FU3	ЦИЛИНДРИЧЕСКИЙ ПРЕДОХРАНИТЕЛЬ	ПРЕДОХРАНЕНИЕ ПЕРВИЧНОЙ ОБМОТКИ T3	GL 138 260-10X38 6A	OEZ LETOHRAD	35811195	=D01+R01/2.3
=D01+R01-FU5	СИЛОВОЙ ВЫКЛЮЧАТЕЛЬ ПРЕДОХРАНИТЕЛЕЙ	ПРЕДОХРАНЕНИЕ ЦЕПЕЙ 230V AC	OPV10/2	OEZ LETOHRAD	40513463	=D01+R01/2.1
=D01+R01-FU5	ЦИЛИНДРИЧЕСКИЙ ПРЕДОХРАНИТЕЛЬ	ПРЕДОХРАНЕНИЕ ЦЕПЕЙ 230V AC	GL 138 220-10X38 2A	OEZ LETOHRAD	35811193	=D01+R01/2.1
=D01+R01-FU20	СИЛОВОЙ ВЫКЛЮЧАТЕЛЬ ПРЕДОХРАНИТЕЛЕЙ	ПРЕДОХРАНЕНИЕ ПЕРВИЧНОЙ ОБМОТКИ T5	OPV10/2	OEZ LETOHRAD	40513463	=D01+R01/2.6
=D01+R01-FU20	ЦИЛИНДРИЧЕСКИЙ ПРЕДОХРАНИТЕЛЬ	ПРЕДОХРАНЕНИЕ ПЕРВИЧНОЙ ОБМОТКИ T5	GL 138 260-10X38 6A	OEZ LETOHRAD	35811195	=D01+R01/2.6
=F01+R01-FU34	СИЛОВОЙ ВЫКЛЮЧАТЕЛЬ ПРЕДОХРАНИТЕЛЕЙ	ПРЕДОХРАНЕНИЕ EV1	OPV10/3	OEZ LETOHRAD	40513371	=F01+R01/1.2
=F01+R01-FU34	ЦИЛИНДРИЧЕСКИЙ ПРЕДОХРАНИТЕЛЬ	ПРЕДОХРАНЕНИЕ EV1	PV10 gG 25A	OEZ LETOHRAD	35811199	=F01+R01/1.2
=D01+R01-FV1	РАЗРЯДНИК ДЛЯ ЗАЩИТЫ ОТ ПЕРЕНАПРЯЖЕНИЯ	ЗАЩИТА ОТ ПЕРЕНАПРЯЖЕНИЯ	PU3CR275VAC_802151	WEIDMÜLLER	37470168	=D01+R01/1.6
=D01+R01-GU2	ИСТОЧНИК	ИСТОЧНИК НАПРЯЖЕНИЯ 24V DC 20A	CP SNT3 500W 24V 20A	WEIDMÜLLER	40515178	=D01+R01/3.2
=D02+R01-GU3	ИСТОЧНИК	ИСТОЧНИК НАПРЯЖЕНИЯ 24V DC 20A	CP SNT3 500W 24V 20A	WEIDMÜLLER	40515178	=D02+R01/1.1
=D01+R01-GU4	ИСТОЧНИК	ИСТОЧНИК НАПРЯЖЕНИЯ 24V DC 20A	CP SNT3 500W 24V 20A	WEIDMÜLLER	40515178	=D01+R01/3.7
=D01+R01-K100	ПРЕДОХРАНИТЕЛЬНОЕ РЕЛЕ	ПРЕДОХРАНИТЕЛЬНОЕ РЕЛЕ ЦЕПИ АВАРИЙНОЙ ОСТАНОВКИ	PNOZ XV3 24VAC/24VDC	PILZ	37412597	=D01+R01/5.1
=D01+R01-K100A	РАСШИРИТЕЛЬНЫЙ МОДУЛЬ ПРЕДОХРАНИТЕЛЬНОГО РЕЛЕ	РАСШИРИТЕЛЬНЫЙ МОДУЛЬ	PZE 9 24VDC	PILZ	37412596	=D01+R01/5.5
=D01+R01-K101	ПРЕДОХРАНИТЕЛЬНОЕ РЕЛЕ	ПРЕДОХРАНИТЕЛЬНОЕ РЕЛЕ ДЛЯ ЗАЩИТНЫХ КОЖУХОВ	PNOZ X3 230VAC/24VDC	PILZ	37412556	=D01+R01/6.1
=D01+R01-K101A	РАСШИРИТЕЛЬНЫЙ МОДУЛЬ ПРЕДОХРАНИТЕЛЬНОГО РЕЛЕ	РАСШИРИТЕЛЬНЫЙ МОДУЛЬ	PZE 9 24VDC	PILZ	37412596	=D01+R01/6.6
=D01+R01-K111	ПРЕДОХРАНИТЕЛЬНОЕ РЕЛЕ	ПРЕДОХРАНИТЕЛЬНОЕ РЕЛЕ ДВЕРИ В ПРОСТРАНСТВО МАГАЗИНА	PNOZ X3 230VAC/24VDC	PILZ	37412556	=D01+R01/7.1
=D01+R01-K111A	РАСШИРИТЕЛЬНЫЙ МОДУЛЬ ПРЕДОХРАНИТЕЛЬНОГО РЕЛЕ	РАСШИРИТЕЛЬНЫЙ МОДУЛЬ	PZE 9 24VDC	PILZ	37412596	=D01+R01/7.6
=D01+R01-K121	ПРЕДОХРАНИТЕЛЬНОЕ РЕЛЕ	ПРЕДОХРАНИТЕЛЬНОЕ РЕЛЕ ДВЕРИ МЕЖДУ РАБОЧИМ ПРОСТРАНСТВОМ И МАГАЗИНОМ	PNOZ X3 230VAC/24VDC	PILZ	37412556	=D01+R01/8.1
=D01+R01-K121A	РАСШИРИТЕЛЬНЫЙ МОДУЛЬ ПРЕДОХРАНИТЕЛЬНОГО РЕЛЕ	РАСШИРИТЕЛЬНЫЙ МОДУЛЬ	PZE 9 24VDC	PILZ	37412596	=D01+R01/8.6
=M22+R01-KA4.1	РЕЛЕ	ПРИСОЕДИНЕНИЕ ФИДЕРА К СЕТИ	G7SA-4A2B	OMRON	40567910	=M22+R01/7.2
=M22+R01-KA4.1	ЦОКОЛЬ	ПРИСОЕДИНЕНИЕ ФИДЕРА К СЕТИ	P7SA-14F-ND	OMRON	40567909	=M22+R01/7.2
=M23+R01-KA4.2	РЕЛЕ	ПРИСОЕДИНЕНИЕ ФИДЕРА К СЕТИ	G7SA-4A2B	OMRON	40567910	=M23+R01/1.2
=M23+R01-KA4.2	ЦОКОЛЬ	ПРИСОЕДИНЕНИЕ ФИДЕРА К СЕТИ	P7SA-14F-ND	OMRON	40567909	=M23+R01/1.2
=M22+R01-KA15	ВСПОМОГАТЕЛЬНОЕ РЕЛЕ	ВОЗДУХ ДЛЯ ЧИСТКИ ЗАЖИМНОЙ ПОВЕРХНОСТИ И ПОЛОСТИ	60.13.9.024.0040	FINDER	40567911	=M22+R01/1.2
=M22+R01-KA15	ЦОКОЛЬ	ВОЗДУХ ДЛЯ ЧИСТКИ ЗАЖИМНОЙ ПОВЕРХНОСТИ И ПОЛОСТИ	90.03	FINDER	37412488	=M22+R01/1.2
=M22+R01-KA15	ПОМЕХОЗАЩИТНЫЙ ЭЛЕМЕНТ	ВОЗДУХ ДЛЯ ЧИСТКИ ЗАЖИМНОЙ ПОВЕРХНОСТИ И ПОЛОСТИ	99.02.3.000.00	FINDER	35840713	=M22+R01/1.2
=M22+R01-KA17	ВСПОМОГАТЕЛЬНОЕ РЕЛЕ	ЗАТОРМАЖИВАНИЕ ОСИ С	60.13.9.024.0040	FINDER	40567911	=M22+R01/1.8
=M22+R01-KA17	ЦОКОЛЬ	ЗАТОРМАЖИВАНИЕ ОСИ С	90.03	FINDER	37412488	=M22+R01/1.8
=M22+R01-KA17	ПОМЕХОЗАЩИТНЫЙ ЭЛЕМЕНТ	ЗАТОРМАЖИВАНИЕ ОСИ С	99.02.3.000.00	FINDER	35840713	=M22+R01/1.8
=M22+R01-KA22	ВСПОМОГАТЕЛЬНОЕ РЕЛЕ	РАСЦЕПИТЬ ИНСТРУМЕНТ В ПОЛЗУНЕ	60.13.9.024.0040	FINDER	40567911	=M22+R01/2.5
=M22+R01-KA22	ЦОКОЛЬ	РАСЦЕПИТЬ ИНСТРУМЕНТ В ПОЛЗУНЕ	90.03	FINDER	37412488	=M22+R01/2.5
=M22+R01-KA22	ПОМЕХОЗАЩИТНЫЙ ЭЛЕМЕНТ	РАСЦЕПИТЬ ИНСТРУМЕНТ В ПОЛЗУНЕ	99.02.3.000.00	FINDER	35840713	=M22+R01/2.5
=M22+R01-KA23	ВСПОМОГАТЕЛЬНОЕ РЕЛЕ	ЗАКРЕПИТЬ ИНСТРУМЕНТ В ПОЛЗУНЕ	60.13.9.024.0040	FINDER	40567911	=M22+R01/2.6
=M22+R01-KA23	ЦОКОЛЬ	ЗАКРЕПИТЬ ИНСТРУМЕНТ В ПОЛЗУНЕ	90.03	FINDER	37412488	=M22+R01/2.6
=M22+R01-KA23	ПОМЕХОЗАЩИТНЫЙ ЭЛЕМЕНТ	ЗАКРЕПИТЬ ИНСТРУМЕНТ В ПОЛЗУНЕ	99.02.3.000.00	FINDER	35840713	=M22+R01/2.6
=M22+R01-KA38	ВСПОМОГАТЕЛЬНОЕ РЕЛЕ	1-АЯ ПЕРЕДАЧА ПЛАНШАЙБЫ	60.13.9.024.0040	FINDER	40567911	=M22+R01/3.7
=M22+R01-KA38	ЦОКОЛЬ	1-АЯ ПЕРЕДАЧА ПЛАНШАЙБЫ	90.03	FINDER	37412488	=M22+R01/3.7
=M22+R01-KA38	ПОМЕХОЗАЩИТНЫЙ ЭЛЕМЕНТ	1-АЯ ПЕРЕДАЧА ПЛАНШАЙБЫ	99.02.3.000.00	FINDER	35840713	=M22+R01/3.7
=M22+R01-KA39	ВСПОМОГАТЕЛЬНОЕ РЕЛЕ	2-АЯ ПЕРЕДАЧА ПЛАНШАЙБЫ	60.13.9.024.0040	FINDER	40567911	=M22+R01/3.8
=M22+R01-KA39	ЦОКОЛЬ	2-АЯ ПЕРЕДАЧА ПЛАНШАЙБЫ	90.03	FINDER	37412488	=M22+R01/3.8
=M22+R01-KA39	ПОМЕХОЗАЩИТНЫЙ ЭЛЕМЕНТ	2-АЯ ПЕРЕДАЧА ПЛАНШАЙБЫ	99.02.3.000.00	FINDER	35840713	=M22+R01/3.8
=M22+R01-KA41.1	РЕЛЕ	ОТПЕРЕТЬ ЗАЩИТНЫЕ КОЖУХИ ПЛАНШАЙБЫ	G7SA-4A2B	OMRON	40567910	=M22+R01/7.4
=M22+R01-KA41.1	ЦОКОЛЬ	ОТПЕРЕТЬ ЗАЩИТНЫЕ КОЖУХИ ПЛАНШАЙБЫ	P7SA-14F-ND	OMRON	40567909	=M22+R01/7.4
=M23+R01-KA41.2	РЕЛЕ	ОТПЕРЕТЬ ЗАЩИТНЫЕ КОЖУХИ ПЛАНШАЙБЫ	G7SA-4A2B	OMRON	40567910	=M23+R01/1.4
=M23+R01-KA41.2	ЦОКОЛЬ	ОТПЕРЕТЬ ЗАЩИТНЫЕ КОЖУХИ ПЛАНШАЙБЫ	P7SA-14F-ND	OMRON	40567909	=M23+R01/1.4

Изготовитель оставлжает за собой право использовать дквивалентную замену

СПЕЦИФИКАЦИЯ ДЕТАЛЕЙ

Обозначение асти	Название	Функциональный текст	Артикул	Поставщик	Типовой номер	Страница / Столбец
=M22+R01-KA46	ВСПОМОГАТЕЛЬНОЕ РЕЛЕ	ОТКРЕПИТЬ ПОПЕРЕЧИНУ	60.13.9.024.0040	FINDER	40567911	=M22+R01/5.3
=M22+R01-KA46	ЦОКОЛЬ	ОТКРЕПИТЬ ПОПЕРЕЧИНУ	90.03	FINDER	37412488	=M22+R01/5.3
=M22+R01-KA46	ПОМЕХОЗАЩИТНЫЙ ЭЛЕМЕНТ	ОТКРЕПИТЬ ПОПЕРЕЧИНУ	99.02.3.000.00	FINDER	35840713	=M22+R01/5.3
=M22+R01-KA47	ВСПОМОГАТЕЛЬНОЕ РЕЛЕ	ДВИЖЕНИЕ ПОПЕРЕЧИНЫ ВВЕРХ	60.13.9.024.0040	FINDER	40567911	=M22+R01/5.4
=M22+R01-KA47	ЦОКОЛЬ	ДВИЖЕНИЕ ПОПЕРЕЧИНЫ ВВЕРХ	90.03	FINDER	37412488	=M22+R01/5.4
=M22+R01-KA47	ПОМЕХОЗАЩИТНЫЙ ЭЛЕМЕНТ	ДВИЖЕНИЕ ПОПЕРЕЧИНЫ ВВЕРХ	99.02.3.000.00	FINDER	35840713	=M22+R01/5.4
=M22+R01-KA48	ВСПОМОГАТЕЛЬНОЕ РЕЛЕ	ДВИЖЕНИЕ ПОПЕРЕЧИНЫ ВНИЗ	60.13.9.024.0040	FINDER	40567911	=M22+R01/5.5
=M22+R01-KA48	ЦОКОЛЬ	ДВИЖЕНИЕ ПОПЕРЕЧИНЫ ВНИЗ	90.03	FINDER	37412488	=M22+R01/5.5
=M22+R01-KA48	ПОМЕХОЗАЩИТНЫЙ ЭЛЕМЕНТ	ДВИЖЕНИЕ ПОПЕРЕЧИНЫ ВНИЗ	99.02.3.000.00	FINDER	35840713	=M22+R01/5.5
=M22+R01-KA51	ВСПОМОГАТЕЛЬНОЕ РЕЛЕ	ТОРМОЗ ДВИГАТЕЛЯ M6 - ПОПЕРЕЧИНА	60.13.9.024.0040	FINDER	40567911	=M22+R01/5.8
=M22+R01-KA51	ЦОКОЛЬ	ТОРМОЗ ДВИГАТЕЛЯ M6 - ПОПЕРЕЧИНА	90.03	FINDER	37412488	=M22+R01/5.8
=M22+R01-KA51	ПОМЕХОЗАЩИТНЫЙ ЭЛЕМЕНТ	ТОРМОЗ ДВИГАТЕЛЯ M6 - ПОПЕРЕЧИНА	99.02.3.000.00	FINDER	35840713	=M22+R01/5.8
=M22+R01-KA52	ВСПОМОГАТЕЛЬНОЕ РЕЛЕ	ОТАРРЕТИРОВАТЬ ПОПЕРЕЧИНУ	60.13.9.024.0040	FINDER	40567911	=M22+R01/6.1
=M22+R01-KA52	ЦОКОЛЬ	ОТАРРЕТИРОВАТЬ ПОПЕРЕЧИНУ	90.03	FINDER	37412488	=M22+R01/6.1
=M22+R01-KA52	ПОМЕХОЗАЩИТНЫЙ ЭЛЕМЕНТ	ОТАРРЕТИРОВАТЬ ПОПЕРЕЧИНУ	99.02.3.000.00	FINDER	35840713	=M22+R01/6.1
=M22+R01-KA53	ВСПОМОГАТЕЛЬНОЕ РЕЛЕ	ПРИСОЕДИНЕНИЕ ОСИ С	60.13.9.024.0040	FINDER	40567911	=M22+R01/1.7
=M22+R01-KA53	ЦОКОЛЬ	ПРИСОЕДИНЕНИЕ ОСИ С	90.03	FINDER	37412488	=M22+R01/1.7
=M22+R01-KA53	ПОМЕХОЗАЩИТНЫЙ ЭЛЕМЕНТ	ПРИСОЕДИНЕНИЕ ОСИ С	99.02.3.000.00	FINDER	35840713	=M22+R01/1.7
=M22+R01-KA59.1	РЕЛЕ	ОТПУСК ТОРМОЗОВ ДВИГАТЕЛЕЙ 'X' И 'Z'	G7SA-4A2B	OMRON	40567910	=M22+R01/7.1
=M22+R01-KA59.1	ЦОКОЛЬ	ОТПУСК ТОРМОЗОВ ДВИГАТЕЛЕЙ 'X' И 'Z'	P7SA-14F-ND	OMRON	40567909	=M22+R01/7.1
=M23+R01-KA59.2	РЕЛЕ	ОТПУСК ТОРМОЗОВ ДВИГАТЕЛЕЙ 'X' И 'Z'	G7SA-4A2B	OMRON	40567910	=M23+R01/1.1
=M23+R01-KA59.2	ЦОКОЛЬ	ОТПУСК ТОРМОЗОВ ДВИГАТЕЛЕЙ 'X' И 'Z'	P7SA-14F-ND	OMRON	40567909	=M23+R01/1.1
=D02+R01-KA70	ВСПОМОГАТЕЛЬНОЕ РЕЛЕ	ВКЛЮЧЕНИЕ СИСТЕМЫ УПРАВЛЕНИЯ	60.13.9.024.0040	FINDER	40567911	=D02+R01/1.1
=D02+R01-KA70	ЦОКОЛЬ	ВКЛЮЧЕНИЕ СИСТЕМЫ УПРАВЛЕНИЯ	90.03	FINDER	37412488	=D02+R01/1.1
=D02+R01-KA70	ПОМЕХОЗАЩИТНЫЙ ЭЛЕМЕНТ	ВКЛЮЧЕНИЕ СИСТЕМЫ УПРАВЛЕНИЯ	99.02.3.000.00	FINDER	35840713	=D02+R01/1.1
=M22+R01-KA74	ВСПОМОГАТЕЛЬНОЕ РЕЛЕ	ОТКРЫТЬ ДВЕРЬ К ЗАМЕНЕ ИНСТРУМЕНТОВ НАПРАВО	60.13.9.024.0040	FINDER	40567911	=M22+R01/2.3
=M22+R01-KA74	ЦОКОЛЬ	ОТКРЫТЬ ДВЕРЬ К ЗАМЕНЕ ИНСТРУМЕНТОВ НАПРАВО	90.03	FINDER	37412488	=M22+R01/2.3
=M22+R01-KA74	ПОМЕХОЗАЩИТНЫЙ ЭЛЕМЕНТ	ОТКРЫТЬ ДВЕРЬ К ЗАМЕНЕ ИНСТРУМЕНТОВ НАПРАВО	99.02.3.000.00	FINDER	35840713	=M22+R01/2.3
=M22+R01-KA75	ВСПОМОГАТЕЛЬНОЕ РЕЛЕ	ЗАКРЫТЬ ДВЕРЬ К ЗАМЕНЕ ИНСТРУМЕНТОВ НАПРАВО	60.13.9.024.0040	FINDER	40567911	=M22+R01/2.4
=M22+R01-KA75	ЦОКОЛЬ	ЗАКРЫТЬ ДВЕРЬ К ЗАМЕНЕ ИНСТРУМЕНТОВ НАПРАВО	90.03	FINDER	37412488	=M22+R01/2.4
=M22+R01-KA75	ПОМЕХОЗАЩИТНЫЙ ЭЛЕМЕНТ	ЗАКРЫТЬ ДВЕРЬ К ЗАМЕНЕ ИНСТРУМЕНТОВ НАПРАВО	99.02.3.000.00	FINDER	35840713	=M22+R01/2.4
=M18+R01-KA90	ВСПОМОГАТЕЛЬНОЕ РЕЛЕ	ДАВЛЕНИЕ ДЛЯ ПЕРЕПУСКАНИЯ	60.13.9.024.0040	FINDER	40567911	=M18+R01/8.1
=M18+R01-KA90	ЦОКОЛЬ	ДАВЛЕНИЕ ДЛЯ ПЕРЕПУСКАНИЯ	90.03	FINDER	37412488	=M18+R01/8.1
=M18+R01-KA90	ПОМЕХОЗАЩИТНЫЙ ЭЛЕМЕНТ	ДАВЛЕНИЕ ДЛЯ ПЕРЕПУСКАНИЯ	99.02.3.000.00	FINDER	35840713	=M18+R01/8.1
=M18+R01-KA91	ВСПОМОГАТЕЛЬНОЕ РЕЛЕ	КОНЕЧНОЕ ПОЛОЖЕНИЕ ПОПЕРЕЧИНЫ ВВЕРХ	60.13.9.024.0040	FINDER	40567911	=M18+R01/4.1
=M18+R01-KA91	ЦОКОЛЬ	КОНЕЧНОЕ ПОЛОЖЕНИЕ ПОПЕРЕЧИНЫ ВВЕРХ	90.03	FINDER	37412488	=M18+R01/4.1
=M18+R01-KA91	ПОМЕХОЗАЩИТНЫЙ ЭЛЕМЕНТ	КОНЕЧНОЕ ПОЛОЖЕНИЕ ПОПЕРЕЧИНЫ ВВЕРХ	99.02.3.000.00	FINDER	35840713	=M18+R01/4.1
=M18+R01-KA92	ВСПОМОГАТЕЛЬНОЕ РЕЛЕ	КОНЕЧНОЕ ПОЛОЖЕНИЕ ПОПЕРЕЧИНЫ ВНИЗ	60.13.9.024.0040	FINDER	40567911	=M18+R01/4.2
=M18+R01-KA92	ЦОКОЛЬ	КОНЕЧНОЕ ПОЛОЖЕНИЕ ПОПЕРЕЧИНЫ ВНИЗ	90.03	FINDER	37412488	=M18+R01/4.2
=M18+R01-KA92	ПОМЕХОЗАЩИТНЫЙ ЭЛЕМЕНТ	КОНЕЧНОЕ ПОЛОЖЕНИЕ ПОПЕРЕЧИНЫ ВНИЗ	99.02.3.000.00	FINDER	35840713	=M18+R01/4.2
=M22+R01-KA109	РЕЛЕ	ПУСК ПРИВОДОВ И ГИДРАВЛИКИ	G7SA-4A2B	OMRON	40567910	=M22+R01/1.1
=M22+R01-KA109	ЦОКОЛЬ	ПУСК ПРИВОДОВ И ГИДРАВЛИКИ	P7SA-14F-ND	OMRON	40567909	=M22+R01/1.1
=H04+R01-KA151	РЕЛЕ	ПРИВОДЫ ON	G7SA-4A2B	OMRON	40567910	=H04+R01/1.2
=H04+R01-KA151	ЦОКОЛЬ	ПРИВОДЫ ON	P7SA-14F-ND	OMRON	40567909	=H04+R01/1.2
=M22+R01-KA156.1	РЕЛЕ	ОТПЕРЕТЬ ДВЕРЬ ДЛЯ АВТОМАТИЧЕСКОЙ ЗАМЕНЫ ИНСТРУМЕНТОВ	G7SA-4A2B	OMRON	40567910	=M22+R01/7.8
=M22+R01-KA156.1	ЦОКОЛЬ	ОТПЕРЕТЬ ДВЕРЬ ДЛЯ АВТОМАТИЧЕСКОЙ ЗАМЕНЫ ИНСТРУМЕНТОВ	P7SA-14F-ND	OMRON	40567909	=M22+R01/7.8
=M23+R01-KA156.2	РЕЛЕ	ОТПЕРЕТЬ ДВЕРЬ ДЛЯ АВТОМАТИЧЕСКОЙ ЗАМЕНЫ ИНСТРУМЕНТОВ	G7SA-4A2B	OMRON	40567910	=M23+R01/1.8
=M23+R01-KA156.2	ЦОКОЛЬ	ОТПЕРЕТЬ ДВЕРЬ ДЛЯ АВТОМАТИЧЕСКОЙ ЗАМЕНЫ ИНСТРУМЕНТОВ	P7SA-14F-ND	OMRON	40567909	=M23+R01/1.8
=M22+R01-KA420	РЕЛЕ	ПНЕВМАТИЧЕСКАЯ СИСТЕМА ЗАЩИТНОГО КОЖУХА ДЛЯ ЗАМЕНЫ ИНСТРУМЕНТОВ – БЛОКИРУЮЩИЙ КЛАПАН	G7SA-4A2B	OMRON	40567910	=M22+R01/2.8
=M22+R01-KA420	ЦОКОЛЬ	ПНЕВМАТИЧЕСКАЯ СИСТЕМА ЗАЩИТНОГО КОЖУХА ДЛЯ ЗАМЕНЫ ИНСТРУМЕНТОВ – БЛОКИРУЮЩИЙ КЛАПАН	P7SA-14F-ND	OMRON	40567909	=M22+R01/2.8

Изготовитель оставлжает за собой право использовать дквивалентную замену

СПЕЦИФИКАЦИЯ ДЕТАЛЕЙ

Обозначение асти	Название	Функциональный текст	Артикул	Поставщик	Типовой номер	Страница / Столбец
=M22+R01-KM6.1	КОНТАКТОР	ВКЛЮЧИТЬ ТОРЦЕВОЙ КОНВЕЙЕР СТРУЖЕК	DILM12-01(24VDC)	MOELLER	37413860	=M22+R01/7.5
=M22+R01-KM6.1	ВСПОМОГАТЕЛЬНЫЕ КОНТАКТЫ	ВКЛЮЧИТЬ ТОРЦЕВОЙ КОНВЕЙЕР СТРУЖЕК	DILA-XHI22	MOELLER	37413876	=M22+R01/7.5
=M23+R01-KM6.2	КОНТАКТОР	ВКЛЮЧИТЬ ТОРЦЕВОЙ КОНВЕЙЕР СТРУЖЕК	DILM12-01(24VDC)	MOELLER	37413860	=M23+R01/1.5
=M23+R01-KM6.2	ВСПОМОГАТЕЛЬНЫЕ КОНТАКТЫ	ВКЛЮЧИТЬ ТОРЦЕВОЙ КОНВЕЙЕР СТРУЖЕК	DILA-XHI22	MOELLER	37413876	=M23+R01/1.5
=M22+R01-KM9.1	КОНТАКТОР	ВКЛЮЧИТЬ ТОРЦЕВОЙ КОНВЕЙЕР СТРУЖЕК - НАПРАВЛЕНИЕ ХОДА НАЗАД	DILM12-01(24VDC)	MOELLER	37413860	=M22+R01/7.6
=M22+R01-KM9.1	ВСПОМОГАТЕЛЬНЫЕ КОНТАКТЫ	ВКЛЮЧИТЬ ТОРЦЕВОЙ КОНВЕЙЕР СТРУЖЕК - НАПРАВЛЕНИЕ ХОДА НАЗАД	DILA-XHI22	MOELLER	37413876	=M22+R01/7.6
=M23+R01-KM9.2	КОНТАКТОР	ВКЛЮЧИТЬ ТОРЦЕВОЙ КОНВЕЙЕР СТРУЖЕК - НАПРАВЛЕНИЕ ХОДА НАЗАД	DILM12-01(24VDC)	MOELLER	37413860	=M23+R01/1.6
=M23+R01-KM9.2	ВСПОМОГАТЕЛЬНЫЕ КОНТАКТЫ	ВКЛЮЧИТЬ ТОРЦЕВОЙ КОНВЕЙЕР СТРУЖЕК - НАПРАВЛЕНИЕ ХОДА НАЗАД	DILA-XHI22	MOELLER	37413876	=M23+R01/1.6
=D01+R01-KM13	КОНТАКТОР	ОСВЕЩЕНИЕ СТАНКА	DILM12-01(24VAC)	MOELLER	37413874	=D01+R01/2.4
=D01+R01-KM13	ПОМЕХОЗАЩИТНЫЙ ЭЛЕМЕНТ	ОСВЕЩЕНИЕ СТАНКА	DILM12-XSPR48	MOELLER	37413884	=D01+R01/2.4
=E01+R01-KM19	КОНТАКТОР	ВКЛЮЧАЕТ ХОЛОДИЛЬНИК ГИДРАВЛИЧЕСКОГО МАСЛА	DILM12-01(24VDC)	MOELLER	37413860	=E01+R01/1.8
=E01+R01-KM19	ВСПОМОГАТЕЛЬНЫЕ КОНТАКТЫ	ВКЛЮЧАЕТ ХОЛОДИЛЬНИК ГИДРАВЛИЧЕСКОГО МАСЛА	DILA-XHI22	MOELLER	37413876	=E01+R01/1.8
=E01+R01-KM20	КОНТАКТОР	ВКЛЮЧАЕТ НАСОС ГИДРАВЛИЧЕСКОГО МАСЛА	DILM12-01(24VDC)	MOELLER	37413860	=E01+R01/1.7
=E01+R01-KM20	ВСПОМОГАТЕЛЬНЫЕ КОНТАКТЫ	ВКЛЮЧАЕТ НАСОС ГИДРАВЛИЧЕСКОГО МАСЛА	DILA-XHI22	MOELLER	37413876	=E01+R01/1.7
=E03+R01-KM26	КОНТАКТОР	ПОПЕРЕЧИНА ВВЕРХ	DILM25-01(RDC24)	MOELLER	37413862	=E03+R01/1.6
=E03+R01-KM26	ВСПОМОГАТЕЛЬНЫЕ КОНТАКТЫ	ПОПЕРЕЧИНА ВВЕРХ	DILA-XHI22	MOELLER	37413876	=E03+R01/1.6
=E03+R01-KM27	КОНТАКТОР	ПОПЕРЕЧИНА ВНИЗ	DILM25-01(RDC24)	MOELLER	37413862	=E03+R01/1.7
=E03+R01-KM27	ВСПОМОГАТЕЛЬНЫЕ КОНТАКТЫ	ПОПЕРЕЧИНА ВНИЗ	DILA-XHI22	MOELLER	37413876	=E03+R01/1.7
=E03+R01-KM28	КОНТАКТОР	ТОРМОЗ ПОПЕРЕЧИНЫ	DILM12-01(24VDC)	MOELLER	37413860	=E03+R01/1.8
=E03+R01-KM28	ВСПОМОГАТЕЛЬНЫЕ КОНТАКТЫ	ТОРМОЗ ПОПЕРЕЧИНЫ	DILA-XHI22	MOELLER	37413876	=E03+R01/1.8
=M22+R01-KM47	КОНТАКТОР	НАСОС ХЛАДАГЕНТА	DILM12-01(24VDC)	MOELLER	37413860	=M22+R01/4.1
=M22+R01-KM47	ВСПОМОГАТЕЛЬНЫЕ КОНТАКТЫ	НАСОС ХЛАДАГЕНТА	DILA-XHI22	MOELLER	37413876	=M22+R01/4.1
=D01+R01-KM51	КОНТАКТОР	ПРИСОЕДИНЕНИЕ ФИДЕРА К СЕТИ	DILM250-S/22	MOELLER	37413894	=D01+R01/5.4
=D01+R01-KM51	ВСПОМОГАТЕЛЬНЫЕ КОНТАКТЫ	ПРИСОЕДИНЕНИЕ ФИДЕРА К СЕТИ	DILM1000-XHI11-SA	MOELLER	37413896	=D01+R01/5.4
=M22+R01-KM67	КОНТАКТОР	ПУСК ЦЕНТРАЛЬНОЙ СМАЗКИ	DILM12-01(24VDC)	MOELLER	37413860	=M22+R01/5.1
=M22+R01-KM67	ВСПОМОГАТЕЛЬНЫЕ КОНТАКТЫ	ПУСК ЦЕНТРАЛЬНОЙ СМАЗКИ	DILA-XHI22	MOELLER	37413876	=M22+R01/5.1
=D01+R01-KM100	КОНТАКТОР	ВЫКЛЮЧЕНИЕ ВСПОМОГАТЕЛЬНЫХ ЦЕПЕЙ ВО ВРЕМЯ АВАРИЙНОЙ ОСТАНОВКИ	DILM72(RDC24)	MOELLER	37413867	=D01+R01/5.2
=D01+R01-KM100	ВСПОМОГАТЕЛЬНЫЕ КОНТАКТЫ	ВЫКЛЮЧЕНИЕ ВСПОМОГАТЕЛЬНЫХ ЦЕПЕЙ ВО ВРЕМЯ АВАРИЙНОЙ ОСТАНОВКИ	DILM150-XHI22	MOELLER	37413881	=D01+R01/5.2
=D01+R01-KM101	КОНТАКТОР	ВЫКЛЮЧЕНИЕ ВСПОМОГАТЕЛЬНЫХ ЦЕПЕЙ ВО ВРЕМЯ АВАРИЙНОЙ ОСТАНОВКИ	DILM72(RDC24)	MOELLER	37413867	=D01+R01/5.3
=D01+R01-KM101	ВСПОМОГАТЕЛЬНЫЕ КОНТАКТЫ	ВЫКЛЮЧЕНИЕ ВСПОМОГАТЕЛЬНЫХ ЦЕПЕЙ ВО ВРЕМЯ АВАРИЙНОЙ ОСТАНОВКИ	DILM150-XHI22	MOELLER	37413881	=D01+R01/5.3
=H04+R01-L51	ДРОССЕЛЬ	ПОДАВЛЕНИЕ ПОМЕХ ФИДЕРА А3	A81L-0001-0194	FANUC		=H04+R01/1.3
=D02+R07-LA1	ФЕРРИТОВЫЙ СЕРДЕЧНИК	ФЕРРИТОВЫЙ СЕРДЕЧНИК	B64290-L632-X830	EPCOS	31118192	=D02+R01/4.0
=K05+R01-LA4	ФЕРРИТОВЫЙ СЕРДЕЧНИК	ФЕРРИТОВЫЙ СЕРДЕЧНИК	B64290-L659-X830	EPCOS	31118193	=K05+R01/1.3
=K05+R01-LA5	ФЕРРИТОВЫЙ СЕРДЕЧНИК	ФЕРРИТОВЫЙ СЕРДЕЧНИК	B64290-L659-X830	EPCOS	31118193	=K05+R01/2.3
=K05+R01-LA6	ФЕРРИТОВЫЙ СЕРДЕЧНИК	ФЕРРИТОВЫЙ СЕРДЕЧНИК	B64290-L659-X830	EPCOS	31118193	=K05+R01/4.3
=H04+R01-LA7	ФЕРРИТОВЫЙ СЕРДЕЧНИК	ФЕРРИТОВЫЙ СЕРДЕЧНИК	B64290-L632-X830	EPCOS	31118192	=H04+R01/2.0
=L03+R01-LA8	ФЕРРИТОВЫЙ СЕРДЕЧНИК	ФЕРРИТОВЫЙ СЕРДЕЧНИК	B64290-L632-X830	EPCOS	31118192	=L03+R01/1.0
=L03+R11-LA8	ФЕРРИТОВЫЙ СЕРДЕЧНИК	ФЕРРИТОВЫЙ СЕРДЕЧНИК	B64290-L632-X830	EPCOS	31118192	=L03+R01/1.0
=K05+R01-LA80	ФЕРРИТОВЫЙ СЕРДЕЧНИК	ФЕРРИТОВЫЙ СЕРДЕЧНИК	B64290-L659-X830	EPCOS	31118193	=K05+R01/3.3
=D02+R01-LA100	ФЕРРИТОВЫЙ СЕРДЕЧНИК	ФЕРРИТОВЫЙ СЕРДЕЧНИК	B64290-L632-X830	EPCOS	31118192	=D02+R01/4.0
=E03+R03-M6	АСИНХРОННЫЙ ДВИГАТЕЛЬ	ПРИВОД ПЕРЕМЕЩЕНИЯ ПОПЕРЕЧИНЫ	1LA7133-4AA11-ZG26	SIEMENS	35910264	=E03+R01/1.1
=E03+R03-M6-YB9	ДВИГАТЕЛЬ - СМОТРИ ИНСТРУКЦИЯ ПО ОБСЛУЖИВАНИЮ СТАНКА	ТОРМОЗ ДВИГАТЕЛЯ M6 - ПОПЕРЕЧИНА	...			=E03+R01/1.4
=E01+R06-M9	ДВИГАТЕЛЬ - СМОТРИ ИНСТРУКЦИЯ ПО ОБСЛУЖИВАНИЮ СТАНКА	НАСОС МАСЛА -ГИДРАВЛИЧЕСКИЙ АГРЕГАТ	...			=E01+R01/1.1
=E01+R06-M11	ДВИГАТЕЛЬ - СМОТРИ ИНСТРУКЦИЯ ПО ОБСЛУЖИВАНИЮ СТАНКА	ХОЛОДИЛЬНИК МАСЛА ГИДРАВЛИЧЕСКОГО АГРЕГАТА	...			=E01+R01/1.3
=E04+R09-M16	ДВИГАТЕЛЬ - СМОТРИ ИНСТРУКЦИЯ ПО ОБСЛУЖИВАНИЮ СТАНКА	КОНВЕЙЕР-ПОДЪЁМНИК СТРУЖЕК	...			=E04+R01/1.1
=K05+R14-M17	AC СЕРВОДВИГАТЕЛЬ	ПРИВОД МАГАЗИНА ИНСТРУМЕНТОВ	A06B-0216-B200	FANUC		=K05+R01/3.0
=K05+R04-M30	AC СЕРВОДВИГАТЕЛЬ	ПРИВОД ОСИ X	A06B-0269-B501	FANUC	A40501825	=K05+R01/1.0
=K05+R05-M31	AC СЕРВОДВИГАТЕЛЬ	ПРИВОД ОСИ Z	A06B-0269-B501	FANUC	A40501825	=K05+R01/2.0
=K05+R03-M35	AC СЕРВОДВИГАТЕЛЬ	ПРИВОД ОСИ C	A06B-0273-B201	FANUC		=K05+R01/4.0
=L03+R11-M40	ДВИГАТЕЛЬ ШПИНДЕЛЯ	ПРИВОД ВСПОМОГАТЕЛЬНОГО ШПИНДЕЛЯ	A06B-1511-B150	FANUC		=L03+R01/1.4

Изготовитель оставлжает за собой право использовать дквивалентную замену

СПЕЦИФИКАЦИЯ ДЕТАЛЕЙ

Обозначение асти	Название	Функциональный текст	Артикул	Поставщик	Типовой номер	Страница / Столбец
=E07+R09-M47	ДВИГАТЕЛЬ - СМОТРИ ИНСТРУКЦИЯ ПО ОБСЛУЖИВАНИЮ СТАНКА	НАСОС ХЛАДАГЕНТА	...			=E07+R01/1.3
=H04+R03-M50	ДВИГАТЕЛЬ ШПИНДЕЛЯ	ГЛАВНЫЙ ПРИВОД	A06B-1515-B150	FANUC		=H04+R01/2.4
=E01+R06-M67	ДВИГАТЕЛЬ - СМОТРИ ИНСТРУКЦИЯ ПО ОБСЛУЖИВАНИЮ СТАНКА	ЦЕНТРАЛЬНАЯ СМАЗКА	...			=E01+R01/1.5
=M22+R01-PT2	СУММИРУЮЩИЕ ЧАСЫ	ИЗМЕРЕНИЕ РАБОЧЕГО ВРЕМЕНИ	7KT5 801	SIEMENS	37412539	=M22+R01/6.3
=E04+R09-Q16	РАЗЪЕДИНИТЕЛЬ МОЩНОСТИ	ОТКЛЮЧЕНИЕ ДВИГАТЕЛЯ	3LD2 064-1GP51	SIEMENS	35810798	=E04+R01/1.1
=E01+R01-QF2	ЗАЩИТНЫЙ ВЫКЛЮЧАТЕЛЬ С ВСПОМОГАТЕЛЬНЫМ КОНТАКТОМ	НАСОС МАСЛА -ГИДРАВЛИЧЕСКИЙ АГРЕГАТ	PKZM0-10+NHI-E-11-PKZ0	MOELLER	37413839	=E01+R01/1.1
=E03+R01-QF9	ЗАЩИТНЫЙ ВЫКЛЮЧАТЕЛЬ С ВСПОМОГАТЕЛЬНЫМ КОНТАКТОМ	ПРЕДОХРАНЕНИЕ M6	PKZM0-16+NHI-E-11-PKZ0	MOELLER	37413840	=E03+R01/1.2
=E04+R01-QF12	ЗАЩИТНЫЙ ВЫКЛЮЧАТЕЛЬ С ВСПОМОГАТЕЛЬНЫМ КОНТАКТОМ	КОНВЕЙЕР-ПОДЪЁМНИК СТРУЖЕК	PKZM0-2,5+NHI-E-11-PKZ0	MOELLER	37413836	=E04+R01/1.1
=E01+R01-QF18	ЗАЩИТНЫЙ ВЫКЛЮЧАТЕЛЬ С ВСПОМОГАТЕЛЬНЫМ КОНТАКТОМ	ПРЕДОХРАНЕНИЕ M11	PKZM0-0,16+NHI-E-11-PKZ0	MOELLER	37413830	=E01+R01/1.3
=H04+R01-QF41	ЗАЩИТНЫЙ ВЫКЛЮЧАТЕЛЬ С ВСПОМОГАТЕЛЬНЫМ КОНТАКТОМ	ЗАЩИТА ВЕНТИЛЯТОРА M51	PKZM0-0,63+NHI-E-11-PKZ0	MOELLER	37413833	=H04+R01/2.6
=E07+R01-QF47	ЗАЩИТНЫЙ ВЫКЛЮЧАТЕЛЬ С ВСПОМОГАТЕЛЬНЫМ КОНТАКТОМ	ПРЕДОХРАНЕНИЕ M5	PKZM0-2,5+NHI-E-11-PKZ0	MOELLER	37413836	=E07+R01/1.3
=E01+R01-QF67	ЗАЩИТНЫЙ ВЫКЛЮЧАТЕЛЬ С ВСПОМОГАТЕЛЬНЫМ КОНТАКТОМ	ПРЕДОХРАНЕНИЕ M67	PKZM0-0,4+NHI-E-11-PKZ0	MOELLER	37413832	=E01+R01/1.5
=D01+R01-QM1	ЗАЩИТНЫЙ ВЫКЛЮЧАТЕЛЬ	СОСТАВНАЯ ЧАСТЬ ГЛАВНОГО ВЫКЛЮЧАТЕЛЯ	LZMN3-A320-I	MOELLER	37412967	=D01+R01/1.6
=D01+R01-QM1	ВСПОМОГАТЕЛЬНЫЙ КОНТАКТ ДЛЯ ЗАЩИТНОГО ВЫКЛЮЧАТЕЛЯ	СОСТАВНАЯ ЧАСТЬ ГЛАВНОГО ВЫКЛЮЧАТЕЛЯ	M22-K10	MOELLER	37412954	=D01+R01/1.6
=D01+R01-QM1	ВСПОМОГАТЕЛЬНЫЙ КОНТАКТ ДЛЯ ЗАЩИТНОГО ВЫКЛЮЧАТЕЛЯ	СОСТАВНАЯ ЧАСТЬ ГЛАВНОГО ВЫКЛЮЧАТЕЛЯ	M22-K01	MOELLER	37412955	=D01+R01/1.6
=D01+R01-QM1	ВСПОМОГАТЕЛЬНЫЙ КОНТАКТ ДЛЯ ЗАЩИТНОГО ВЫКЛЮЧАТЕЛЯ	СОСТАВНАЯ ЧАСТЬ ГЛАВНОГО ВЫКЛЮЧАТЕЛЯ	NZM2/3-XHIV	MOELLER	37412956	=D01+R01/1.6
=D01+R01-QM1	РУЧНОЙ ДВЕРНОЙ ПРИВОД ДЛЯ ЗАШИТНОГО ВЫКЛЮЧАТЕЛЯ	СОСТАВНАЯ ЧАСТЬ ГЛАВНОГО ВЫКЛЮЧАТЕЛЯ	NZM3-XHB	MOELLER	37412962	=D01+R01/1.6
=D01+R01-QM1	МОНТАЖНЫЙ КОМПЛЕКТ	СОСТАВНАЯ ЧАСТЬ ГЛАВНОГО ВЫКЛЮЧАТЕЛЯ	NZM3-XSU-L	MOELLER	37412963	=D01+R01/1.6
=D01+R01-QM1	КРЫШКА КЛЕММ	СОСТАВНАЯ ЧАСТЬ ГЛАВНОГО ВЫКЛЮЧАТЕЛЯ	NZM3-XKSA	MOELLER	37412959	=D01+R01/1.6
=D01+R01-QM1	ЗАЩИТА ПЕРЕД КОНТАКТОМ	СОСТАВНАЯ ЧАСТЬ ГЛАВНОГО ВЫКЛЮЧАТЕЛЯ	NZM3-XIPA	MOELLER	37412960	=D01+R01/1.6
=M11+R02-SB14	ГОЛОВКА ДЛЯ ПЕРЕКЛЮЧАТЕЛЯ	ЗАЩИТНЫЕ КОЖУХИ ЗАКРЫТЫ	Q18S1R-WS	MOELLER	35810506	=M11+R02/1.2
=M11+R02-SB14	ВКЛЮЧАЮЩИЙ БЛОК	ЗАЩИТНЫЕ КОЖУХИ ЗАКРЫТЫ	E10	MOELLER	35810498	=M11+R02/1.2
=M11+R02-SB15	БЕЛАЯ ГОЛОВКА КНОПКИ	ПУСК КОНВЕЙЕРА СТРУЖЕК - ХОД ВПЕРЁД	A165L-AW	OMRON	37470241	=M11+R02/1.3
=M11+R02-SB15	КОРПУС КНОПКИ IP65	ПУСК КОНВЕЙЕРА СТРУЖЕК - ХОД ВПЕРЁД	A165-CAM	OMRON	37470243	=M11+R02/1.3
=M11+R02-SB15	СИГНАЛЬНАЯ ЛАМПОЧКА LED 24VDC - БЕЛАЯ	ПУСК КОНВЕЙЕРА СТРУЖЕК - ХОД ВПЕРЁД	A16-24DW	OMRON	37470242	=M11+R02/1.3
=M11+R02-SB15	ВКЛЮЧАЮЩИЙ БЛОК - 2 ПЕРЕКЛЮЧАЮЩИЕ КОНТАКТЫ	ПУСК КОНВЕЙЕРА СТРУЖЕК - ХОД ВПЕРЁД	A16-2	OMRON	37470247	=M11+R02/1.3
=M11+R02-SB16	БЕЛАЯ ГОЛОВКА КНОПКИ	ОСТАНОВКА КОНВЕЙЕРА СТРУЖЕК	A165L-AW	OMRON	37470241	=M11+R02/1.6
=M11+R02-SB16	КОРПУС КНОПКИ IP65	ОСТАНОВКА КОНВЕЙЕРА СТРУЖЕК	A165-CAM	OMRON	37470243	=M11+R02/1.6
=M11+R02-SB16	СИГНАЛЬНАЯ ЛАМПОЧКА LED 24VDC - БЕЛАЯ	ОСТАНОВКА КОНВЕЙЕРА СТРУЖЕК	A16-24DW	OMRON	37470242	=M11+R02/1.6
=M11+R02-SB16	ВКЛЮЧАЮЩИЙ БЛОК - 2 ПЕРЕКЛЮЧАЮЩИЕ КОНТАКТЫ	ОСТАНОВКА КОНВЕЙЕРА СТРУЖЕК	A16-2	OMRON	37470247	=M11+R02/1.6
=M11+R02-SB17	БЕЛАЯ ГОЛОВКА КНОПКИ	ПУСК КОНВЕЙЕРА СТРУЖЕК - ХОД ВПЕРЁД	A165L-AW	OMRON	37470241	=M11+R02/1.6
=M11+R02-SB17	КОРПУС КНОПКИ IP65	ПУСК КОНВЕЙЕРА СТРУЖЕК - ХОД ВПЕРЁД	A165-CAM	OMRON	37470243	=M11+R02/1.6
=M11+R02-SB17	СИГНАЛЬНАЯ ЛАМПОЧКА LED 24VDC - БЕЛАЯ	ПУСК КОНВЕЙЕРА СТРУЖЕК - ХОД ВПЕРЁД	A16-24DW	OMRON	37470242	=M11+R02/1.6
=M11+R02-SB17	ВКЛЮЧАЮЩИЙ БЛОК - 2 ПЕРЕКЛЮЧАЮЩИЕ КОНТАКТЫ	ПУСК КОНВЕЙЕРА СТРУЖЕК - ХОД ВПЕРЁД	A16-2	OMRON	37470247	=M11+R02/1.6
=D01+R02-SB24	БЕЛАЯ ГОЛОВКА КНОПКИ	ВКЛЮЧЕНИЕ ОСВЕЩЕНИЯ СТАНКА	Q18LTR-WS/WB	MOELLER	35810497	=D01+R01/2.4
=D01+R02-SB24	ВКЛЮЧАЮЩИЙ БЛОК	ВКЛЮЧЕНИЕ ОСВЕЩЕНИЯ СТАНКА	E10	MOELLER	35810498	=D01+R01/2.4
=M11+R02-SB27	КРУГЛАЯ ГОЛОВКА С КЛЮЧОМ	ОТКРЕПЛЕНИЕ ИНСТРУМЕНТА – ПРЕДВАРИТЕЛЬНЫЙ ВЫБОР	A165K-T2ML	OMRON	37470250	=M11+R02/1.4
=M11+R02-SB27	ВКЛЮЧАЮЩИЙ БЛОК ДЛЯ КЛЮЧА	ОТКРЕПЛЕНИЕ ИНСТРУМЕНТА – ПРЕДВАРИТЕЛЬНЫЙ ВЫБОР	A16S-2N2+	OMRON	37470251	=M11+R02/1.4
=M11+R02-SB40	ГОЛОВКА ДЛЯ ПЕРЕКЛЮЧАТЕЛЯ	ЗАЩИТНЫЙ КОЖУХ МАГАЗИНА ИНСТРУМЕНТОВ ЗАКРЫТ	Q18S1-BL	MOELLER	35810507	=M11+R02/1.1
=M11+R02-SB40	ВКЛЮЧАЮЩИЙ БЛОК	ЗАЩИТНЫЙ КОЖУХ МАГАЗИНА ИНСТРУМЕНТОВ ЗАКРЫТ	E10	MOELLER	35810498	=M11+R02/1.1
=M11+R02-SB59	БЕЛАЯ ГОЛОВКА КНОПКИ	ПУСК КОНВЕЙЕРА СТРУЖЕК - ХОД НАЗАД	A165L-AW	OMRON	37470241	=M11+R02/1.7
=M11+R02-SB59	КОРПУС КНОПКИ IP65	ПУСК КОНВЕЙЕРА СТРУЖЕК - ХОД НАЗАД	A165-CAM	OMRON	37470243	=M11+R02/1.7
=M11+R02-SB59	СИГНАЛЬНАЯ ЛАМПОЧКА LED 24VDC - БЕЛАЯ	ПУСК КОНВЕЙЕРА СТРУЖЕК - ХОД НАЗАД	A16-24DW	OMRON	37470242	=M11+R02/1.7
=M11+R02-SB59	ВКЛЮЧАЮЩИЙ БЛОК - 2 ПЕРЕКЛЮЧАЮЩИЕ КОНТАКТЫ	ПУСК КОНВЕЙЕРА СТРУЖЕК - ХОД НАЗАД	A16-2	OMRON	37470247	=M11+R02/1.7
=M12+R01-SB90	ГОЛОВКА	KEY 4 СЕРВИСНАЯ КНОПКА	ZB4-BG4	TELEMECANIQUE	35810406	=M12+R01/3.2
=M12+R01-SB90	СОЕДИНЯЮЩАЯ ЧАСТЬ	KEY 4 СЕРВИСНАЯ КНОПКА	ZB4-BZ009	TELEMECANIQUE	35810423	=M12+R01/3.2
=M12+R01-SB90	ВКЛЮЧАЮЩИЙ БЛОК	KEY 4 СЕРВИСНАЯ КНОПКА	ZBE-1016P	TELEMECANIQUE	35810417	=M12+R01/3.2
=D01+R01-SB100	ГОЛОВКА	АКТИВАЦИЯ ЦЕПИ АВАРИЙНОЙ ОСТАНОВКИ	ZB4-BG6	TELEMECANIQUE	35810408	=D01+R01/4.6
=D01+R01-SB100	СОЕДИНЯЮЩАЯ ЧАСТЬ	АКТИВАЦИЯ ЦЕПИ АВАРИЙНОЙ ОСТАНОВКИ	ZB4-BZ009	TELEMECANIQUE	35810423	=D01+R01/4.6
=D01+R01-SB100	ВКЛЮЧАЮЩИЙ БЛОК	АКТИВАЦИЯ ЦЕПИ АВАРИЙНОЙ ОСТАНОВКИ	ZBE-1016P	TELEMECANIQUE	35810417	=D01+R01/4.6

Изготовитель оставлжает за собой право использовать дквивалентную замену

СПЕЦИФИКАЦИЯ ДЕТАЛЕЙ

Обозначение асти	Название	Функциональный текст	Артикул	Поставщик	Типовой номер	Страница / Столбец
=M11+R02-SB121	КРУГЛАЯ ГОЛОВКА С КЛЮЧОМ	ПРЕСЕЛЕКЦИЯ РЕЖИМА УСТАНОВКИ	A165K-T2ML	OMRON	37470250	=M11+R02/1.9
=M11+R02-SB121	ВКЛЮЧАЮЩИЙ БЛОК ДЛЯ КЛЮЧА	ПРЕСЕЛЕКЦИЯ РЕЖИМА УСТАНОВКИ	A16S-2N2+	OMRON	37470251	=M11+R02/1.9
=M18+R06-SL2	ВЫКЛЮЧАТЕЛЬ-СМОТРИ ИНСТРУКЦИЯ ПО ОБСЛУЖИВАНИЮ СТАНКА	УРОВЕНЬ МАСЛА - ГИДРАВЛИКА	..			=M18+R01/8.9
=E07+R09-SL4	ДАТЧИК УРОВНЯ	МИНИМАЛЬНЫЙ / МАКСИМАЛЬНЫЙ УРОВЕНЬ ХЛАДАГЕНТА	V124017161E01	OBZOR MALENOVICE	40513623	=E07+R01/1.5
=M18+R06-SL7	ВЫКЛЮЧАТЕЛЬ-СМОТРИ ИНСТРУКЦИЯ ПО ОБСЛУЖИВАНИЮ СТАНКА	УРОВЕНЬ МАСЛА В ЦЕНТРАЛЬНОЙ СИСТЕМЕ СМАЗКИ	..			=M18+R01/8.2
=M18+R03-SP4	ВЫКЛЮЧАТЕЛЬ-СМОТРИ ИНСТРУКЦИЯ ПО ОБСЛУЖИВАНИЮ СТАНКА	СМАЗКА ПЛАНШАЙБЫ	..			=M18+R01/7.5
=M18+R06-SP5	ВЫКЛЮЧАТЕЛЬ-СМОТРИ ИНСТРУКЦИЯ ПО ОБСЛУЖИВАНИЮ СТАНКА	ДАВЛЕНИЕ ДЛЯ ПЕРЕПУСКАНИЯ	..			=M18+R01/8.1
=M18+R06-SP6	ВЫКЛЮЧАТЕЛЬ-СМОТРИ ИНСТРУКЦИЯ ПО ОБСЛУЖИВАНИЮ СТАНКА	ДАВЛЕНИЕ МАСЛА В ГИДРАВЛИЧЕСКОЙ СИСТЕМЕ	..			=M18+R01/8.3
=M18+R06-SP7	ВЫКЛЮЧАТЕЛЬ-СМОТРИ ИНСТРУКЦИЯ ПО ОБСЛУЖИВАНИЮ СТАНКА	ФИЛЬТРЫ ГИДРАВЛИКИ	..			=M18+R01/8.4
=M18+R06-SP8	ВЫКЛЮЧАТЕЛЬ-СМОТРИ ИНСТРУКЦИЯ ПО ОБСЛУЖИВАНИЮ СТАНКА	БЛОКИРОВКА ПОПЕРЕЧИНЫ	..			=M18+R01/8.5
=M18+R05-SP9	ВЫКЛЮЧАТЕЛЬ-СМОТРИ ИНСТРУКЦИЯ ПО ОБСЛУЖИВАНИЮ СТАНКА	ЦЕНТРАЛЬНАЯ СМАЗКА - ПОПЕРЕЧНЫЙ СУППОРТ	..			=M18+R01/2.6
=M18+R04-SP10	ВЫКЛЮЧАТЕЛЬ-СМОТРИ ИНСТРУКЦИЯ ПО ОБСЛУЖИВАНИЮ СТАНКА	ЦЕНТРАЛЬНАЯ СМАЗКА ПОДШИПНИКА ВИНТА X	..			=M18+R01/5.6
=M18+R04-SP11	ВЫКЛЮЧАТЕЛЬ-СМОТРИ ИНСТРУКЦИЯ ПО ОБСЛУЖИВАНИЮ СТАНКА	ЦЕНТРАЛЬНАЯ СМАЗКА ПОПЕРЕЧИНЫ	..			=M18+R01/5.7
=M18+R06-SP15	ВЫКЛЮЧАТЕЛЬ-СМОТРИ ИНСТРУКЦИЯ ПО ОБСЛУЖИВАНИЮ СТАНКА	ОСЬ С РАСЦЕПЛЕНА	..			=M18+R01/8.7
=M18+R03-SP89	ВЫКЛЮЧАТЕЛЬ ДАВЛЕНИЯ	ПНЕВМАТ. СИСТЕМА ЗАЩИТ. КОЖУХА ДЛЯ ЗАМЕНЫ ИНСТР. – КОНТР. ВЫКЛЮЧАТЕЛЬ БЛОКИРУЮЩЕГО КЛАПАНА	SDE5-D10-O-Q6E-P-M8	FESTO	40514417	=M18+R01/7.7
=M18+R03-SP89	КОННЕКТОР И КАБЕЛЬ	ПНЕВМАТ. СИСТЕМА ЗАЩИТ. КОЖУХА ДЛЯ ЗАМЕНЫ ИНСТР. – КОНТР. ВЫКЛЮЧАТЕЛЬ БЛОКИРУЮЩЕГО КЛАПАНА	SIM-M8-3GD-2.5-PU	FESTO	40514416	=M18+R01/7.7
=M18+R03-SQ2	БЕСКОНТАКТНЫЙ ВЫКЛЮЧАТЕЛЬ	КОНТРОЛЬНАЯ ТОЧКА С	BES 516-113-S4-C	BALLUFF	40514403	=M18+R01/7.1
=M18+R03-SQ2	КОННЕКТОР	КОНТРОЛЬНАЯ ТОЧКА С	BKS-S 20-8-PU10	BALLUFF	40513480	=M18+R01/7.1
=M18+R03-SQ4	БЕСКОНТАКТНЫЙ ВЫКЛЮЧАТЕЛЬ	МУФТА С ВЫКЛЮЧЕНА	BES 516-113-S4-C	BALLUFF	40514403	=M18+R01/7.2
=M18+R03-SQ4	КОННЕКТОР	МУФТА С ВЫКЛЮЧЕНА	BKS-S 19-8-PU10	BALLUFF	40513509	=M18+R01/7.2
=M18+R03-SQ10	БЕСКОНТАКТНЫЙ ВЫКЛЮЧАТЕЛЬ	ПЛАНШАЙБА - 1-ОЙ ДИАПАЗОН СКОРОСТЕЙ	BES 516-113-S4-C	BALLUFF	40514403	=M18+R01/7.3
=M18+R03-SQ10	КОННЕКТОР	ПЛАНШАЙБА - 1-ОЙ ДИАПАЗОН СКОРОСТЕЙ	BKS-S 19-8-PU-05	BALLUFF	40513157	=M18+R01/7.3
=M18+R03-SQ11	БЕСКОНТАКТНЫЙ ВЫКЛЮЧАТЕЛЬ	ПЛАНШАЙБА - 2-ОЙ ДИАПАЗОН СКОРОСТЕЙ	BES 516-113-S4-C	BALLUFF	40514403	=M18+R01/7.4
=M18+R03-SQ11	КОННЕКТОР	ПЛАНШАЙБА - 2-ОЙ ДИАПАЗОН СКОРОСТЕЙ	BKS-S 19-8-PU-05	BALLUFF	40513157	=M18+R01/7.4
=M18+R11-SQ12	БЕСКОНТАКТНЫЙ ВЫКЛЮЧАТЕЛЬ	ЗАКРЕПЛЕНО БЕЗ ИНСТРУМЕНТА В ПОЛЗУНЕ	BES 516-324-E4-C-PU05	BALLUFF	40513140	=M18+R01/3.1
=M18+R11-SQ13	БЕСКОНТАКТНЫЙ ВЫКЛЮЧАТЕЛЬ	ИНСТРУМЕНТ ЗАКРЕПЛЁН В ПОЛЗУНЕ	BES 516-324-E4-C-PU05	BALLUFF	40513140	=M18+R01/3.2
=M18+R11-SQ14	БЕСКОНТАКТНЫЙ ВЫКЛЮЧАТЕЛЬ	ИНСТРУМЕНТ РАСЦЕПЛЕН В ПОЛЗУНЕ	BES 516-324-E4-C-PU05	BALLUFF	40513140	=M18+R01/3.3
=M18+R11-SQ16	БЕСКОНТАКТНЫЙ ВЫКЛЮЧАТЕЛЬ	В ПОЛЗУНЕ ЗАКРЕПЛЁН ТОКАРНЫЙ РЕЗЕЦ	BES 516-324-E0-C-PU05	BALLUFF	40513251	=M18+R01/3.4
=M18+R11-SQ18	БЕСКОНТАКТНЫЙ ВЫКЛЮЧАТЕЛЬ	В ПОЛЗУНЕ ИНСТРУМЕНТ С НЕОБХОДИМЫМ РЕВЕРСИРОВАНИЕМ	BES 516-324-E0-C-PU05	BALLUFF	40513251	=M18+R01/3.5
=M18+R05-SQ39	БЕСКОНТАКТНЫЙ ВЫКЛЮЧАТЕЛЬ	СУППОРТ НЕ НАХОДИТСЯ В ПРОСТРАНСТВЕ МАГАЗИНА	BES 516-377-E5-C-S4	BALLUFF	40513143	=M18+R01/2.3
=M18+R05-SQ39	КОННЕКТОР	СУППОРТ НЕ НАХОДИТСЯ В ПРОСТРАНСТВЕ МАГАЗИНА	BKS-S 20-8-PU-05	BALLUFF	40513154	=M18+R01/2.3
=D01+R08-SQ63	БЕСКОНТАКТНЫЙ ВЫКЛЮЧАТЕЛЬ	ДВЕРЬ МЕЖДУ РАБОЧИМ ПРОСТРАНСТВОМ И МАГАЗИНОМ ОТКРЫТА	M/50/EAP/5V	NORGREN	41417112	=D01+R01/8.5
=D01+R08-SQ64	ПРЕДОХРАНИТЕЛЬНЫЙ ВЫКЛЮЧАТЕЛЬ	ЗАЩИТНЫЙ КОЖУХ МАГАЗИНА ИНСТРУМЕНТОВ ЗАКРЫТ	PSEN1.1P-22/PSEN1.1-20	PILZ	37413702	=D01+R01/8.2
=D01+R08-SQ64	КОННЕКТОР	ЗАЩИТНЫЙ КОЖУХ МАГАЗИНА ИНСТРУМЕНТОВ ЗАКРЫТ	533120	PILZ	37413721	=D01+R01/8.2
=D01+R03-SQ71	МИКРОВЫКЛЮЧАТЕЛЬ	АВАРИЙНОЕ КОНЕЧНОЕ ПОЛОЖЕНИЕ ПОПЕРЕЧИНЫ - ВЕРХНЯЯ	BNS 813-FD-60-186	BALLUFF	37412745	=D01+R01/4.2
=D01+R03-SQ72	МИКРОВЫКЛЮЧАТЕЛЬ	АВАРИЙНОЕ КОНЕЧНОЕ ПОЛОЖЕНИЕ ПОПЕРЕЧИНЫ - НИЖНЯЯ	BNS 813-FD-60-186	BALLUFF	37412745	=D01+R01/4.2
=M18+R04-SQ73	БЕСКОНТАКТНЫЙ ВЫКЛЮЧАТЕЛЬ	КОНЕЧНОЕ ПОЛОЖЕНИЕ ПОПЕРЕЧИНЫ ВВЕРХ	BNS 816-B8-PA-12-602-11	BALLUFF	40513108	=M18+R01/4.1
=M18+R04-SQ74	БЕСКОНТАКТНЫЙ ВЫКЛЮЧАТЕЛЬ	КОНЕЧНОЕ ПОЛОЖЕНИЕ ПОПЕРЕЧИНЫ ВНИЗ	BNS 816-B8-PA-12-602-11	BALLUFF	40513108	=M18+R01/4.2
=M18+R04-SQ75	БЕСКОНТАКТНЫЙ ВЫКЛЮЧАТЕЛЬ	ПОПЕРЕЧИНА ОТАРРЕТИРОВАНА ВЛЕВО	BES 516-113-S4-C	BALLUFF	40514403	=M18+R01/5.1
=M18+R04-SQ75	КОННЕКТОР	ПОПЕРЕЧИНА ОТАРРЕТИРОВАНА ВЛЕВО	BKS-S 19-8-PU10	BALLUFF	40513509	=M18+R01/5.1
=M18+R04-SQ76	БЕСКОНТАКТНЫЙ ВЫКЛЮЧАТЕЛЬ	ПОПЕРЕЧИНА АРРЕТИРОВАНА ВЛЕВО	BES 516-113-S4-C	BALLUFF	40514403	=M18+R01/5.2
=M18+R04-SQ76	КОННЕКТОР	ПОПЕРЕЧИНА АРРЕТИРОВАНА ВЛЕВО	BKS-S 19-8-PU10	BALLUFF	40513509	=M18+R01/5.2
=M18+R04-SQ77	БЕСКОНТАКТНЫЙ ВЫКЛЮЧАТЕЛЬ	ПОПЕРЕЧИНА ОТАРРЕТИРОВАНА ВПРАВО	BES 516-113-S4-C	BALLUFF	40514403	=M18+R01/5.3
=M18+R04-SQ77	КОННЕКТОР	ПОПЕРЕЧИНА ОТАРРЕТИРОВАНА ВПРАВО	BKS-S 20-8-PU-05	BALLUFF	40513154	=M18+R01/5.3
=M18+R04-SQ78	БЕСКОНТАКТНЫЙ ВЫКЛЮЧАТЕЛЬ	ПОПЕРЕЧИНА АРРЕТИРОВАНА ВПРАВО	BES 516-113-S4-C	BALLUFF	40514403	=M18+R01/5.4
=M18+R04-SQ78	КОННЕКТОР	ПОПЕРЕЧИНА АРРЕТИРОВАНА ВПРАВО	BKS-S 20-8-PU-05	BALLUFF	40513154	=M18+R01/5.4
=M18+R04-SQ79	БЕСКОНТАКТНЫЙ ВЫКЛЮЧАТЕЛЬ	ТОЧНОЕ ПОЛОЖЕНИЕ ПОПЕРЕЧИНЫ - ЛЕВАЯ ГАЙКА	BES 516-325-G-E5-Y-S4	BALLUFF	40513159	=M18+R01/5.5
=M18+R04-SQ79	КОННЕКТОР	ТОЧНОЕ ПОЛОЖЕНИЕ ПОПЕРЕЧИНЫ - ЛЕВАЯ ГАЙКА	BKS-S 19-8-PU-05	BALLUFF	40513157	=M18+R01/5.5
=D01+R04-SQ80	МИКРОВЫКЛЮЧАТЕЛЬ	АВАРИЙНОЕ ПОЛОЖЕНИЕ ПЛАВУЧЕЙ ГАЙКИ ПОПЕРЕЧИНЫ	BNS 813-FD-60-186	BALLUFF	37412745	=D01+R01/4.0
=M18+R04-SQ82	БЕСКОНТАКТНЫЙ ВЫКЛЮЧАТЕЛЬ	ЗАМЕДЛЕНИЕ ПОПЕРЕЧИНЫ НАВЕРХ	BNS 816-B8-PA-12-602-11	BALLUFF	40513108	=M18+R01/4.3

Изготовитель оставлжает за собой право использовать дквивалентную замену

СПЕЦИФИКАЦИЯ ДЕТАЛЕЙ

Обозначение асти	Название	Функциональный текст	Артикул	Поставщик	Типовой номер	Страница / Столбец
=M18+R04-SQ83	БЕСКОНТАКТНЫЙ ВЫКЛЮЧАТЕЛЬ	ЗАМЕДЛЕНИЕ ПОПЕРЕЧИНЫ ВНИЗ	BNS 816-B8-PA-12-602-11	BALLUFF	40513108	=M18+R01/4.4
=M18+R04-SQ84	БЕСКОНТАКТНЫЙ ВЫКЛЮЧАТЕЛЬ	ПОЛОЖЕНИЕ ПОПЕРЕЧИНЫ 1	BNS 816-B8-PA-12-602-11	BALLUFF	40513108	=M18+R01/4.5
=M18+R04-SQ85	БЕСКОНТАКТНЫЙ ВЫКЛЮЧАТЕЛЬ	ПОЛОЖЕНИЕ ПОПЕРЕЧИНЫ 2	BNS 816-B8-PA-12-602-11	BALLUFF	40513108	=M18+R01/4.6
=M18+R04-SQ86	БЕСКОНТАКТНЫЙ ВЫКЛЮЧАТЕЛЬ	ПОЛОЖЕНИЕ ПОПЕРЕЧИНЫ 4	BNS 816-B8-PA-12-602-11	BALLUFF	40513108	=M18+R01/4.7
=M18+R04-SQ87	БЕСКОНТАКТНЫЙ ВЫКЛЮЧАТЕЛЬ	ПОЛОЖЕНИЕ ПОПЕРЕЧИНЫ 8	BNS 816-B8-PA-12-602-11	BALLUFF	40513108	=M18+R01/4.8
=M18+R05-SQ118	БЕСКОНТАКТНЫЙ ВЫКЛЮЧАТЕЛЬ	ОПОРНЫЙ ВЫКЛЮЧАТЕЛЬ X	BES M08EE-PSC15B-S04G	BALLUFF	40513142	=M18+R01/2.7
=M18+R05-SQ118	КОННЕКТОР	ОПОРНЫЙ ВЫКЛЮЧАТЕЛЬ X	BKS-S 20-8-PU-05	BALLUFF	40513154	=M18+R01/2.7
=M18+R05-SQ119	БЕСКОНТАКТНЫЙ ВЫКЛЮЧАТЕЛЬ	КОНЕЧНЫЙ ВЫКЛЮЧАТЕЛЬ -X	BES 516-377-E5-C-S4	BALLUFF	40513143	=M18+R01/2.1
=M18+R05-SQ119	КОННЕКТОР	КОНЕЧНЫЙ ВЫКЛЮЧАТЕЛЬ -X	BKS-S 20-8-PU-05	BALLUFF	40513154	=M18+R01/2.1
=M18+R05-SQ120	БЕСКОНТАКТНЫЙ ВЫКЛЮЧАТЕЛЬ	КОНЕЧНЫЙ ВЫКЛЮЧАТЕЛЬ +X	BES 516-377-E5-C-S4	BALLUFF	40513143	=M18+R01/2.2
=M18+R05-SQ120	КОННЕКТОР	КОНЕЧНЫЙ ВЫКЛЮЧАТЕЛЬ +X	BKS-S 20-8-PU-05	BALLUFF	40513154	=M18+R01/2.2
=D01+R05-SQ121	МИКРОВЫКЛЮЧАТЕЛЬ	АВАРИЙНЫЙ КОНЕЧНЫЙ ВЫКЛЮЧАТЕЛЬ X	BNS 813-FD-60-183	BALLUFF	37412747	=D01+R01/4.0
=D01+R05-SQ121	МИКРОВЫКЛЮЧАТЕЛЬ	АВАРИЙНЫЙ КОНЕЧНЫЙ ВЫКЛЮЧАТЕЛЬ X	BNS 813-FD-60-186	BALLUFF	37412745	=D01+R01/4.0
=M18+R05-SQ123	БЕСКОНТАКТНЫЙ ВЫКЛЮЧАТЕЛЬ	ОПОРНЫЙ ВЫКЛЮЧАТЕЛЬ Z	BES M08EE-PSC15B-S04G	BALLUFF	40513142	=M18+R01/2.8
=M18+R05-SQ123	КОННЕКТОР	ОПОРНЫЙ ВЫКЛЮЧАТЕЛЬ Z	BKS-S 20-8-PU-05	BALLUFF	40513154	=M18+R01/2.8
=M18+R05-SQ124	БЕСКОНТАКТНЫЙ ВЫКЛЮЧАТЕЛЬ	КОНЕЧНЫЙ ВЫКЛЮЧАТЕЛЬ +Z	BES 516-377-E5-C-S4	BALLUFF	40513143	=M18+R01/2.5
=M18+R05-SQ124	КОННЕКТОР	КОНЕЧНЫЙ ВЫКЛЮЧАТЕЛЬ +Z	BKS-S 20-8-PU-05	BALLUFF	40513154	=M18+R01/2.5
=D01+R05-SQ125	МИКРОВЫКЛЮЧАТЕЛЬ	АВАРИЙНЫЙ КОНЕЧНЫЙ ВЫКЛЮЧАТЕЛЬ +Z	BNS 813-FD-60-186	BALLUFF	37412745	=D01+R01/4.0
=D01+R05-SQ125	МИКРОВЫКЛЮЧАТЕЛЬ	АВАРИЙНЫЙ КОНЕЧНЫЙ ВЫКЛЮЧАТЕЛЬ +Z	BNS 813-FD-60-186	BALLUFF	37412745	=D01+R01/4.0
=M18+R05-SQ126	БЕСКОНТАКТНЫЙ ВЫКЛЮЧАТЕЛЬ	КОНЕЧНЫЙ ВЫКЛЮЧАТЕЛЬ -Z	BES 516-377-E5-C-S4	BALLUFF	40513143	=M18+R01/2.4
=M18+R05-SQ126	КОННЕКТОР	КОНЕЧНЫЙ ВЫКЛЮЧАТЕЛЬ -Z	BKS-S 20-8-PU-05	BALLUFF	40513154	=M18+R01/2.4
=D01+R05-SQ127	МИКРОВЫКЛЮЧАТЕЛЬ	АВАРИЙНЫЙ КОНЕЧНЫЙ ВЫКЛЮЧАТЕЛЬ -Z	BNS 813-FD-60-186	BALLUFF	37412745	=D01+R01/4.0
=D01+R05-SQ127	МИКРОВЫКЛЮЧАТЕЛЬ	АВАРИЙНЫЙ КОНЕЧНЫЙ ВЫКЛЮЧАТЕЛЬ -Z	BNS 813-FD-60-187	BALLUFF	37412744	=D01+R01/4.0
=D01+R04-SQ128	МИКРОВЫКЛЮЧАТЕЛЬ	АВАРИЙНЫЙ КРИВОШИП X	BNS 813-FD-60-187	BALLUFF	37412744	=D01+R01/4.0
=D01+R05-SQ129	МИНИАТУРНЫЙ КОНЕЧНЫЙ ВЫКЛЮЧАТЕЛЬ	АВАРИЙНЫЙ КРИВОШИП Z	91MCE1-P5	HONEYWELL	40512790	=D01+R01/4.0
=D01+R01-SQ141	КОНЕЧНЫЙ ВЫКЛЮЧАТЕЛЬ	ВКЛЮЧАЕТ ОСВЕЩЕНИЕ ЭЛЕКТРОШКАФА	PS4127.000	RITTAL	43232081	=D01+R01/2.2
=D01+R01-SQ142	КОНЕЧНЫЙ ВЫКЛЮЧАТЕЛЬ	ВКЛЮЧАЕТ ОСВЕЩЕНИЕ ЭЛЕКТРОШКАФА	PS4127.000	RITTAL	43232081	=D01+R01/2.2
=D01+R03-SQ323	МИКРОВЫКЛЮЧАТЕЛЬ	АВАРИЙНЫЙ КРИВОШИП ПОПЕРЕЧИНЫ	BNS 813-FD-60-187	BALLUFF	37412744	=D01+R01/4.2
=M18+R06-ST1	ТЕРМОСТАТ	МАКСИМАЛЬНАЯ ТЕМПЕРАТУРА ГИДРАВЛИЧЕСКОГО МАСЛА	TH143-20 140C	METRA ŠUMPERK	40512801	=M18+R01/8.7
=E01+R06-ST10	ТЕРМОСТАТ	ОХЛАЖДЕНИЕ ГИДРАВЛИЧЕСКОГО АГРЕГАТА	TH143-20 140C	METRA ŠUMPERK	40512801	=E01+R01/1.8
=D01+R01-T2	ТРАНСФОРМАТОР	ИСТОЧНИК НАПРЯЖЕНИЯ 230V AC	TVO E120.61-008	EXIMET TRAFO	37412170	=D01+R01/2.1
=D01+R01-T3	ТРАНСФОРМАТОР	ИСТОЧНИК НАПРЯЖЕНИЯ 24V AC	TVB E120.61 400/24V IP20	EXIMET TRAFO	37412188	=D01+R01/2.3
=D01+R01-T5	ТРАНСФОРМАТОР	ИСТОЧНИК НАПРЯЖЕНИЯ 230V AC	TVO E150.92-008	EXIMET TRAFO	37411731	=D01+R01/2.6
=H04+R01-T50	ТРАНСФОРМАТОР	ИСТОЧНИК 200V AC ДЛЯ ПИТАНИЯ ЛОГИКИ A3	TVO 116 400/200 IP20	EXIMET TRAFO	37411734	=H04+R01/1.5
=D11+R05-V207	ДИОД	ПОМЕХОЗАЩИТНЫЙ ЭЛЕМЕНТ	1N4007-1A-1000V	TESLA	37246340	=D11+R01/1.1
=D01+R14-V219	ДИОД	ПОМЕХОЗАЩИТНЫЙ ЭЛЕМЕНТ	1N4007-1A-1000V	TESLA	37246340	=D01+R01/7.3
=D01+R08-V220	ДИОД	ПОМЕХОЗАЩИТНЫЙ ЭЛЕМЕНТ	1N4007-1A-1000V	TESLA	37246340	=D01+R01/6.5
=D01+R01-XJ1	ЗАЗЕМЛЯЮЩАЯ ПЛАНКА	ГЛАВНАЯ ЗАЗЕМЛЯЮЩАЯ ПЛАНКА В ЭЛЕКТРОШКАФУ	V103152761D01	TOSHULIN		=D01+R01/1.0
=D01+R01-XJ2	ЗАЗЕМЛЯЮЩАЯ ПЛАНКА	ЗАЗЕМЛЯЮЩАЯ ПЛАНКА ДЛЯ СОЕДИНЕНИЯ В ЭЛЕКТРОШКАФЕ	V103152761D01	TOSHULIN		=D01+R01/1.1
=D01+R01-XJ3	ЗАЗЕМЛЯЮЩАЯ ПЛАНКА	ЗАЗЕМЛЯЮЩАЯ ПЛАНКА	V105163009E02	TOSHULIN		=D01+R01/1.2
=D11+R06-YV3	КЛАПАН - СМОТРИ ИНСТРУКЦИЯ ПО ОБСЛУЖИВАНИЮ СТАНКА	ДАВЛЕНИЕ ДЛЯ ПЕРЕПУСКАНИЯ	.			=D11+R01/2.1
=D11+R05-YV7	КЛАПАН - СМОТРИ ИНСТРУКЦИЯ ПО ОБСЛУЖИВАНИЮ СТАНКА	ВОЗДУХ ДЛЯ ЧИСТКИ ЗАЖИМНОЙ ПОВЕРХНОСТИ И ПОЛОСТИ	.			=D11+R01/1.1
=D11+R06-YV10	КЛАПАН - СМОТРИ ИНСТРУКЦИЯ ПО ОБСЛУЖИВАНИЮ СТАНКА	1-АЯ ПЕРЕДАЧА ПЛАНШАЙБЫ	.			=D11+R01/2.2
=D11+R06-YV11	КЛАПАН - СМОТРИ ИНСТРУКЦИЯ ПО ОБСЛУЖИВАНИЮ СТАНКА	2-АЯ ПЕРЕДАЧА ПЛАНШАЙБЫ	.			=D11+R01/2.3
=D11+R06-YV15	КЛАПАН - СМОТРИ ИНСТРУКЦИЯ ПО ОБСЛУЖИВАНИЮ СТАНКА	РАСЦЕПИТЬ ИНСТРУМЕНТ В ПОЛЗУНЕ	.			=D11+R01/3.1
=D11+R06-YV16	КЛАПАН - СМОТРИ ИНСТРУКЦИЯ ПО ОБСЛУЖИВАНИЮ СТАНКА	ЗАКРЕПИТЬ ИНСТРУМЕНТ В ПОЛЗУНЕ	.			=D11+R01/3.2
=D01+R14-YV19	ЭЛЕКТРИЧЕСКИЙ ЗАМОК	ЗАМОК ДВЕРИ МАГАЗИНА ИНСТРУМЕНТОВ	GKSC46LA2	HONEYWELL	37413175	=D01+R01/7.2
=D01+R08-YV20	ЭЛЕКТРИЧЕСКИЙ ЗАМОК	ЗАМОК ДВЕРИ ЗАЩИТНЫХ КОЖУХОВ	TZ1LE024M-C1684	EUCHNER	37413159	=D01+R01/6.2
=D11+R06-YV21	КЛАПАН - СМОТРИ ИНСТРУКЦИЯ ПО ОБСЛУЖИВАНИЮ СТАНКА	ОТАРРЕТИРОВАТЬ ПОПЕРЕЧИНУ	.			=D11+R01/3.3
=D11+R06-YV23	КЛАПАН - СМОТРИ ИНСТРУКЦИЯ ПО ОБСЛУЖИВАНИЮ СТАНКА	ОТКРЕПЛЕНИЕ ПОПЕРЕЧИНЫ	.			=D11+R01/3.4

Изготовитель оставлжает за собой право использовать дквивалентную замену

СПЕЦИФИКАЦИЯ ДЕТАЛЕЙ

Обознаение асти	Название	Функциональный текст	Артикул	Поставщик	Типовой номер	Страница / Столбец
=D11+R03-YV38	КЛАПАН - СМОТРИ ИНСТРУКЦИЯ ПО ОБСЛУЖИВАНИЮ СТАНКА	ОТКРЫТЬ ЗАЩИТНЫЙ КОЖУХ МАГАЗИНА	.			=D11+R01/3.5
=D11+R03-YV39	КЛАПАН - СМОТРИ ИНСТРУКЦИЯ ПО ОБСЛУЖИВАНИЮ СТАНКА	ЗАКРЫТЬ ЗАЩИТНЫЙ КОЖУХ МАГАЗИНА	.			=D11+R01/3.6
=D11+R06-YV40	КЛАПАН - СМОТРИ ИНСТРУКЦИЯ ПО ОБСЛУЖИВАНИЮ СТАНКА	ГИДРАВЛИЧЕСКАЯ МУФТА ДЛЯ УСТРАНЕНИЯ ЛЮФТА - ОСЬ С	.			=D11+R01/2.4
=D11+R06-YV41	КЛАПАН - СМОТРИ ИНСТРУКЦИЯ ПО ОБСЛУЖИВАНИЮ СТАНКА	ЗАТОРМОЗИТЬ ОСЬ С	.			=D11+R01/2.6
=D11+R03-YV228	КЛАПАН - СМОТРИ ИНСТРУКЦИЯ ПО ОБСЛУЖИВАНИЮ СТАНКА	БЕЗОПАСНОСТЬ - ПНЕВМАТИЧЕСКАЯ СИСТЕМА - ПРОСТР. ОБРАБОТКИ - ПРОСТР. МАГАЗИНА ИНСТРУМЕНТОВ	.			=D11+R01/3.8
=E03+R01-ZB6	ПОМЕХОЗАЩИТНЫЙ ЭЛЕМЕНТ	УСТРАНЕНИЕ ПОМЕХ M6	RC 3U 23 030	MURR ELEKTRONIK	37412470	=E03+R01/1.1
=E01+R01-ZB11	ПОМЕХОЗАЩИТНЫЙ ЭЛЕМЕНТ	УСТРАНЕНИЕ ПОМЕХ M11	RC 3U 23 020	MURR ELEKTRONIK	37412469	=E01+R01/1.4
=E04+R01-ZB16	ПОМЕХОЗАЩИТНЫЙ ЭЛЕМЕНТ	УСТРАНЕНИЕ ПОМЕХ M16	RC 3U 23 030	MURR ELEKTRONIK	37412470	=E04+R01/1.2
=E07+R01-ZB47	ПОМЕХОЗАЩИТНЫЙ ЭЛЕМЕНТ	УСТРАНЕНИЕ ПОМЕХ M5	RC 3U 23 020	MURR ELEKTRONIK	37412469	=E07+R01/1.4
=E01+R01-ZB67	ПОМЕХОЗАЩИТНЫЙ ЭЛЕМЕНТ	УСТРАНЕНИЕ ПОМЕХ M67	RC 3U 23 020	MURR ELEKTRONIK	37412469	=E01+R01/1.6
=H04+R01-ZF1	ФИЛТЬ	ПОДАВЛЕНИЕ ПОМЕХ ФИДЕРА ПРИВОДОВ	LX80L-0501-0025	FANUC		=H04+R01/1.0
=H04+R01-ZF2	ПОМЕХОЗАЩИТНЫЙ ЭЛЕМЕНТ	ПОДАВЛЕНИЕ ПОМЕХ ФИДЕРА A7	A06B-6077-K147	FANUC		=H04+R01/2.6
=H04+R01-ZF3	ПОМЕХОЗАЩИТНЫЙ ЭЛЕМЕНТ	ПОДАВЛЕНИЕ ПОМЕХ ФИДЕРА A3	A06B-6077-K147	FANUC		=H04+R01/1.5

Изготовитель оставлжает за собой право использовать дквивалентную замену